

Edificación y Riego

Tarifa 2021

Enero 2021

Amado Salvador

amadosalvador.es

jimten

aliaxis

Índice

Edificación

1 Sanitario 7

Desagües | Saídas - 01 7
- Serie Carta Oro | Serie Carta Ouro 8
- Sifones sencillos | Sifões simples 18
- Sifones dobles | Sifões duplos 29
- Válvulas de desagüe | Válvulas Saída 34
- Desagües de bañera y plato de ducha
  Saídas Banheirae Base Chuveiro 39
- Registros de bañera | Registros banheira 51
- Botes sifónicos | Sifões pavimento 52
- Lavabos sintéticos | Lavatórios sintéticos 54
- Accesorios saneamiento
  Acessórios saneamento 55
- Adhesivos para PVC | Colas para PVC 65

Desagües para plato de ducha de obra
Saídas para base chuveiro de obra - 38 **67**
- Linnum 68
- Camaleon 79

Inodoro | Sanita **89**
- Mecanismos cisterna
  Mecanismos autoclismo - 23 90
- Manguitos inodoro | Calção sanita - 12 93
- Cisternas empotradas
  Autoclismos embutidos - 23 98
- Trituradores y estación de bombeo
  Trituradores e estação de bombagem - 22 101
- Ayudas para el baño
  Ajudas técnicas - 23 106

2 Evacuación y Saneamiento 109

Accesorios de evacuación
Acessórios de evacuação - 32 **109**

HTA-E Evacuación altas prestaciones - CPVC
HTA-E Evacuação de altas prestacões - CPVC - 06 **129**

Bajante insonorizada phono*black*
Conduta insonorizada phono*black* - *39* **135**

Bajante insonorizada dBlue
Conduta insonorizada dBlue - 54 **141**

Ventilación activa | Ventilação ativa - 40 **151**

Accesorios saneamiento enterrado
Acessórios de saneamento enterrado - 07 **155**

Sistema colector | Sistema colector - 08 **161**
- Colectores y terminales
  Coletores e terminais
- Injertos Easy Clip | Enxertos Easy Clip 165

Válvulas anti-retorno / Sifones en línea
Válvulas anti-retorno / Sifões em linha - 07 **173**

Arquetas cuadradas
Caixas quadradas - 07 **177**

3 Pluviales 181

Canalones | Caleiras - 15 **181**
- Serie Ovation® 28
  Série Ovation® 28 183
- Serie Serie Elite - Alfa | Série Elite - Alfa 185
- Serie Circular 25 | Serie Circular 25 187
- Serie Circular 33 | Série Circular 33 190
- Serie Omega | Série Omega 192
- Bajante Serie Omega
  Conduta de Série Omega 194
- Bajante Serie Ovation® 28
  Conduta Serie Ovation® 28 196
- Bajante rectangular 100x73
  Conduta de descida rectangular 100x73 198
- Bajante tubular Ø80
  Conduta de descida tubular Ø80 200
- Bajante tubular Ø100
  Conduta de descida tubular Ø100 203
- Complementos | Complementos 207

Akasison | Akasison **209**
- Sistema sifónico de cubiertas
  Sistema de sifão de coberturas 210

4 Suelo 211

Suelo uso privado | Base uso privado - 05 **211**
- Calderetas y sumideros | Caixas e sumidouros 212
- Rejillas y canaletas | Grelhas e caleiras 217

Suelo uso publico | Base de uso público - 21 **225**

Consulte las condiciones exclusivas que Amado Salvador puede ofrecerle en productos de Jimten

Riego

5 Abastecimiento 229

Sistema WF/PP-R agua caliente y fría
Sistema WF/PP-R água quente e fria - 13 **229**
- **Tuberías** | Tubagens 230
- **Accesorios** | Acessórios 232
- **Válvulas** | Válvulas 241
- **Herramientas y maquinaria** Ferramentas e maquinaria 243

Sistema HTA-CPVC agua caliente y fría
Sistema HTA-CPVC água quente e fria - 06 **245**
- **Tuberías** | Tubagens 246
- **Accesorios** | Acessórios 247
- **Válvulas** | Válvulas 252
- **Adhesivos** | Adesivos 254

6 Tratamiento de agua 255

Tratamiento de agua - 35 **257**
- Pre-tratamiento de aguas 258
- Bombeo de aguas 266
- Tratamiento primario de aguas 268
- Tratamiento secundario de aguas 270
- Reutilización de aguas 277
- Almacenamiento de aguas 284

7 Válvulas 295

Válvulas | Válvulas - 03 **295**
- **Válvulas de esfera desmontables en PVC** | Válvulas de esfera desmontáveis em PVC 296
- **Válvulas de esfera de 3 vías en PVC** | Válvulas de esfera de 3 vias em PVC 302
- **Válvulas de esfera PP** | Válvulas de esfera PP 303
- **Válvulas de esfera PVC serie superior motorizables** | Válvulas de esfera em PVC série superior motorizáveis 304
- **Válvulas motorizadas con actuadores neumáticos o eléctricos** | Válvulas motorizadas com activadores pneumáticos ou electricos 306
- **Válvulas de mariposa en PVC** Válvulas de mariposa em PVC 308
- **Enlaces 3 piezas PVC** | União 3 peças PVC 309
- **Serie brico** | Serie brico 310

8 Accesorios latón 313

Accesorios latón Gama'95
Acessorios latão Gama'95 - 10 **313**

9 Fitting Gama'55 319

Fitting | Fitting - 02 **319**
- **Fitting Gama'55, para tuberías de PE** Fitting Gama'55, para tubagem de PE 320
- **Fitting Gama'55, para otros tipos de tubería** Fitting Gama'55, para outros tipos de tubagem 326
- **Bridas** | Flanges 327
- **Collarines en PP** | Colarinhos em PP 328
- **Accesorios roscados PP** | Acessórios roscados PP 330
- **Herramientas Fitting** | Ferramentas Fitting 332
- **Serie brico** | Serie brico 333

10 Riego 345

Riego | Rega - 04 **345**
- **Filtmaster®** | Filtmaster® 348
- **Pilotos y electroválvulas** | Pilotos e electroválvulas 361
- **Emisores y accesorios** | Emissores e acessórios 364

Repuestos | Peças substituição **373**

Embalajes | Embalagens **434**

Conversiones modelo=referencia
Conversões modelo=referência **436**

Consulte las condiciones exclusivas que Amado Salvador puede ofrecerle en productos de Jimten



Consulte las condiciones exclusivas que Amado Salvador puede ofrecerle en productos de Jimten

Desagües | Saídas

Serie Carta Oro | Serie Carta Ouro

Sifones sencillos | Sifões simples

Sifones dobles | Sifões duplos

Válvulas de desagüe | Válvulas Saída

Desagües de bañera y plato de ducha | Saídas Banheira e Base Chuveiro

Registros de bañera | Registros banheira

Botes sifónicos | Sifões pavimento

Lavabos sintéticos | Lavatórios sintéticos

Accesorios saneamiento | Acessórios saneamento

Adhesivos para PVC | Colas para PVC

Sanitario

EDIFICACIÓN

jimten

aliaxis

Consulte las condiciones exclusivas que Amado Salvador puede ofrecerle en productos de Jimten



Consulte las condiciones exclusivas que Amado Salvador puede ofrecerle en productos de Jimten





S-181

EN 274 · ABS

Color/*Côr*	Medida	Ref.		U/	n.°	€
Cromo	1¼"	06396		10	A-9	22,45
Cromo	1½"	06398	■	10	A-9	23,52
Cromo	1¼x1½	06676	■	10	A-9	23,52

Curvo extensible, salida horizontal con racor.
Curva extensível, saída horizontal com porca.



S-392

EN 274 · ABS

Color/*Côr*	Medida	Ref.		U/	n.°	€
Cromo	1½"	04538	■	10	A-9	39,71

Botella extensible para urinario.
Garrafa extensível para urinol.



S-438

EN 274 · ABS

Color/*Côr*	Medida	Ref.		U/	n.°	€
Cromo	1 ¼"x40 M.	01586	■	10	A-4	38,56

Sifón botella extensible con registro, salida horizontal con alargadera y plafón.
Sifão garrafa extensível saída horizontal, aumento e espelho com registo.



BLACK EDITION

S-442

CLICK CLACK · ABS / AC. INOX.

Color/*Côr*	Medida	Ref.		U/	n.°	€
Negro	Ø66x40 M	01756	■	6	A-9	51,87

Sifón botella extensible, válvula lavabo/bide, con sistemas de apertura/cierre Click-Clack, salida horizontal con alargadera y plafón. (Chapa de ac. inox. Ø 70). Acabado negro mate.
Sifão garrafa extensível, válvula lavatorio/bide, com sistema de abertura/fecho Click-Clack, saída horizontal com aumento e espelho com registo (Chapa aç. inox. Ø 70). Acabamento preto mate.



S-402

ABS

Color/*Côr*	Medida	Ref.		U/	n.°	€
Cromo	1 ¼"	06316		10	A-9	29,43

Botella extensible con racor, salida horizontal con alargadera 180 mm y plafón.
Garrafa extensível com porca, saída horizontal com aumento 180 mm e espelho.



S-182

EN 274 · ABS

Color/*Côr*	Medida	Ref.		U/	n.°	€
Cromo	1¼"	04096		10	A-9	22,45
Cromo	1½"	04098	■	10	A-9	23,52
Cromo	1¼x1½	04236	■	10	A-9	23,52

Botella extensible, salida horizontal con racor.
Garrafa extensível, saída horizontal com porca.



S-442

CLICK CLACK · ABS / AC. INOX.

Color/*Côr*	Medida	Ref.		U/	n.°	€
Cromo	Ø66x40 M	01726	■	10	A-4	51,87

Sifón botella extensible, válvula lavabo/bide, con sistemas de apertura/cierre Click-Clack, salida horizontal con alargadera y plafón. (Chapa de ac. inox. Ø 70)
Sifão garrafa extensível, válvula lavatorio/bide, com sistema de abertura/fecho Click-Clack, saída horizontal com aumento e espelho com registo (Chapa aç. inox. Ø 70)



BLACK EDITION

S-438

EN 274 · ABS

Color/*Côr*	Medida	Ref.		U/	n.°	€
Negro	1 ¼"x40 M.	01616	■	6	A-9	38,56

Sifón botella extensible con registro, salida horizontal con alargadera y plafón. Acabado negro mate.
Sifão garrafa extensível saída horizontal, aumento e espelho com registo. Acabamento preto mate.



S-401

ABS

Color/Côr	Medida	Ref.	U/	n.º	€
Cromo	1¼"	06016	10	A-9	29,43

Curvo extensible con racor, salida horizontal con alargadera 180 mm y plafón.
Curva extensível com porca, saída horizontal com aumento 180 mm e espelho.



EN 274

MODELO AHORRO ESPACIO
MODELO ARRUMO DE ESPAÇO

S-312

ABS

Color/Côr	Medida	Ref.	U/	n.º	€
Cromo	1 ¼"	06468 ■	10	A-9	30,23

Curvo desplazado, salida horizontal. Máx. 285, Mín. 186.
Curva deslocada, saída horizontal. Máx. 285, Mín. 186.



EN 274

ABS / LAT. / AC. INOX.

S-205

Color/Côr	Med.x ø chapa	Ref.	U/	n.º	€
Cromo	1 ¼"x70	04126	10	A-9	47,49
Cromo	1½"x70	04128 ■	10	A-9	49,84

Sifón botella con válvula lavabo-bidé.
Sifão garrafa com válvula lavatório-bidé.

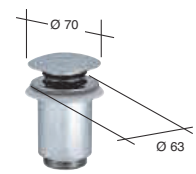

CLICK CLACK

LAT.

S-451

Color/Côr	Med.x ø chapa	Ref.	U/	n.º	€
Cromo	1 ¼"x63	10056	10	A-2	33,29
Cromo	1 ½"x63	10026	10	A-2	33,29

Válvula de desagüe para lavabo "click-clack".
(Apertura-cierre por pulsador).
Válvula de saída para lavatório "click-clack". (Abertura-fecho por pressão).



EN 274

ABS / LAT. / AC. INOX.

S-206

Color/Côr	Med.x ø chapa	Ref.	U/	n.º	€
Cromo	1¼"x70	06426	10	A-9	47,49
Cromo	1½"x70	06428 ■	10	A-9	49,84

Sifón curvo con válvula lavabo-bidé.
Sifão curvo com válvula lavatório-bidé.



CLICK CLACK FLAT

ABS / AC. INOX.

S-541 FLAT

Color/Côr	Med.salída x ø embellecedor	Ref.	U/	n.º	€
Cromo	1 ¼"x66	14039	25	A-11	15,79
Cromo	1 ½"x66	14041	25	A-11	15,97

Válvula para lavabo/bidé con sistema de apertura/cierre Click-Clack Ø66 mm en acero inoxidable. Tornillo M6x65.
Válvula lavatório/bide com sistema de abertura/fecho Click-Clack Ø66 mm em aço inox. Parafuso M6x65.



CLICK CLACK

PP / ABS / AC. INOX.

S-583

Color/Côr	Medida	MAX-MIN	Ref.	U/	n.º	€
Cromo	1 1/4x32	765-370	11366	50	A-12	30,60
Cromo	1 1/2x40	920-370	11368	50	A-5	31,58

Válvula con sistema de apertura click-clack Ø 66 (chapa de acero inox. Ø 70) con tubo flexible.
(Para conexiones de difícil acceso. No utilizar como sifón de desagüe).
Válvula com sistema de abertura/fecho click-clack Ø 66 (chapa acero inox. Ø 70) com tubo flexível.
(Para ligações de difícil acesso. Não utilizar como sifão de saída).



EN 274

PP / ABS / AC. INOX.

S-428

Color/Côr	Medida	MAX-MIN	Ref.	U/	n.º	€
Cromo	A 1 1/4x32/40	900-460	11319 ■	50	A-12	24,19
Cromo	A 1 1/2x40/50	1010-460	11320 ■	50	A-13	25,12
Cromo	B 1 1/4x32	850-410	11026	50	-	24,05
Cromo	B 1 1/2x40	960-410	11018	50	-	24,96

Válvula de Ø 70 con tubo flexible cromado. (Para toma de difícil acceso. No utilizar como sifón de salida).
Válvula Ø 70 com tubo flexível metalizado. (Para ligações de difícil acesso. Não utilizar como sifão de saída).

Consulte las condiciones exclusivas que Amado Salvador puede ofrecerle en productos de Jimten

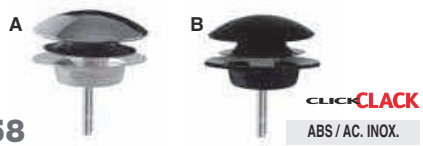

A-158

ABS / AC. INOX.

Med.chapa x ø embellecedor	Ref.	U/	n.º	€
A 70x66	22350	25	A-2	10,09
B 70x66	22354	25	A-2	10,09

Conjunto embellecedor sistema de apertura/cierre Click-Clack.
Conjunto embelezador abertura/fecho Click-Clack.



S-184

EN 274

ABS / LAT. / AC. INOX.

Color/Côr	Med.x ø chapa	Ref.	U/	n.º	€
Cromo	1 ¼"x70	10156 ■	10	A-2	38,82
Cromo	1½"x70	10158 ■	10	A-2	40,75

Válvula con cadena y espiguilla.
Válvula com corrente e espigão.



S-183

EN 274

ABS / LAT. / AC. INOX.

Color/Côr	Med.x ø chapa	Ref.	U/	n.º	€
Cromo	1 ¼"x70	11156 ■	10	A-2	33,04
Cromo	1 ½"x70	11158 ■	10	A-2	34,66

Válvula con cadena y anilla.
Válvula com corrente e argola.

SIFONES LATON / *SIFÕES LATÃO*

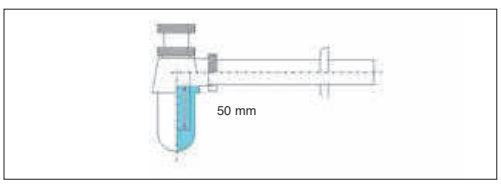

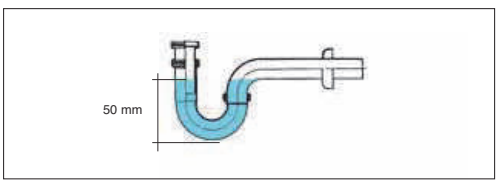

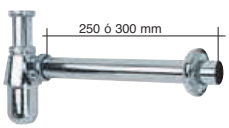

S-252

LAT.

Color/Côr	Medida	Ref.	Alargadera	U/	n.º	€
Cromo	1 ¼	30001(50mm)	250 mm	10	A-8	32,56
Cromo	1 ¼	30007(50mm)	300 mm	10	A-8	33,50

Sifón botella latón, extensible, salida horizontal, acoplam. y plafón.
Sifão garrafa latão, extensível, saída horizontal, aumento e espelho.

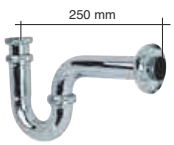

S-253

LAT.

Color/Côr	Medida	Ref.	U/	n.º	€
Cromo	1 ¼"	30002(50 mm)	10	A-11	32,20

Sifón curvo latón, extensible, salida horizontal, acoplam. y plafón.
Sifão curvo latão, extensível, saída horizontal, acoplam. e espelho.

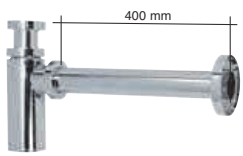

S-411

LAT.

Color/Côr	Medida	Ref.	U/	n.º	€
Cromo	1 ¼	30009	8	A-4	62,79

Sifón botella latón, extensible, salida horizontal, acoplamiento y plafón.
Sifão garrafa latão, extensível, saída horizontal, aumento e espelho.



A-44

LAT.

Color/Côr	Medida	Ref.	U/	n.º	€
Cromo	32x125	30003	10	A-10	8,53

Alargadera latón.
Aumento latão.

ACCESORIOS Y REPUESTOS / *ACESSÓRIOS Y REPUESTOS*



A-83

AC. INOX.

Color/*Côr*	Medida	Ref.	U/	n.º	€
Cromo	380 mm	22214	50	10,7x8,3x11	2,54

Cadena de bolas con anillas.
Corrente de bolas com argolas.



A-61

LAT. / AC. INOX.

Color/*Côr*	Ref.	U/	n.º	€
Cromo	22018	10	10,7x8,3x11	13,71

Conjunto tapón latón con anilla y junta, y chapa para válvula ac. inox. cromado.
Conjunto tampão latão com argola e vedação, e chapa para válvula aço inox. cromado



A-30

LAT. / AC. INOX.

Color/*Côr*	Medida	Ref.	U/	n.º	€
Cromo	70 mm	22550	10	A-2	35,07

Conjunto bañera. (Incluye tornillos).
Conjunto banheira. (Contém parafusos).



A-31

LAT. / AC. INOX.

Color/*Côr*	Medida	Ref.	U/	n.º	€
Cromo	70 mm	22600	10	A-2	26,01

Conjunto lavabo-bidé, fregadero. (Incluye tornillo).
Conjunto lavatório-bidé, banca. (Contém parafusos).



A-32

LAT. / AC. INOX.

Color/*Côr*	Medida	Ref.	U/	n.º	€
Cromo	70 mm	22650	10	A-2	29,12

Conjunto lavabo-bidé, con espiguilla. (Incluye tornillo).
Conjunto lavatório-bidé, com espigão. (Contém parafusos).



A-33

AC. INOX.

Color/*Côr*	Medida	Ref.	U/	n.º	€
Cromo	80 mm	22700	10	A-2	9,08

Rejilla plato ducha. (Incluye tornillo).
Ralo base chuveiro. (Contém parafusos).



A-138

ABS

Color/*Côr*	Medida	Ref.	U/	n.º	€
Cromo	1 ¼x32	22255	10	A-10	19,25
Cromo	1 ½x40	22256	10	A-10	20,24

Válvula de aireación intercalable.
Válvula de respiro intercalável.



A-35

ABS

Color/*Côr*	Medida	Ref.	U/	n.º	€
Cromo	¼"x32x180	22800	10	A-2	9,99
Cromo	½" x40x180	22801	10	A-2	10,50

Acoplamiento pared cromado para sifones de salida horizontal.
Tubo parede cromado para sifões de saída horizontal.



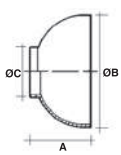

	A	ØB	C
32	42	76,7	32
40	40,7	76,7	40

A-68

ABS

Color/*Côr*	Medida	Ref.	U/	n.º	€
Cromo	32 mm	22021	25	18,5x8,5x35,5	6,22
Cromo	40 mm	22051	25	18,5x8,5x35,5	6,54

Plafón embellecedor cromado.
Espelho embelezador cromado.



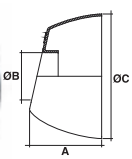

	A	ØB	C
32	49,2	32	85
40	53,9	40	85

S-123

ABS

Color/*Côr*	Medida	Ref.	U/	n.º	€
Cromo	Ø 32	31302	50	A-2	6,22
Cromo	Ø 40	31303	50	A-11	6,54

Plafón embellecedor ovalado ABS.
Espelho embelezador ovalóide cromado.

Consulte las condiciones exclusivas que Amado Salvador puede ofrecerle en productos de Jimten



A-149

ABS

Color/Côr	Medida	Ref.	U/	n.º	€
Cromo	A 1¼x32x120	22304	10	A-10	4,85
Cromo	A 1½x40x120	22306	10	A-1	5,80
Cromo	A 1¼x40x120	22307	10	A-10	5,80
Cromo	B 1¼x32x180	22305	10	A-1	7,19
Cromo	B 1½x40x180	22349	10	-	8,44

Racor con valona y tuerca loca.
Porca com colarinho e porca louca.

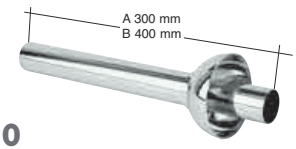

A-110

ABS / AC. INOX.

Color/Côr	Medida	Ref.	U/	n.º	€
Cromo	A 32X300	30008	10	A-2	11,85
Cromo	B 32X400	30012	10	A-2	15,40

Acoplamiento pared cromado para sifones de salida horizontal.
Aumento ac. inox. com espelho ABS.



A-118

ABS

Color/Côr	Medida	Ref.	U/	n.º	€
Cromo	A 32x180	22064	10	A-2	9,41
Cromo	A 40x180	22065	10	A-2	10,12
Cromo	B 32x300	22308	10	A-2	12,00

Acoplamiento pared cromado para sifones de salida horizontal.
Aumento ABS cromado para sifões de saída horizontal.

A



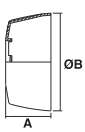

S-126

	A	ØB
32	35	75

B



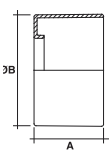

S-121

	A	ØB
32	34,50	65

ABS

Color/Côr	Medida	Ref.	U/	n.º	€
Cromo	Ø 32 A	31402	25	A-1	6,50
Cromo	Ø 32 B	31300	25	-	6,50
Negro	Ø 32 B	17000	25	A-1	6,95

Plafón embellecedor cilíndrico.
Espelho embelezador cilíndrico.



A-137

ABS

Color/Côr	Medida	Ref.	U/	n.º	€
Cromo	1 ¼"	22250	10	18,5x8,5x35,5	5,68
Cromo	1 ½"	22251	10	18,5x8,5x35,5	6,06

Codo para tubos lisos.
Curva para tubos lisos.



A-72

ABS

Color/Côr	Medida	Ref.	U/	n.º	€
Cromo	1 ¼"	22029	10	18,5x8,5x35,5	5,68
Cromo	1 ½"	22050	10	18,5x8,5x35,5	6,03

Codo, con tuerca loca.
Curva, com porca.



A-129

ABS

Color/Côr	Medida	Ref.	U/	n.º	€
Cromo	1 ½	22084	10	A-9	11,42

Te para tubos lisos.
Tê para tubos lisos.



A-144

ABS

Color/Côr	Medida	Ref.	U/	n.º	€
Cromo	1 ¼"	22326	10	18,5x8,5x35,5	4,30
Cromo	1 ½"	22328	10	18,5x8,5x35,5	4,74

Enlace para tubos lisos.
União para tubos lisos.

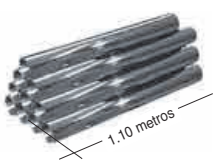

A-135

PP

Color/Côr	Medida	Ref.	U/	n.º	€
Cromo	ø 32x500	22314	30	A-16	8,27
Cromo	ø 32x1100	22095	15	A-28	19,04
Cromo	ø 40x500	22315	30	A-16	8,64
Cromo	ø 40x1100	22096	12	A-28	20,07

Tubo liso PP Cromado.
Prolonga lisa, tubo en PP metalizado Crómio



S-397

ABS

Color/*Côr*	Medida	Ref.	U/	n.º	€
Cromo	-	11525	10	A-2	22,73

Adaptador rebosadero redondo cromado.
Adaptador respiro redondo cromado.



A-124

ABS

Color/*Côr*	Medida	Ref.	U/	n.º	€
Cromo	-	22072	10	18,5x8,5x35,5	6,93

Adaptador para válvulas automáticas en desagües vistos.
Adaptador para válvulas automáticas en saídas externas



A-131

Con junta plana. / *Vedação liso.*

PP

Medida	Max-Min	Ref.	U/	n.º	€
A 1 ¼x32/40	825-360	22089	50	A-4	17,78
A 1 ½x40/50	950-365	22090	50	A-12	18,55
B 1 ¼x32	800-370	22339	50	A-4	17,64
B 1 ½x40	875-325	22340	50	A-12	18,39
B 1 ½x50	875-325	22351	50	A-12	20,58

A-132

Con junta cónica. / *Vedação cónica.*

A 1 ¼x32/40	825-360	22091	50	A-4	17,78
A 1 ½x40/50	950-365	22092	50	A-12	18,55
B 1 ¼x32	800-370	22341	50	A-4	17,64
B 1 ½x40	875-325	22342	50	A-12	18,39
B 1 ½x50	875-325	22352	50	A-12	20,58

A-133

Con junta plana. / *Vedação liso.*

A 1¼x32/40	445-255	22093	50	A-9	14,80
B 1¼x32	410-230	22344	50	A-9	14,64

A-134

Con junta cónica. / *Vedação cónica.*

A 1¼x32/40	445-255	22094	50	A-9	14,80
B 1¼x32	410-230	22343	50	A-9	14,64

Manguito flexible cromado. No encolable.
(Para conexiones de difícil acceso. No utilizar como sifón de desagüe).
Tubo flexível en PP metalizado crómio.
(Para ligações de difícil acesso. Não utilizar como sifão de saída).



A-121

ABS

Color/*Côr*	Medida	Ref.	U/	n.º	€
Cromo	1¼x40x215	22068	10	A-11	24,79
Cromo	1½x40x215	22069	10	A-11	25,85

Acoplamiento pared cromado acodado.
Acoplamento à parede curvo cromado.

Consulte las condiciones exclusivas que Amado Salvador puede ofrecerle en productos de Jimten

S-401 B Sifón curvo extensible con racor, salida horizontal con alargadera 180 mm y plafón embellecedor.

Sifão curvo extensível com ligação, saída horizontal com prolongador de 180 mm e tampa embelezadora.



Ref.	Medida	Color/*Côr*	Envase *Embalagem*	U/	n.º	€	EAN 13
06226	1 ¼"	Cromo	C	10	A-11	27,24	8 426621 028100

S-402 B Sifón botella extensible con racor, salida horizontal con alargadera 180 mm y plafón embellecedor.

Sifão garrafa extensível com ligação, saída horizontal com prolongador de 180 mm e tampa embelezadora.



Ref.	Medida	Color/*Côr*	Envase *Embalagem*	U/	n.º	€	EAN 13
06276	1 ¼"	Cromo	C	10	A-11	27,24	8 426621 028766

S-183 B Válvula con cadena y anilla / *Válvula com corrente e anilha.*



Ref.	Medida	Color	Envase *Embalagem*	U/	n.º	€	EAN 13
11126	1 ¼" x 63	Cromo	B	10	A-1	24,18	8 426621 027288
11128	1 ½" x 63	Cromo	B	10	A-1	24,18	8 426621 027295
11146	1 ¼" x 70	Cromo	B	10	A-1	24,45	8 426621 027301
11148	1 ½" x 70	Cromo	B	10	A-1	25,63	8 426621 027318

S-206 B Sifón curvo extensible con válvula lavabo-bidé / *Sifão curvo extensível com válvula lavatório – bidé.*



Ref.	Medida	Color/*Côr*	Envase *Embalagem*	U/	n.º	€	EAN 13
06206	1 ¼" x 63	Cromo	C	10	A-11	34,74	8 426621 028087
06218	1 ½" x 63	Cromo	C	10	A-11	34,74	8 426621 028094

S-205 B Sifón botella extensible con válvula lavabo-bidé / *Sifão garrafa extensível com válvula lavatório – bidé.*



Ref.	Medida	Color/*Côr*	Envase *Embalagem*	U/	n.º	€	EAN 13
04106	1 ¼" x 63	Cromo	C	10	A-2	34,74	8 426621 027264
04108	1 ½" x 63	Cromo	C	10	A-11	34,74	8 426621 027271

Consulte las condiciones exclusivas que Amado Salvador puede ofrecerle en productos de Jimten

A-61 B Tapón con junta y anilla / *Tampa com junção e anilha.*





Ref.	Medida	Color/*Côr*	Envase *Embalagem*	U/	n.º	€	EAN 13
22297	63	Cromo	A	20	A-10	**5,47**	8 426621 027370
22296	70	Cromo	A	20	A-10	**5,47**	8 426621 027363

A-30 B Conjunto tapón rejilla y cadena para bañera / *Conjunto tampa rede e corrente para banheira.*





Ref.	Medida	Color/*Côr*	Envase *Embalagem*	U/	n.º	€	EAN 13
22292	70	Cromo	A	10	A-10	**27,63**	8 426621 027325

A-31 B Conjunto tapón rejilla y cadena para lavabo-bidé / *Conjunto tampa rede e corrente para lavatório - bidé*





Ref.	Medida	Color/*Côr*	Envase *Embalagem*	U/	n.º	€	EAN 13
22293	63	Cromo	A	10	A-10	**19,25**	8 426621 027332
22294	70	Cromo	A	10	A-10	**19,25**	8 426621 027349

A-72 B Codo rosca una boca / *Cotovelo rosca uma boca.*





Ref.	Medida	Color/*Côr*	Envase *Embalagem*	U/	n.º	€	EAN 13
22298	1 ¼"	Cromo	A	10	A-1	**6,32**	8 426621 027387
22299	1 ½"	Cromo	A	10	A-1	**6,65**	8 426621 027394

A-137 B Codo para tubos lisos / *Cotovelo para tubos lisos.*





Ref.	Medida	Color/*Côr*	Envase *Embalagem*	U/	n.º	€	EAN 13
22300	1 ¼"	Cromo	A	10	A-1	**6,84**	8 426621 027400
22301	1 ½"	Cromo	B	10	A-2	**7,23**	8 426621 027417

Consulte las condiciones exclusivas que Amado Salvador puede ofrecerle en productos de Jimten

Medidas de los envases / *Medidas das embalagens*











Consulte las condiciones exclusivas que Amado Salvador puede ofrecerle en productos de Jimten



Sifones sencillos
Sifões simples



S-11

Med.x ø chapa	Ref.	U/	n.º	€
1¼x63	01106	50	A-4	8,46
1½x63	01188	50	A-12	8,69

Vertical compacto, válvula lavabo-bidé.
Vertical compacto, válvula lavatório-bidé.



S-18

Medida	Ref.	U/	n.º	€
1¼	03066	50	A-4	7,21

Vertical extensible, válvula pila de granito.
Vertical extensível, saída vertical, válvula pia granito.



S-25

JUNTAFIX

Med.x ø chapa	Ref.	U/	n.º	€
1¼x70	06036	50	A-12	7,54
1½x70	06018	50	A-5	7,86

Curvo extensible, salida horizontal, válvula fregadero.
Curva extensível, saída horizontal, válvula banca.



S-29

EN 274

JUNTAFIX

Medida	Ref.	U/	n.º	€
1¼	02056	50	A-4	5,36
1½	02068 ■	50	A-12	5,52

Botella extensible, salida inclinada, racor.
Garrafa extensível, saída inclinada, porca.



S-31

EN 274

JUNTAFIX

Medida	Ref.	U/	n.º	€
1¼	06046	50	A-4	5,01
1½	06028 ■	50	A-12	5,13
1¼x1½	06366 ■	50	A-12	5,25

Curvo extensible, salida horizontal, racor.
Curva extensível, saída horizontal, porca.



S-38

Medida	Ref.	U/	n.º	€
1¼	01116	50	A-9	4,50
1½	01248	50	A-4	4,59

Vertical, para tubos lisos.
Vertical, extensível, saída vertical, para tubos lisos.



S-39

JUNTAFIX

Medida	Ref.	U/	n.º	€
1¼	01126	50	A-4	5,36
1½	01268	50	A-12	5,52
1¼x1½	01568	50	A-12	6,23

Vertical extensible, racor.
Vertical extensível, saída vertical com porca.



S-61

EN 274

JUNTAFIX

Med.x ø chapa	Ref.	U/	n.º	€
1¼x63	01156	50	A-12	9,41
1½x63	01168 ■	50	A-5	9,76

Botella extensible, salida inclinada, válvula lavabo-bidé.
Garrafa extensível, saída inclinada, válvula lavatório-bidé.

Consulte las condiciones exclusivas que Amado Salvador puede ofrecerle en productos de Jimten



S-65

EN 274

JUNTAFIX

Medida	Ref.	U/	n.º	€
1¼	02116	50	A-4	5,09
1½	02128 ■	50	A-12	5,30
1¼x1½	02376 ■	50	A-12	5,30

Botella extensible, salida horizontal, racor.
Garrafa extens., saída horizontal, porca.



S-69

EN 274

JUNTAFIX

Medida	Ref.	U/	n.º	€
1¼	04016	50	A-9	5,09
1½	04058 ■	50	A-4	5,30

Botella corto extensible, salida horizontal, racor.
Garrafa curto extensível, saída horizontal, porca.



S-69 V

EN 274

JUNTAFIX

Medida	Ref.	U/	n.º	€
1¼	04546	40	A-9	9,52
1½	04548 ■	40	A-4	9,69

Botella corto extensible, racor, salida horizontal, con válvula de aireación incorporada.
Garrafa curto extensível, saída horizontal, com válvula de respiro, porca.



S-70

EN 274

Medida	Ref.	U/	n.º	€
1½	02138 ■	50	A-5	7,01

Botella extensible, salida horizontal, racor, toma electrodoméstico
Garrafa extensível, saída horizontal, porca, ligação auxiliar.



S-66

JUNTAFIX

Medida	Ref.	U/	n.º	€
1½	06068	50	A-12	5,46

Curvo extensible, salida inclinada, racor.
Curva extensível, saída inclinada, porca.



S-70

Medida	Ref.	U/	n.º	€
1½	02428	50	A-5	7,86

Botella extensible, salida horizontal, racor, doble toma electrodomésticos.
Garrafa extensível, saída horizontal, porca, 2 ligações electrodoméstico.



S-67

EN 274

JUNTAFIX

Medida	Ref.	U/	n.º	€
1¼	06076	50	A-4	6,22
1½	06088	50	A-5	6,24

Curvo extensible, salida orientable, racor.
Curva extensível, saída orientável, porca.



S-71

EN 274

Medida	Ref.	U/	n.º	€
1½	06118	50	A-13	7,97

Curvo extensible, salida orientable, racor, toma electrodoméstico.
Curva extensível, saída orientável, porca, ligação auxiliar.

Consulte las condiciones exclusivas que Amado Salvador puede ofrecerle en productos de Jimten



S-71

Medida	Ref.	U/	n.º	€
1½	06818	50	A-13	9,17

Curvo extensible, salida orientable, racor, doble toma electrodomésticos.
Curva extensível, saída orientável, porca, 2 ligações electrodoméstico.



EN 274

S-84 JUNTAFIX

Med.x ø chapa	Ref.	U/	n.º	€
1¼x63	04036	50	A-4	9,24
1½x63	04068 ■	50	A-12	9,76

Botella corto extensible, salida horizontal, válvula lavabo-bidé.
Garrafa curto extensível, saída horizontal, válvula lavatório-bidé.



EN 274

S-73

Medida	Ref.	U/	n.º	€
1½	06138 ■	50	A-5	6,98

Curvo extensible, salida horizontal, racor, toma electrodoméstico.
Curva extensível, saída horizontal, porca, ligação auxiliar.



S-88 JUNTAFIX

Med.x ø chapa	Ref.	U/	n.º	€
1½x63	06298	50	A-5	10,29

Curvo extensible, salida inclinada, válvula lavabo-bidé.
Curva extensível, saída inclinada, válvula lavatório-bidé.



EN 274

S-73

Medida	Ref.	U/	n.º	€
1½	06828 ■	50	A-5	8,05

Curvo extensible, salida horizontal, racor, doble toma electrodomésticos.
Curva extensível, saída horizontal, porca, 2 ligações electrodoméstico.



S-89 JUNTAFIX

Med.x ø chapa	Ref.	U/	n.º	€
1¼x63	06256	50	A-12	10,40
1½x63	06288	50	A-13	10,91

Curvo extensible, salida orientable, válvula lavabo-bidé.
Curva extensível, saída orientável, válvula lavatório-bidé.



EN 274

S-83 JUNTAFIX

Med.x ø chapa	Ref.	U/	n.º	€
1¼x70	02196	50	A-12	7,71
1½x70	02208 ■	50	A-5	8,18
1½x85	02408 ■	50	A-5	9,99

Botella extensible, salida horizontal, válvula fregadero.
Garrafa extensível, saída horizontal, válvula banca.



S-90 JUNTAFIX

Med.x ø chapa	Ref.	U/	n.º	€
1¼x63	06266	50	A-12	9,38
1½x63	06278	50	A-5	9,62

Curvo extensible, salida horizontal, válvula lavabo-bidé.
Curva extensível, saída horizontal, válvula lavatório-bidé.

Consulte las condiciones exclusivas que Amado Salvador puede ofrecerle en productos de Jimten

S-135



EN 274
JUNTAFIX

Med.x ø chapa	Ref.	U/	n.º	€
1¼x63	01226	50	A-12	9,31
1½x63	01238 ■	50	A-5	10,05

Botella extensible, salida horizontal, válvula lavabo-bidé.
Garrafa extensível, saída horizontal, válvula lavatório-bidé.

S-154



JUNTAFIX

Med.x ø chapa	Ref.	U/	n.º	€
1½x63	01308	50	A-5	10,24

Especial bidé, válvula lavabo-bidé.
Especial bidé, válvula lavatório-bidé.

S-136



EN 274
JUNTAFIX

Med.x ø chapa	Ref.	U/	n.º	€
1¼x70	02226	50	A-4	7,71
1½x70	02238 ■	50	A-12	8,19

Botella corto extensible, salida horizontal, válvula fregadero.
Garrafa curto extensível, saída horizontal, válvula banca.

S-156



EN 274
JUNTAFIX

Medida	Ref.	U/	n.º	€
1¼x1½	02336 ■	50	A-12	5,38
1½	02348 ■	50	A-12	5,56

Especial bidé, racor.
Especial bidé, porca.

S-137



Med.x ø chapa	Ref.	U/	n.º	€
1½x70	02258	50	A-4	7,22

Vertical, válvula fregadero.
Vertical, saída vertical, válvula banca.

S-256



EN 274
JUNTAFIX

Medida	Ref.	U/	n.º	€
1¼	06666	50	A-4	5,90
1½	06798 ■	50	A-13	6,00

Curvo extensible, salida vertical orientable con racor.
Curva extensível, saída vertical orientável com porca.

S-151



Medida	Ref.	U/	n.º	€
1¼	01276	50	A-9	4,42
1½	01288	50	A-4	4,75

Vertical, racor.
Vertical, saída vertical, porca.

S-304



EN 274
MODELO AHORRO ESPACIO
MODELO ARRUMO DE ESPAÇO

Medida	Ref.	U/	n.º	€
1½	06968 ■	25	A-12	11,09

Curvo desplazado, salida horizontal, con toma electrodomésticos. Con junta conica. Máx. 270, Mín. 186.
Curva deslocada, saída horizontal, com ligação doméstica. Com vedaçao conica. Máx. 270, Mín. 186.

Consulte las condiciones exclusivas que Amado Salvador puede ofrecerle en productos de Jimten



EN 274

MODELO AHORRO ESPACIO
MODELO ARRUMO DE ESPAÇO

S-305

Medida	Máx.-Mín	Junta	Ref.	U/	n.°	€
1¼	265-95	Cónica	06976	25	A-4	9,68
1½	285-186	Cónica	06978 ■	25	A-12	9,97
1¼	265-95	Plana	06926	25	A-4	9,68

Curvo desplazado, salida horizontal.
Curva deslocada, saída horizontal.



MODELO AHORRO ESPACIO
MODELO ARRUMO DE ESPAÇO

S-3051

Medida	Ref.	U/	n.°	€
1 ¼x40	9006738	12	-	33,76

Sifón visto con cuello extensible con conexión de junta plana. Incluye tornillos de fijación.
Sifão externo com racor extensível. União com vedação liso.Contém parafusos de fixação.



MODELO AHORRO ESPACIO
MODELO ARRUMO DE ESPAÇO

S-3042

Medida	Ref.	U/	n.°	€
1 ½x40	9006735	25	-	21,57

Sifón curvo con tres tomas de electrodomésticos. Conexión junta plana y tubo plano de 85x25mm.
Sifão curvo com 3 ligações electrodomésticos. União com vedação liso e tubo plano de 85x25mm.



EN 274

S-235

Med.x ø chapa	Ref.	U/	n.°	€
1½x115	02418 ■	50	A-13	11,31

Curvo extensible, salida horizontal, válvula fregadero.
Sifão banca com válvula ø 115.



JUNTAFIX CLICKCLACK

S-542

Med.salida x ø embellecedor	Ref.	U/	n.°	€
1¼x66	02776	50	A-4	15,76
1½x66	02778	50	A-12	16,69

Botella corto extensible, salida horizontal, válvula fregadero, con sistema de apertura/cierre Click-Clack. (Con chapa ac. inox. Ø70).
Garrafa curto extensível, saída horizontal, válvula banca, com sistema de abertura/fecho Click-Clack. (Com chapa aço. inox. Ø70).



JUNTAFIX CLICKCLACK

S-543

Med.salida x ø embellecedor	Ref.	U/	n.°	€
1¼x66	02786	50	A-13	17,90

Botella corto extensible, salida horizontal, válvula fregadero, alargadera y plafón, con sistema de apertura/cierre Click-Clack. (Con chapa ac. inox. Ø70).
Garrafa curto extensível, saída horizontal, válvula banca, com sistema de abertura/fecho Click-Clack, aumento e espelho. (Com chapa aço. inox. Ø70).



EN 274

S-276

Med.x ø chapa	Ref.	U/	n.°	€
1½x115	02438 ■	50	A-13	11,39

Botella extensible, salida horizontal, válvula fregadero.
Garrafa extensível, saída horizontal, lava loiça 115.



EN 274

JUNTAFIX

S-325

Medida	Ref.	U/	n.°	€
1¼	02606	50	A-12	6,22
1½	02628 ■	50	A-13	6,45

Botella extensible, salida horizontal, racor, alargadera y plafón.
Garrafa extensível, saída horizontal, porca, aumento e espelho.

Consulte las condiciones exclusivas que Amado Salvador puede ofrecerle en productos de Jimten



S-354

JUNTAFIX

Medida	Ref.	U/	n.º	€
1¼	04526	50	A-12	6,90

Botella corto extensible, salida horizontal, racor, alargadera y plafón.
Garrafa curto extensível, saída horizontal, porca, aumento e espelho.



S-351

EN 274

Med.x ø chapa	Ref.	U/	n.º	€
1 ½x70	02638 ■	50	A-13	9,38

Botella extensible, salida horizontal, válvula fregadero, toma electrodoméstico.
Garrafa extensível, saída horizontal, válvula banca, ligação auxiliar.



S-355

JUNTAFIX

Med.x ø chapa	Ref.	U/	n.º	€
1¼x70	02646	50	A-5	9,58

Botella corto extensible, salida horizontal, válvula fregadero, alargadera y plafón.
Garrafa curto extensível, saída horizontal, válvula banca, aumento e espelho.



S-439

EN 274

Medida	Ref.	U/	n.º	€
1¼x40 M.	01596 ■	25	A-4	11,10

Sifón botella extensible con registro, salida horizontal encolar con alargadera y plafón.
Sifão garrafa, extensível, saída horizontal colar, aumento e espelho, com registo.



S-352

JUNTAFIX

Med.x ø chapa	Ref.	U/	n.º	€
1¼x70	06014	50	A-5	9,58

Curvo extensible, salida horizontal, válvula fregadero, alargadera y plafón.
Curva extensível, saída horizontal, válvula banca, aumento e espelho.



S-353

JUNTAFIX

Medida	Ref.	U/	n.º	€
1¼	06024	50	A-12	6,90

Curvo extensible, salida horizontal, racor, alargadera y plafón.
Curva extensível, saída horizontal, porca, aumento e espelho.



S-3801

Medida	Ref.	U/	n.º	€
Ø50/40	9006736	10	-	14,84

Sifón de urinario con tapón de registro para limpieza. Salida Horizontal 50/40. Compatible con urinarios con descarga de 2-4 l.
Sifão para urinol com tampão de registo para limpeza. Saída horizontal 50/40. Compatível com urinóis com descarga de 2-4 l.



S-380

EN 274

Medida	Ref.	U/	n.º	€
1½	04528 ■	25	A-9	23,44

Sifón para urinario, botella, corto extensible.
Sifão urinol, garrafa curto, extensível.

Consulte las condiciones exclusivas que Amado Salvador puede ofrecerle en productos de Jimten



S-478

Med.x ø chapa	Ref.	U/	n.°	€
1½x115	02718	50	A-15	29,52

Botella extensible, salida horizontal, válvula cesta fregadero, con rebosadero rectangular.
Garrafa saída horizontal, valvula cesta banca com estensivel respiro rectangular.



S-476

JUNTAFIX

Med.x ø chapa	Ref.	U/	n.°	€
1½x115	02698	50	A-15	22,37

Botella extensible, salida horizontal, válvula fregadero con rebosadero rectangular.
Garrafa extensivel saída horizontal valvula banca com respiro rectangular.



S-477

Med.x ø chapa	Ref.	U/	n.°	€
1½x115	02708	50	A-13	24,16

Botella extensible, salida horizontal, válvula de cesta fregadero.
Garrafa extensivel, saída horizontal, valvula cesta banca.



S-426

EN 274

Med.x ø Salida	Ref.	U/	n.°	€
1 ¼x32	04576	50	A-9	6,33
1 ¼x40	04578	50	A-9	6,54

Sifón vertical lavabo-bidé.
(Tamaño reducido, especial para espacios limitados).
Sifão vertical lavatório-bidé.
(tamanho reduzido, especial limitação da espaço).

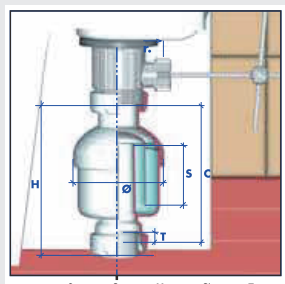

r.	S	C	H	Ø	T
1 1/4"	51	114	120	75	10 MÁX.*

El nuevo sifón S-426 de Jimten ha sido diseñado para resolver y facilitar la instalación de sifones en lavabos y bidés con desagüe vertical y especialmente en situaciones con limitación de espacio, como sucede en el caso de bidés provistos de válvulas de desagüe automáticas.
O novo sifão S-426 de Jimten foi desenhado para resolver e facilitar la instalação de sifões en lavatorios e bidés con saída vertical e especialmente en situações com restrição do espaço, como ocorre no caso do bidés providos da válvulas de saída automáticas.

Consulte las condiciones exclusivas que Amado Salvador puede ofrecerle en productos de Jimten

JUNTAFIX — SIFÓN BOTELLA JUNTAFIX / *SIFÃO GARRAFA JUNTAFIX*



S-865

EN 274

Medida	Ref.	U/	n.º	€
1 ½"	01658	25	A-9	6,23

Sifón botella Juntafix, extensible, salida horizontal, racor.
Sifão garrafa Juntafix, extensível, saída horizontal, porca.



S-854

Medida	Ref.	U/	n.º	€
1 ½"	01668	25	A-4	7,54

Sifón botella Juntafix, extensible, salida horizontal, racor, alargadera y plafón.
Sifão garrafa Juntafix, extensível, saída horizontal, porca, aumento e espelho.



S-865

Medida	Ref.	U/	n.º	€
1 ¼"	01656	25	A-9	6,18

Sifón botella Juntafix, extensible, salida horizontal, racor.
Sifão garrafa Juntafix, extensível, saída horizontal, porca.



S-854

Medida	Ref.	U/	n.º	€
1 ¼"	01666	25	A-4	7,35

Sifón botella Juntafix, extensible, salida horizontal, racor, alargadera y plafón.
Sifão garrafa Juntafix, extensível, saída horizontal, porca, aumento e espelho.

SIFONES PARA EMPOTRAR / *SIFÕES PARA EMBUTIR*



S-2651

Medida	Ref.	U/	n.º	€
40/50	9006743	25	-	24,02

Sifón empotrado para lavabos de necesidades especiales con altura ajustable y salida 40/50. Altura ajustable en 35mm y tapón registrable. Incluye tapa de protección y tornillos de fijación.
Sifão embutido para lavatórios com necessidades especiais, altura regulável e saída 40/50. Altura ajustável em 35mm e tampa registrável. Inclui tampa de proteção e parafusos de fixação.



A-2651

Color	Ref.	U/	n.º	€
Cromo	9006729	25	-	24,38

Set de embellecedor para sifón empotrado (ref.9006743). Conexión junta plana. Embellecedor cromo y tubo de 32x250mm.
Guarnição para sifão embutido (ref. 9006743). União com vedação liso. Guarnição cromada e tubo de 32x250mm.

A-2751



Color	Ref.	U/	n.º	€
Cromo	9006727	25	-	26,52

Embellecedor compatible con sifón empotrado (ref.9006743). Embellecedor cromo,tubo de latón cromado. 32x350mm con Válvula 1 1/4x70
Guarnição compatível com sifão embutido (ref. 9006743). Guarnição cromado, tubo de latão cromado. 32x350mm com válvula 1 1 / 4x70.

Consulte las condiciones exclusivas que Amado Salvador puede ofrecerle en productos de Jimten

SIFONES PARA ELECTRODOMÉSTICOS - AIRE ACONDICIONADO / *SIFÕES ELECTRODOMÉSTICOS - AR CONDICIONADO*



S-265

Medida	Ref.	U/	n.º	€
Ø40 H	**19028**	10	A-11	**31,27**
Ø40 M	**19058**	10	A-11	**31,27**

Sifón sencillo para empotrar, salida encolar,toma lavadora.
Sifão simples para embutir, saída colar Ø40, ligação máquina lavar.



S-120

Medida	Ref.	U/	n.º	€
1½	**19068**	25	A-4	**10,74**

Curvo extensible doble desagüe electrodomésticos.
Curva extensível, dupla ligação.



S-2655

Medida	Ref.	U/	n.º	€
¾x40/50	**9006739**	25	-	**10,20**

Sifón empotrado para lavavajillas y lavadoras con toma de electrodoméstico y embellecedor. Salida 40/50M. Incluye tornillos de fijación.
Sifão de encastrar para máquinas de lavar e lava-louças, com ligação eletrodoméstico e espelho embelezador. Saída 40/50M. Inclui parafusos de fixação.



S-118

Medida	Ref.	U/	n.º	€
1½	**19018**	50	A-5	**9,69**

Curvo extensible, especial desagües electrodomésticos.
Curva extensível, especial saída electrodoméstico.



S-2654

Medida	Ref.	U/	n.º	€
¾x40	**9006740**	10	-	**10,20**

Sifón especial para lavadoras y lavavajillas, con toma de electrodomésticos y salida horizontal 40mm. Incluye tornillos de fijación.
Sifão especial para máquinas de lavar e lava-louças, com ligação eletrodoméstico e saída horizontal 40mm. Inclui parafusos de fixação.

Consulte las condiciones exclusivas que Amado Salvador puede ofrecerle en productos de Jimten



S-508

Medida	Ref.	U/	n.º	€
22-26-32	19078	10	A-11	38,77

Sifón registrable para aire acondicionado.
Sifão registable para ar condicionado.



Medida	Ref.	U/	n.º	€
204x239x57	22285	10	A-9	29,35

Caja empotrable para registro de sifón aire acondicionado, con tapa y tornillos.
Caixa encastrável para registro do sifão para ar condicionado, com tampa e parafusos.

CARACTERÍSTICAS TÉCNICAS / *CARÁCTERISTICAS TÉCNICAS*





Sifón seco: La bola impide el retorno de olores.
Sifão seco: La bola impede o regresso dos odores.

Sifón con agua: En presencia de agua la bola flota.
Sifão com água: En presenta de água la bola flutua.

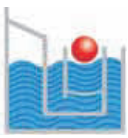



A - Manguito de entrada con junta.
Tubo de admissão com vedação.
B - Salida polivalente.
Saída polivalente.
C - Doble junta tórica en conexiones. Salidas pretroqueladas.
Dupla O ring em ligações. Saídas pretroqueladas.
D - Útil para desbloqueo salidas suministrado.
Ferramenta para desbloqueio de saídas fornecido.
E - Tapón de registro.
Tampa de registo.

MANGUITOS FLEXIBLES / *UNIÕES FLEXÍVEIS*



A-111

Medida	Max-Min	Ref.	U/	n.º	€
A 32/40	910-480	22048	50	A-12	6,36
A 40/50	980-445	22049	50	A-5	7,14
B 32	815-385	22335	50	A-4	6,12
B 40	880-345	22336	50	A-4	6,90
C 40/50-40	930-395	22347	50	A-5	7,14

Manguito flexible bocas lisas. No encolable.
(Para conexiones de difícil acceso. No utilizar como sifón de desagüe).
Tubo flexível bocas lisas. Não colável.
(Para ligações de difícil acesso. Não utilizar como sifão de saída).



A-103 Con junta plana. / *Vedação liso.*

Medida	Max-Min	Ref.	U/	n.º	€
1¼x32/40	825-360	22363	50	A-4	5,91
1½x40/50	950-365	22364	50	A-12	6,61

A-104 Con junta cónica. / *Vedação cónica.*

Medida	Max-Min	Ref.	U/	n.º	€
1¼x32/40	825-360	22365	50	A-4	5,91
1½x40/50	950-365	22366	50	A-12	6,61

Manguito flexible con plafón y gancho de sujeción.
No encolable.
(Para conexiones de difícil acceso. No utilizar como sifón de desagüe..
Tubo flexível com espelho e gancho de suporte. Não colável.
(Para ligações de difícil acesso. Não utilizar como sifão de saída).

Consulte las condiciones exclusivas que Amado Salvador puede ofrecerle en productos de Jimten



A-103 Con junta plana. / *Vedação liso.*

Medida	Max-Min	Ref.	U/	n.°	€
A 1¼x32/40	825-360	22042	50	A-4	5,60
A 1½x40/50	950-365	22043	50	A-12	6,26
B 1¼x32	800-370	22331	50	A-9	5,48
B 1½x40	875-325	22332	50	A-4	6,11
B 1½x50	875-325	22345	50	A-12	6,29

A-104 Con junta cónica. / *Vedação cónica.*

Medida	Max-Min	Ref.	U/	n.°	€
A 1¼x32/40	825-360	22044	50	A-4	5,60
A 1½x40/50	950-365	22045	50	A-12	6,26
B 1¼x32	800-370	22333	50	A-4	5,48
B 1½x40	875-325	22334	50	A-4	6,11
B 1½x50	875-325	22346	50	A-12	6,29

A-119 Con junta plana. / *Vedação liso.*

Medida	Max-Min	Ref.	U/	n.°	€
A 1¼x32/40	445-255	22066	50	A-9	5,06
B 1¼x32	410-230	22337	50	A-9	4,94

A-120 Con junta cónica. / *Vedação cónica.*

Medida	Max-Min	Ref.	U/	n.°	€
A 1¼x32/40	445-255	22067	50	A-9	5,06
B 1¼x32	410-230	22338	50	A-9	4,94

Manguito flexible. No encolable.
(Para conexiones de difícil acceso. No utilizar como sifón de desagüe).
Tubo flexível. Não colável.
(Para ligações de difícil acesso. Não utilizar como sifão de saída).



EN 274
JUNTAFIX

S-382

Medida	Max-Min	Ref.	U/	n.°	€
A 1¼x32/40	840-410	11316 ■	50	A-12	9,05
A 1½x40/50	995-410	11318 ■	50	A-13	10,04
B 1¼x32	765-370	11006	50	A-12	8,90
B 1½x40	920-370	11008	50	A-5	9,86

Válvula Ø 70 con tubo flexible.
(Para conexiones de difícil acceso. No utilizar como sifón de desagüe).
Valvula Ø 70 com tubo flexível.
(Para ligações de difícil acesso. Não utilizar como sifão de saída).



EN 274
JUNTAFIX

S-382

Medida	Max-Min	Ref.	U/	n.°	€
1¼x32/40	840-410	11376 ■	50	A-12	9,36
1½x40/50	995-410	11378 ■	50	A-13	10,38

Válvula Ø 70 con tubo flexible, plafón y gancho de sujeción.
(Para conexiones de difícil acceso. No utilizar como sifón de desagüe).
Valvula Ø 70 com tubo flexível, espelho e gancho de suporte.
(Para ligações de difícil acesso. Não utilizar como sifão de saída).



CLICKCLACK
JUNTAFIX

S-680

Medida	Max-Min	Ref.	U/	n.°	€
1¼x70	800-370	14077 ■	10	A-8	16,08

Válvula salida horizontal con sistema de apertura click-clack Ø 66 (chapa de acero inoxidable Ø 70) con tubo flexible.
(Para conexiones de difícil acceso. No utilizar como sifón de desagüe).
Valvula saida horizontal com sistema de abertura/fechoo click-clack Ø 66 (chapa aço inoxidável Ø 70) com tubo flexível. (Para ligações de difícil acesso. Não utilizar como sifão de saída).



CLICKCLACK
JUNTAFIX

S-582

Medida	Max-Min	Ref.	U/	n.°	€
1¼x32	765-370	11346	50	A-12	16,18
1½x40	920-370	11348	50	A-5	17,21

Válvula con sistema de apertura click-clack Ø 66 (chapa de acero inoxidable Ø 70) con tubo flexible.
(Para conexiones de difícil acceso. No utilizar como sifón de desagüe).
Válvula com sistema de abertura/fechoo click-clack Ø 66 (chapa aço inoxidável Ø 70) com tubo flexível.
(Para ligações de difícil acesso. Não utilizar como sifão de saída).

Consulte las condiciones exclusivas que Amado Salvador puede ofrecerle en productos de Jimten



Sifones dobles
Sifões duplos



EN 274

S-7 JUNTAFIX

Medida	Ref.	U/	n.º	€
1½	05018 ■	30	A-13	12,90

Desagüe sifónico doble, extensible, salida horizontal, con racores.
Saída sifónica dupla, extensível, saída horizontal, com porcas.



EN 274

S-40 JUNTAFIX

Med.x ø chapa	Ref.	U/	n.º	€
1½x70	05078 ■	25	A-13	18,90

Colector central sifónico, botella, extensible, salida horizontal, con válvulas y toma auxiliar.
Colector central sifónico, botella, extensible, saída horizontal, com válvulas y toma auxiliar.



S-10 JUNTAFIX

Med.x ø chapa	Ref.	U/	n.º	€
1½x70	05048	25	A-13	18,99
1½x85	05408	25	A-13	19,41

Desagüe sifónico doble, extensible, especial fregadero gres, salida horizontal, con válvulas.
Saída sifónica dupla, extensível, especial banca granito, saída horizontal, com válvulas.



EN 274

S-41 JUNTAFIX

Medida	Ref.	U/	n.º	€
1½	05088 ■	25	A-13	12,88

Colector central sifónico, botella, extensible, salida horizontal, con racores y toma auxiliar.
Colector central sifónico, garrafa, extensível, saída horizontal, com porcas e ligação auxiliar.



S-26 JUNTAFIX

Med.x ø chapa	Ref.	U/	n.º	€
1½x70	07018	25	A-13	19,94
1½x70 ESPECIAL	07078	20	A-13	20,56

Sifón curvo doble, extensible, salida orientable, con válvulas y toma auxiliar.
Sifão curvo duplo, extensível, saída orientável, com válvula e ligação auxiliar.



EN 274

S-49 JUNTAFIX

Med.x ø chapa	Ref.	U/	n.º	€
1½x70	05098 ■	25	A-13	18,89

Colector central sifónico, curvo, extensible, salida horizontal, con válvulas y toma auxiliar.
Colector central sifónico, curvo, extensível, saída horizontal, com válvulas e ligação auxiliar.



S-30 JUNTAFIX

Medida	Ref.	U/	n.º	€
1½	07028	30	A-13	12,90
1½ ESPECIAL	07068	25	A-13	14,07

Sifón curvo doble, extensible, salida orientable, con racores y toma auxiliar.
Sifão curvo duplo, extensível, saída orientável, com porcas e ligação auxiliar.



EN 274

S-50 JUNTAFIX

Medida	Ref.	U/	n.º	€
1½	05108 ■	25	A-13	12,88

Colector central sifónico, curvo, extensible, salida horizontal, con racores y toma auxiliar.
Colector central sifónico, curvo, extensível, saída horizontal, com porcas e ligação auxiliar.

Consulte las condiciones exclusivas que Amado Salvador puede ofrecerle en productos de Jimten



S-62

Medida	Ref.	U/	n.º	€
1½	05118	25	A-13	19,64

Desagüe sifónico, doble extensible, salida horizontal, con válvulas pila granito.
Saída sifónica, dupla extensível, saída horizontal, com válvulas pia granito.



EN 274

JUNTAFIX

S-201

Medida	Ref.	U/	n.º	€
1½	05328	25	A-13	13,63

Colector lateral, curvo, extensible, salida universal, racores, toma auxiliar.
Colector lateral, curvo, extensível, saída universal, porcas, ligação auxiliar.



EN 274

JUNTAFIX

S-91

Medida	Ref.	U/	n.º	€
1½	05128 ■	25	A-13	13,12

Colector lateral sifónico, curvo, extensible, salida horizontal, con racores y toma auxiliar.
Colector lateral sifónico, curvo, extensível, saída horizontal, com porcas e ligação auxiliar.



S-232

Med.x ø chapa	Ref.	U/	n.º	€
1½x115	05388	25	A-15	21,64

Colector central sifónico, extensible, salida horizontal, válvulas.
Colector central sifónico, extensível, saída horizontal, válvulas.



EN 274

JUNTAFIX

S-92

Medida	Ref.	U/	n.º	€
1½	05138 ■	25	A-13	13,12

Colector lateral sifónico, botella, extensible, salida horizontal, con racores y toma auxiliar.
Colector lateral sifónico, garrafa, extensível, saída horizontal, com porcas e ligação auxiliar.



S-233

Med.x ø chapa	Ref.	U/	n.º	€
1½x115	07088	25	A-15	22,64

Curvo doble, extensible, salida orientable, válvulas y toma auxiliar.
Curva duplo, extensível, saída orientável, válvulas e ligação auxiliar.



EN 274

JUNTAFIX

S-106

Med.x ø chapa	Ref.	U/	n.º	€
1½x70	05238 ■	25	A-13	19,17

Colector lateral sifónico, curvo, extensible, salida horizontal, con válvulas y toma auxiliar.
Colector lateral sifónico, curvo, extensível, saída horizontal, com válvulas e ligação auxiliar.



EN 274

S-234

Med.x ø chapa	Ref.	U/	n.º	€
1½x115	05398 ■	25	A-15	22,97

Colector central, curvo, extensible, salida horizontal, válvulas, toma auxiliar.
Colector central, curvo, extensível, saída horizontal, válvulas, ligação auxiliar.

Consulte las condiciones exclusivas que Amado Salvador puede ofrecerle en productos de Jimten



EN 274

MODELO AHORRO ESPACIO
MODELO ARRUMO DE ESPAÇO

S-307

Medida	Ref.	U/	n.º	€
1½	07158	10	A-12	17,61

Curvo doble desplazado, con toma auxiliar electrodomésticos. Máx. 255, Mín. 120.
Curva dupla deslocada, com ligação auxiliar doméstica. Máx. 255, Mín. 120.



EN 274

JUNTAFIX

MODELO AHORRO ESPACIO
MODELO ARRUMO DE ESPAÇO

S-306

Medida	Ref.	U/	n.º	€
1½	07148	10	A-12	19,17

Curvo doble desplazado, con toma auxiliar electrodomésticos. Máx. 305, Mín. 191.
Curva dupla deslocada, com ligação auxiliar doméstica. Máx. 305, Mín. 191.



JUNTAFIX

S-424

Medida	Ref.	U/	n.º	€
1½	05598	25	A-5	10,81

Colector central no sifónico con toma electrodoméstico.
(Ver kit ahorro espacio A-128 en Accesorios Saneamiento, pág. 57)
Colector central, não sifónico com ligação auxiliar.
(Ver kit arrumo espaço A-128 en Acessórios saneamento, pag. 57)



S-471

Med.x ø chapa	Ref.	U/	n.º	€
1½x115	05618	15	A-5	39,99

Colector central sifónico extensible, salida horizontal válvulas.
Colector central sifónico, extensivel, saída horizontal, valvulas.

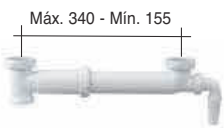

S-319

Medida	Ref.	U/	n.º	€
1½	05508	10	A-11	10,29

Colector extra-plano.
(Ver kit ahorro espacio A-128 en Accesorios Saneamiento, pág. 57)
Colector extra-plano.
(Ver kit arrumo espaço A-128 en Acessórios saneamento, pag. 57)



JUNTAFIX

S-472

Med.x ø chapa	Ref.	U/	n.º	€
1½x115	05628	15	A-5	56,04

Colector central sifónico extensible, salida horizontal válvulas de cesta con rebosadero.
Colector central sifónico, extensivel, saída horizontal, valvulas cesta com respiro.



JUNTAFIX

S-473

Med.x ø chapa	Ref.	U/	n.º	€
1½x115	05638	15	A-5	50,36

Colector central sifónico extensible, salida horizontal válvulas de cesta.
Colector central sifónico, extensivel, saída horizontal, valvulas cesta.



S-559

MODELO AHORRO ESPACIO
MODELO ARRUMO DE ESPAÇO

Med.x ø chapa	Ref.	U/	n.°	€
1½x115	07248	10	-	55,13

Colector sifónico curvo ahorro espacio para fregadero con válvula cesta Ø 115, rebosadero rectangular y dos tomas de electrodomestico.

Colector sifónico curvo arrumo de espaço para banca com válvulas de cesta Ø115, respiro rectangular e duas ligações auxiliares.

Ahorro espacio / *Poupa espaço.*

Su cuello orientable permite desplazar la instalación al máximo, ganando espacio debajo del fregadero.

O pescoço orientável permite deslocar a instalação ao máximo, ganhando espaço debaixo do lavatório.



JUNTAFIX

Instalación rápida y segura gracias a su sistema de junta integrada.

Instalação rápida e segura graças ao seu sistema de vedação integrada.

Instalación a distintas alturas

Instalação a diferentes alturas

Adaptable a fregaderos a distintas alturas.

Adaptável a lavatórios a diferentes alturas.

Múltiples configuraciones / *Configurações múltiplas*

Regulable en altura, profundidad y longitud, permitiendo distintas configuraciones.

Regulável em altura, profundidade e comprimento, permitindo diferentes configurações.



S-558

MODELO AHORRO ESPACIO
MODELO ARRUMO DE ESPAÇO

Med.x ø chapa	Ref.	U/	n.°	€
1½	07238	10	-	23,50

Sifón curvo ahorro espacio para fregadero con dos tomas de electrodomestico.

Sifão curvo arrumo de espaço para banca com duas ligações auxiliares.



Consulte las condiciones exclusivas que Amado Salvador puede ofrecerle en productos de Jimten

SISTEMA DE VENTILACION AUTOMATICA DE LA RED DE EVACUACION
SISTEMA DE VENTILAÇÃO AUTOMÁTICA À REDE DE EVACUAÇÃO



A-69

Medida	Ref.	U/	n.º	€
Ø32M	22022	20	A-1	21,05
Ø40M	22023	20	A-1	23,08
Ø110H	22025	5	A-2	137,21

Válvula de aireación. **M**.- Macho **H**.- Hembra
Válvulas de respiro. Macho Fêmea



A-112

Medida	Ref.	U/	n.º	€
1 ¼x32	22052	50	A-2	4,95
1 ½x40	22053	50	A-11	4,99

Válvula de aireación intercalable.
Valvula de respiro intercalável.

Consulte las condiciones exclusivas que Amado Salvador puede ofrecerle en productos de Jimten



VALVULAS DE DESAGÜE CON TAPON / *VÁLVULAS DE SAÍDA COM TAMPÃO*



S-13

EN 274 · JUNTAFIX

Med.salida x ø chapa	Ref.	U/	n.º	€
1¼x70	11016	50	A-8	4,28
1½x70	11028	50	A-8	4,50

Fregadero.
Banca.



S-174

EN 274

Med.salida x ø chapa	Ref.	U/	n.º	€
1½x85 C/TORNILLO M6 X 65	11078	50	A-9	6,79
1½x85 C/TORNILLO M6 X 100	22187	50	A-9	7,77

Especial Ø 85, fregadero gres fino, Roca, composite, fibra, etc.
Especial Ø 85, bancas granito fino, Roca, composto, fibra, etc.



S-35

EN 274 · JUNTAFIX

Med.salida x ø chapa	Ref.	U/	n.º	€
1¼x63	10036	50	A-8	5,84
1½x63	10048	50	A-8	5,92

Lavabo-bidé.
Lavatório-bidé.



S-540 FLAT

JUNTAFIX · CLICK CLACK FLAT

Med.salida x ø embellecedor	Ref.	U/	n.º	€
1¼x66	14040	25	A-11	13,45
1½x66	14042	25	A-11	13,69

Válvula para lavabo/bidé con sistema de apertura/cierre Click-Clack Ø66 mm en acero inoxidable. Tornillo M6x65. Sistema de junta integrada JUNTAFIX.
Válvula lavatório/bide com sistema de abertura/fecho Click-Clack Ø66 mm em aço inox. Parafuso M6x65.



S-35 Cromo

JUNTAFIX

Med.salida x ø chapa	Ref.	U/	n.º	€
1¼ x 63	10076	25	A-11	6,36
1½ x 63	10078	25	A-2	6,52
1¼ x 70	10006	25	A-11	6,62
1½ x 70	10008	25	A-11	6,77

Válvula desagüe con tapón ABS cromo (chapa ac. inox.)
Válvula de saída com tampão ABS cromo (chapa aço inoxidável.)



S-158

EN 274

Med.salida x ø chapa	Ref.	U/	n.º	€
1½x70	11058	50	A-9	4,99

Alta, fregadero acero inoxidable.
Alta, banca aço inoxidável.



A-158

Med.chapa x ø embellecedor	Ref.	U/	n.º	€
A 70x66	22350	25	A-2	10,09
B 70x66	22354	25	A-2	10,09
C 70x66	22353	50	A-1	6,65

Conjunto embellecedor sistema de apertura/cierre Click-Clack.
Conjunto embelezador abertura/fecho Click-Clack.

Consulte las condiciones exclusivas que Amado Salvador puede ofrecerle en productos de Jimten



S-160

EN 274

Med.salida x ø chapa	Ref.	U/	n.º	€
1½x115	11068	50	A-4	10,34

Fregadero acero inoxidable.
Banca aço inoxidável.

MODELO AHORRO ESPACIO ESPECIAL PARA MUEBLES DE LAVABO
MODELO ARRUMO DE ESPAÇO ESPECIAL PARA MÓVEIS DE LAVATÓRIOS



S-683

JUNTAFIX

Med.salida x ø chapa	Ref.	U/	n.º	€
1¼x63	14072	10	A-2	7,19

Válvula salida horizontal con tapón y cadenilla.
Válvula saida horizontal com tampão e corrente.

MODELO AHORRO ESPACIO ESPECIAL PARA MUEBLES DE LAVABO
MODELO ARRUMO DE ESPAÇO ESPECIAL PARA MÓVEIS DE LAVATÓRIOS



S-684

JUNTAFIX

Med.salida x ø chapa	Ref.	U/	n.º	€
1¼x63	14073	10	A-2	7,69

Válvula salida horizontal con tapón ABS cromado (chapa ac. inox.) y cadenilla.
Válvula saida horizontal com tampão ABS cromo (chapa aço inoxidável) e corrente.



S-4403

Medida	Ref.	U/	n.º	€
-	9006734	20	-	43,61

Válvula con rebosadero integrado INEO FLUX para lavabos sin rebosadero. Altura ajustable. Fácil de instalar. Incluye juntas biinyectadas. Compatible con grifería con sistema de apertura de accionamiento automático. No incluye tapón. Completar con Ref. 9006733 o ref. 9006723.
Válvula com respiro integrado INEO FLUX para pias sem respiro. Altura ajustável. Fácil de instalar. Inclui vedações bi-injetadas. Compatível com torneiras com sistema de abertura automática. Não inclui tampa. Completar com Ref. 9006733 ou ref. 9006723.



S-447

EN 274

JUNTAFIX

Med.salida x ø chapa	Ref.	U/	n.º	€
1¼x63	10046	25	A-11	13,37
1½x63	10038	25	A-2	13,27

Válvula de desagüe con embellecedor cromo, para lavabo sin rebosadero.
Válvula de saída com embelezador cromo, para lavatórios sem respiro.

MODELO AHORRO ESPACIO ESPECIAL PARA MUEBLES DE LAVABO
MODELO ARRUMO DE ESPAÇO ESPECIAL PARA MÓVEIS DE LAVATÓRIOS



S-685

CLICKCLACK
JUNTAFIX

Med.salida x ø chapa	Ref.	U/	n.º	€
1¼x70	14074	10	A-8	13,91

Válvula salida horizontal con tapón Click-Clack Ø66. Chapa de acero inoxidable Ø70.
Válvula saida horizontal com tampão Click-Clack Ø66. Chapa de aço inoxidável Ø70.



S-161

Med.salida x ø chapa	Ref.	U/	n.º	€
1½x115	14058	25	A-9	18,69

Rebosadero flexible, rectangular sin chapa, para fregadero acero inoxidable.
Respiro flexível, rectangular sem chapa para banca aço inoxidável.



A-4403

Medida	Ref.	U/	n.º	€
-	9006733	50	-	34,94

Tapón cromado con mecanismo de apertura push para kit de desagüe con rebosadero INEO FLUX.
Tampa cromada com mecanismo de abertura por pressão para kit de saída com respiro INEO FLUX.



S-293

Med.salida x ø chapa	Ref.	U/	n.º	€
1½x70	14060	25	A-9	15,16

Rebosadero flexible, redondo con chapa Ø 35,5, para fregadero.
Respiro flexível, redondo com chapa Ø 35,5. Para lava loiça.



S-51

Med.salida x ø chapa	Ref.	U/	n.º	€
1½x70	14038	25	A-9	13,49

Rebosadero flexible, rectangular sin chapa, para fregadero, (reb. redondo, ver S-293).
Respiro flexível, rectangular sem chapa, para banca, (reb. redondo, ver S-293).

VALVULAS DE CESTA / *VÁLVULAS DE CESTA*



ALTURA REDUCIDA
ALTURA REDUZIDA

S-237

JUNTAFIX

Med.salida x ø chapa	Ref.	U/	n.º	€
1½x115	14059	25	A-4	20,98

Válvula cesta con rebosadero rectangular flexible, fregadero acero inox., Gres, composite, fibra, etc.
Válvula cesta com respiro flex., banca aço inox., Granito, composto, fibra, etc.



ALTURA REDUCIDA
ALTURA REDUZIDA

S-337

JUNTAFIX

Med.salida x ø chapa	Ref.	U/	n.º	€
1½x115	11308	10	A-8	20,68

Válvula cesta con rebosadero redondo flexible, fregadero acero inox., Gres, composite, fibra, etc.
Válvula cesta com respiro flex., banca aço inox., Granito, composto, fibra, etc.



ALTURA REDUCIDA
ALTURA REDUZIDA

S-236

JUNTAFIX

Med.salida x ø chapa	Ref.	U/	n.º	€
1½x115	22185	25	A-8	16,23

Válvula cesta fregadero acero inoxidable, Gres, composite,fibra, etc.
Válvula cesta banca aço inoxidável, Granito, composto, fibra, etc.



S-436

Med.salida x ø chapa	Ref.	U/	n.º	€
1½x115	14064	10	A-8	24,94

Válvula cesta con rebosadero rectangular flexible, fregadero, acero inoxidable, gres, composite, fibra, etc.
Válvula cesta com respiro flexivel, banca aço inox., granito, composto, fibra, etc



S-437

Med.salida x ø chapa	Ref.	U/	n.º	€
1½x115	14065	10	A-8	24,58

Válvula cesta con rebosadero redondo flexible, fregadero, acero inoxidable, gres, composite, fibra, etc.
Válvula cesta com respiro flexivel, banca aço inox., granito, composto, fibra, etc.



Consulte las condiciones exclusivas que Amado Salvador puede ofrecerle en productos de Jimten



S-636

JUNTAFIX

Med.salida x ø chapa	Ref.	U/	n.°	€
1½x115	14070	10	A-8	21,23

Válvula cesta con rebosadero rectangular flexible, salida horizontal, fregadero acero inox., Gres, composite, fibra, etc.
Válvula cesta com respiro flex., saída horizontal, banca aço inox., Granito, composto, fibra, etc.



S-435

Med.salida x ø chapa	Ref.	U/	n.°	€
1½x115	11538	50	A-4	19,27

Válvula cesta fregadero, acero inoxidable, gres, composite, fibra, etc.
Válvula cesta banca aço inoxidavel, granito, composto, fibra, etc.



S-635

JUNTAFIX

Med.salida x ø chapa	Ref.	U/	n.°	€
1½x115	11539	25	A-8	16,71

Válvula cesta fregadero acero inoxidable, salida horizontal, Gres, composite,fibra, etc.
Válvula cesta banca aço inoxidável, saída horizontal, Granito, composto, fibra, etc.



S-637

JUNTAFIX

Med.salida x ø chapa	Ref.	U/	n.°	€
1½x115	14071	10	A-8	20,95

Válvula cesta con rebosadero redondo flexible, salida horizontal, fregadero acero inox., Gres, composite, fibra, etc.
Válvula cesta com respiro flex., saída horizontal, banca aço inox., Granito, composto, fibra, etc.



S-332

Color / Côr y Ø	Ref.	U/	n.°	€
Ø115	11500	50	A-4	13,45
Ø115	11501	50	A-4	13,45

Válvula cesta sintética para fregadero de fibra.
Válvula cesta sintética para bancas de fibra.



S-274

Color / Côr y Ø	Ref.	U/	n.°	€
Ø85	11178	10	A-1	13,90

Válvula de cesta de colores. (plástico P.O.M)
Válvula de cesta cores. (plástico P.O.M)



S-434

Med.salida x ø chapa	Ref.	U/	n.°	€
1½x85	11507	25	A-4	20,75

Válvula cesta con rebosadero redondo flexible, fregadero acero inox., Gres, composite, fibra, etc.
Válvula cesta com respiro flex., banca aço inox., Granito, composto, fibra, etc.



S-433

Med.salida x ø chapa	Ref.	U/	n.°	€
1½x85	11506	50	A-4	16,53

Válvula cesta fregadero, acero inoxidable, gres, composite, fibra, etc.
Válvula cesta banca aço inoxidavel, granito, composto, fibra, etc.

Consulte las condiciones exclusivas que Amado Salvador puede ofrecerle en productos de Jimten



S-441

Med.salida x ø chapa	Ref.	U/	n.º	€
1½x115	**11505**	25	A-4	**24,94**

Válvula cesta con rebosadero redondo flexible, fregadero acero inox., Gres, composite, fibra, etc.
Válvula cesta com respiro flex., banca aço inox., Granito, composto, fibra, etc.



S-440

Med.salida x ø chapa	Ref.	U/	n.º	€
1½x115	**11504**	50	A-4	**20,73**

Válvula cesta fregadero, acero inoxidable, gres, composite, fibra, etc.
Válvula cesta banca aço inoxidavel, granito, composto, fibra, etc.



S-333

Color / *Côr* y Ø	Ref.	U/	n.º	€
○ Ø115	**11510**	25	A-4	**18,24**
● Ø115	**11511**	25	A-4	**18,24**

Válvula cesta sintética con rebosadero redondo flexible para fregaderos de fibra.
Válvula cesta sintética com respiro flexível para bancas de fibra.

REBOSADEROS / *RESPIROS*



S-395

Rejilla rebosadero	Ref.	U/	n.º	€
Blanco	**11519**	25	A-8	**5,62**
Cromado	**11526**	25	A-8	**5,90**

Adaptador rebosadero redondo.
Adaptador respiro redondo

Consulte las condiciones exclusivas que Amado Salvador puede ofrecerle en productos de Jimten



Accionamiento Manual
Acionamento Manual
PVC

MODELOS CON SALIDA NO SIFÓNICA / *MODELOS COM SAÍDA NÃO SIFÓNICA*



S-112

Salida vertical.
Saída vertical.

Medida	Ref.	Rebosadero Respiro	U/	n.º	€
1½	**15768**	Ext. Ø25	50	A-12	**11,33**



S-27

Salida horizontal, orientable con tuerca Ø 40.
Saída horizontal, orientável com porca Ø 40.

Medida	Ref.	Rebosadero Respiro	U/	n.º	€
1½x40	**15338**	Ext. Ø25	50	A-5	**12,74**

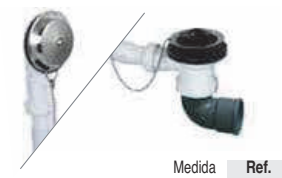

S-27

Salida horizontal orientable PVC encolar.
Saída horizontal orientável PVC colar.

Medida	Ref.	Rebosadero Respiro	U/	n.º	€
Ø 40	**15408**	Ext. Ø25	50	A-5	**12,88**
Ø 50	**15488**	Ext.Ø25	50	A-5	**13,07**

MODELOS CON SALIDA SIFÓNICA / *MODELOS COM SAÍDA SIFÓNICA*



S-34

Salida orientable con tuerca Ø 40.
Saída orientável com porca Ø 40.

Medida	Ref.	Rebosadero Respiro	U/	n.º	€
1½x40	**15348**	Ext. Ø25	45	A-5	**15,29**



S-34

Salida orientable PVC encolar Ø 40.
Saída orientável PVC colar Ø 40.

Medida	Ref.	Rebosadero Respiro	U/	n.º	€
Ø40	**15418**	Ext. Ø25	45	A-13	**15,37**



S-34

Autolimpiante salida horizontal, con tuerca Ø 40.
Autolimpante saída horizontal, com porca Ø 40.

Medida	Ref.	Rebosadero Respiro	U/	n.º	€
1½x40	**15638**	Ext. Ø25	40	A-5	**15,37**



S-34

Autolimpiante salida orientable con tuerca Ø 40.
Autolimpante saída orientável com porca Ø 40.

Medida	Ref.	Rebosadero Respiro	U/	n.º	€
1 ½x40	**15648**	Ext. Ø25	45	A-15	**17,32**



S-34

Autolimpiante salida orientable Ø 40, Ø 50.
Autolimpante saída orientável Ø 40, Ø 50

Medida	Ref.	Rebosadero Respiro	U/	n.º	€
40-50	**15738**	Ext. Ø25	40	A-13	**16,34**



S-34

Salida orientable con tuerca Ø 40.
Saída orientável com porca Ø 40.

Medida	Ref.	Rebosadero Respiro	U/	n.º	€
1 ½x40	**15349**	Ext. Ø25	45	A-13	**15,68**

Para encolar: Usar adhesivo Jimten. */ Para colar:* Usar cola Jimten.

Consulte las condiciones exclusivas que Amado Salvador puede ofrecerle en productos de Jimten

MODELOS ESPECIALES / *MODELOS ESPECIAIS*



S-250



Válvula plana salida horizontal con tuerca Ø 40.
Válvula recta saída horizontal com porca Ø 40.

Medida	Ref.	Rebosadero Respiro	U/	n.º	€
1½x40	15388	Flex. Ø25	50	A-13	13,07





Accionamiento Sistema CLiCK-CLACK por pulsación
Acionamento Sistema CLICK-CLACK por pulsação
ABS Cromado



MODELOS CON SALIDA NO SIFÓNICA / *MODELOS COM SAÍDA NÃO SIFÓNICA*



Salida vertical.
Saída vertical.

S-653

Medida	Ref.	Rebosadero Respiro	U/	n.º	€
1½	15978	Ext. Ø32	10	A-9	61,84



Salida horizontal, orientable con tuerca Ø 40.
Saída horizontal, orientável com porca Ø 40.

S-491

Medida	Ref.	Rebosadero Respiro	U/	n.º	€
1½x40	15817	Ext. Ø32	10	A-12	65,39

MODELOS CON SALIDA SIFÓNICA / *MODELOS COM SAÍDA SIFÓNICA*



Salida orientable con tuerca Ø 40.
Saída orienável com porca Ø 40.

S-490

Medida	Ref.	Rebosadero Respiro	U/	n.º	€
1½x40	15857	Ext. Ø32	10	A-12	69,45



Autolimpiante salida horizontal, con tuerca Ø 40.
Autolimpante saída horizontal, com porca Ø 40.

S-490

Medida	Ref.	Rebosadero Respiro	U/	n.º	€
1½x40	15877	Ext. Ø32	10	A-12	69,59



Autolimpiante salida orientable Ø 40, Ø 50.
Autolimpante saída orientável Ø 40, Ø 50

S-490

Medida	Ref.	Rebosadero Respiro	U/	n.º	€
40-50	15938	Ext. Ø32	10	A-9	70,58



Salida orientable con tuerca Ø 40.
Saída orienável com porca Ø 40.

S-490

Medida	Ref.	Rebosadero Respiro	U/	n.º	€
1 ½x40	15869	Ext. Ø32	10	A-9	69,82

Consulte nuestra tarifa de repuestos / *Consulte nossa tabela de peças de substituição.*
Consulte las condiciones exclusivas que Amado Salvador puede ofrecerle en productos de Jimten



Accionamiento Automático
Acionamento Automático
Ac. inox. / Aço. inox.



MODELOS CON SALIDA NO SIFÓNICA / *MODELOS COM SAÍDA NÃO SIFÓNICA*



Salida vertical.
Saída vertical.

S-654

Medida	Ref.	Rebosadero Respiro	U/	n.º	€
1½	15988	Ext. Ø32	10	A-9	50,24



Salida horizontal, orientable con tuerca Ø 40.
Saída horizontal, orientável com porca Ø 40.

S-335

Medida	Ref.	Rebosadero Respiro	U/	n.º	€
1½x40	15618	Flex. Ø32	10	A-9	53,22

MODELOS CON SALIDA SIFÓNICA / *MODELOS COM SAÍDA SIFÓNICA*



Salida orientable con tuerca Ø 40.
Saída orientável com porca Ø 40.

S-345

Medida	Ref.	Rebosadero Respiro	U/	n.º	€
1½x40	15678	Flex. Ø32	10	A-9	57,50



Autolimpiante, salida horizontal con tuerca Ø 40.
Autolimpante, saída horizontal com porca Ø 40.
EN 274

S-334

Medida	Ref.	Rebosadero Respiro	U/	n.º	€
1½x40	15608	Flex. Ø32	10	A-9	55,85



Autolimpiante salida orientable Ø 40, Ø 50.
Autolimpante saída orientável Ø 40, Ø 50
EN 274

S-343

Medida	Ref.	Rebosadero Respiro	U/	n.º	€
40-50	15748	Flex. Ø32	10	-	56,27



Salida orientable con tuerca Ø 40.
Saída orientável com porca Ø 40.

S-345

Medida	Ref.	Rebosadero Respiro	U/	n.º	€
1½x40	15679	Flex. Ø32	10	A-9	57,87

MODELOS ESPECIALES / *MODELOS ESPECIAIS*

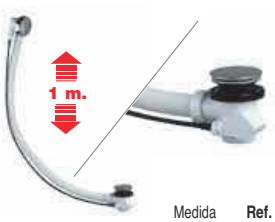

Desagüe especial bañeras de hidromasaje, salida vertical.
Desagüe especial banheiras de hidromassagem, saída vertical.
EN 274

S-336

Medida	Ref.	Rebosadero Respiro	U/	n.º	€
1 m x 1½"	15778	Flex. Ø32	10	A-4	63,22

Consulte las condiciones exclusivas que Amado Salvador puede ofrecerle en productos de Jimten


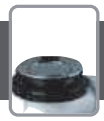

Accionamiento Automático
Acionamento Automático
Latón / Latão



MODELOS CON SALIDA NO SIFÓNICA / *MODELOS COM SAÍDA NÃO SIFÓNICA*



Salida vertical.
Saída vertical.

S-655

Medida	Ref.	Rebosadero Respiro	U/	n.º	€
1½	15998	Ext. Ø32	10	A-12	67,90

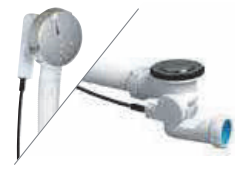

Automático, salida horizontal con tuerca Ø 40.
Automático, saída horizontal com porca Ø 40.

S-261

Medida	Ref.	Rebosadero Respiro	U/	n.º	€
1½x40	15428	Flex. Ø32	10	A-12	71,30



Salida vertical PVC encolar Ø 40.
Saída vertical PVC colar Ø 40.

EN 274

S-262

Medida	Ref.	Rebosadero Respiro	U/	n.º	€
Ø40	15438	Flex. Ø32	10	A-12	72,60

MODELOS CON SALIDA SIFÓNICA / *MODELOS COM SAÍDA SIFÓNICA*



Con salida orientable con tuerca Ø 40.
Automático, sifónico, com saída orientável com porca Ø 40.

S-251

Medida	Ref.	Rebosadero Respiro	U/	n.º	€
1 ½x40	15398	Flex. Ø32	10	A-12	76,18



Salida orientable PVC encolar Ø 40.
Saída orientável PVC colar Ø 40.

S-251

Medida	Ref.	Rebosadero Respiro	U/	n.º	€
Ø40	15558	Flex. Ø32	10	A-12	76,18



Autolimpiante, salida horizontal con tuerca Ø 40.
Autolimpante, saída horizontal com porca Ø 40.

EN 274

S-251

Medida	Ref.	Rebosadero Respiro	U/	n.º	€
1½x40	15658	Flex. Ø32	10	A-12	76,18

MODELOS ESPECIALES / *MODELOS ESPECIAIS*

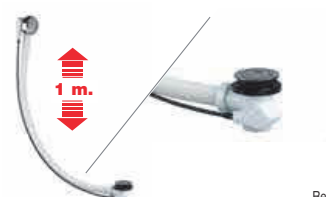

Desagüe especial bañeras de hidromasaje, salida vertical.
Saída especial banheiras de hidromassagem (Saída vertical)

EN 274

S-262

Medida	Ref.	Rebosadero Respiro	U/	n.º	€
1m x 1½	15788	Flex. Ø32	10	A-4	81,32

Consulte las condiciones exclusivas que Amado Salvador puede ofrecerle en productos de Jimten

DESAGUES BAÑERA ESPECIALES / *SAÍDAS BANHEIRA ESPECIAIS*





S-3342

EN 274

Medida	Ref.	U/	n.º	€
-	9006747	5	-	125,05

Desagüe automático para bañera con grifo de llenado a través del rebosadero. Toma roscada universal 1/2M. Cable de accionamiento automático y salida autolimpiante. Tapón cromado de accionamiento automático. Instalación compacta de 90mm de altura con diseño hidrodinámico para optimizar el desagüe. Salida orientable 40/50M.

Saída banheira automático com torneira de enchimento através do respiro. Ligação roscada universal de 1/2M. Cabo de acionamento automático e saída autolimpante. Tampa cromada com atuação automática. Instalação compacta de 90mm de altura com design hidrodinâmico para otimizar a drenagem. Saída ajustável 40/50M.

Consulte las condiciones exclusivas que Amado Salvador puede ofrecerle en productos de Jimten

VÁLVULA PLATO DUCHA DE ALTURA REDUCIDA
VÁLVULA BASE CHUVAIRO DE ALTURA REDUZIDA

30 mm





S-578 SIFÓNICAS JUNTAFIX

Medida Sal x ø Chapa	Ø Salida plato ducha	Ref.	Color/Côr Rejilla/Grelha	U/	n.°	€
1½x70	52	**12520**	C ABS Cromo	10	A-9	**22,51**
1½x85	62	**12521**	C ABS Cromo	10	A-9	**23,15**
1½x115	90	**12279**	C Inox.	20	A-5	**27,95**
1½x115	90	**12519**	C Inox. Brillo	20	A-5	**32,17**

EN BOLSA SIFÓNICAS

1½x70	52	**B12520**	C ABS Cromo	25	A-9	**18,87**
1½x85	62	**B12521**	C ABS Cromo	25	A-9	**20,77**
1½x115	90	**B12279**	C Inox.	25	A-4	**27,67**

Válvula para plato ducha altura reducida, sifón 30 mm con brida metálica de fijación. Salida con junta para tubos lisos no encolables Ø 40 o Salida para encolar Ø 40 H.
Válvula para base chuveiro altura reduzida, sifão 30 mm com braçadeira metálica de fixação. Saída com vedação para tubos lisos não coláveis Ø 40 o Saída para colar Ø 40 H.

S-578 - 1½" x 115 - Ø90

Capó embellecedor extraplano. En acero inoxidable.
Tampa embelezadora extra plana. Em aço inoxidavel.





S-578 SIFÓNICAS JUNTAFIX

Medida Sal x ø Chapa	Ø Salida plato ducha	Ref.	Color/Côr Rejilla/Grelha	U/	n.°	€
1½x70	52	**12530**	C ABS Cromo	10	A-9	**24,35**
1½x85	62	**12531**	C ABS Cromo	10	A-9	**24,98**
1½x115	90	**12299**	C Inox.	20	A-5	**29,77**
1½x115	90	**12529**	C Inox. Brillo	20	A-5	**35,20**

Válvula para plato ducha altura reducida, sifón 30 mm con brida metálica de fijación. Salida horizontal orientable con junta o para encolar para tubos lisos Ø 40 H. Ø 50 M.
Válvula para base chuveiro altura reduzida, sifão 30 mm com braçadeira metálica de fixação. Saída horizontal orientável com vedação ou colar Ø 40 F. Ø 50 M.

Para encolar: Usar adhesivo Jimten. */ Para colar: Usar cola Jimten.*

Consulte las condiciones exclusivas que Amado Salvador puede ofrecerle en productos de Jimten

A

LABIADA

B

JUNTAFIX
LABIADA

C

JUNTAFIX
PLANA

Ø70 - Ø85


Ø115




EN BOLSA

S-579 SIFÓNICAS JUNTAFIX

Medida Sal x ø Chapa	Ø Salida plato ducha	Ref.	Color/Côr Rejilla/Grelha	U/	n.º	€
1½x70	52	**B12522**	C -	25	A-9	**19,43**
1½x85	62	**B12523**	C -	25	A-9	**20,06**
1½x115	90	**B12517**	A -	25	A-4	**24,16**
1½x115	90	**B12515**	B -	25	A-4	**26,47**
1½x115	90	**B12516**	C -	25	A-4	**24,16**

Válvula para plato ducha altura reducida, sifón 30 mm con brida metálica de fijación. Sin embellecedor capó. Adaptable a platos de ducha extraplanos: sintéticos y naturales, para acabar con rejilla exterior (no suministrada).
Válvula para base chuveiro altura reduzida, sifão 30 mm com braçadeira metálica de fixação. Sem tampa embelezadora. Adaptável a bases chuveiros extra planos: sintéticos e naturais, para acabamento com grelha exterior (não fornecida).



Medida Sal x ø Chapa	Ø Salida plato ducha	Ref.	Color/Côr Rejilla/Grelha	U/	n.º	€
Ø 70	52	**31645**	ABS Cromo	20	A-1	**11,81**
Ø 70	52	**31647**	ABS Blanco	20	A-1	**10,65**
Ø 85	62	**31644**	ABS Cromo	20	A-1	**13,49**
Ø 85	62	**31646**	ABS Blanco	20	A-1	**12,33**
Ø 115	90	**31620**	Inox.	20	A-1	**14,42**
Ø 115	90	**31621**	Inox. Brillo	20	A-1	**21,34**
Ø 115	90	**31619**	ABS Blanco	20	A-1	**11,29**

Capó embellecedor para válvula plato ducha S-579.
Capó embellecedor para válvula base chuveiro S-579.



Medida Sal x ø Chapa	Ø Salida plato ducha	Ref.	Color/Côr Rejilla/Grelha	U/	n.º	€
Ø115	90	**31656**	Inox.	10	A-10	**14,13**
Ø115	90	**31661**	Inox. Brillo	10	A-10	**17,27**

Rejilla con clip fijación para válvula plato duha S-579.
Grelha com fixação para válvula base chuveiro S-579.



Ø115


S-577 SIFÓNICAS JUNTAFIX

Medida Sal x ø Chapa	Ø Salida plato ducha	Ref.	Color/Côr Rejilla/Grelha	U/	n.º	€
1½x115	90	**12277**	C Inox.	20	A-5	**26,51**
1½x115	90	**12275**	C Inox. Brillo	20	A-5	**29,64**

EN BOLSA **SIFÓNICAS**

1½x115	90	**B12277**	C Inox.	25	A-4	**26,23**
1½x115	90	**B12275**	C Inox. Brillo	25	A-4	**29,37**

Válvula para plato ducha altura reducida, sifón 30 mm con brida metálica de fijación. Salida con junta para tubos lisos no encolables Ø 40 o Salida para encolar Ø 40 H.
Válvula para base chuveiro altura reduzida, sifão 30 mm com braçadeira metálica de fixação. Saída com vedação para tubos lisos não coláveis Ø 40 o Saída para colar Ø 40 H.

Ø115


S-577 SIFÓNICAS JUNTAFIX

Medida Sal x ø Chapa	Ø Salida plato ducha	Ref.	Color/Côr Rejilla/Grelha	U/	n.º	€
1½x115	90	**12295**	C Inox. Brillo	20	A-5	**31,46**

Válvula para plato ducha altura reducida, sifón 30 mm con brida metálica de fijación. Salida horizontal orientable con junta o para encolar para tubos lisos Ø 40 H. Ø 50 M.
Válvula para base chuveiro altura reduzida, sifão 30 mm com braçadeira metálica de fixação. Saída horizontal orientável com vedação ou colar Ø 40 F. Ø 50 M.

Consulte las condiciones exclusivas que Amado Salvador puede ofrecerle en productos de Jimten

VÁLVULA PLATO DUCHA DE ALTURA REDUCIDA
VÁLVULA BASE CHUVAIRO DE ALTURA REDUZIDA

50 mm

EN 274



Ø70 Ø85 Ø115



EN 274

S-374 SIFÓNICAS JUNTAFIX

Medida Sal x ø Chapa	Ø Salida plato ducha	Ref.	Color/Cor Rejilla/Grelha	U/	n.º	€
1½x70	52	**12540**	C ■ ABS Cromo	10	A-9	**22,85**
1½x85	62	**12541**	C ■ ABS Cromo	10	A-9	**23,50**
1½x115	90	**12282**	C ■ Inox.	20	A-5	**28,38**
1½x115	90	**12532**	C ■ Inox. Brillo	20	A-5	**32,66**

EN BOLSA SIFÓNICAS

1½x70	52	**B12540**	C ■ ABS Cromo	25	A-4	**19,10**
1½x85	62	**B12541**	C ■ ABS Cromo	25	A-4	**21,04**
1½x115	90	**B12282**	C ■ Inox.	25	A-4	**28,09**

Válvula para plato ducha altura reducida, sifón 50 mm con brida metálica de fijación. Salida con junta para tubos lisos no encolables Ø 40 o Salida para encolar Ø 40 H.
Válvula para base chuveiro altura reduzida, sifão 50 mm com braçadeira metálica de fixação. Saída com vedação para tubos lisos não coláveis Ø 40 o Saída para colar Ø 40 H.

S-373 - 1½" x 115 - Ø90



Ø70 Ø85 Ø115



EN 274

S-374 SIFÓNICAS JUNTAFIX

Medida Sal x ø Chapa	Ø Salida plato ducha	Ref.	Color/Cor Rejilla/Grelha	U/	n.º	€
1½x70	52	**12537**	C ■ ABS Cromo	10	A-9	**24,72**
1½x85	62	**12539**	C ■ ABS Cromo	10	A-9	**25,36**
1½x115	90	**12303**	C ■ Inox.	20	A-5	**30,21**
1½x115	90	**12533**	C ■ Inox. Brillo	20	A-5	**35,72**

Válvula para plato ducha altura reducida, sifón 50 mm con brida metálica de fijación. Salida horizontal orientable con junta o para encolar para tubos lisos Ø 40 H. Ø 50 M.
Válvula para base chuveiro altura reduzida, sifão 50 mm com braçadeira metálica de fixação. Saída horizontal orientável com vedação ou colar Ø 40 F. Ø 50 M.

Consulte las condiciones exclusivas que Amado Salvador puede ofrecerle en productos de Jimten

A

LABIADA

B

JUNTAFIX
LABIADA

C

JUNTAFIX
PLANA



EN 274

EN BOLSA

S-574 SIFÓNICAS JUNTAFIX

Medida Sal x ø Chapa	Ø Salida plato ducha	Ref.	Color/Côr Rejilla/Grelha	U/	n.°	€
1½x70	52	**B12524**	C ■ -	25	A-4	**18,69**
1½x85	62	**B12525**	C ■ -	25	A-4	**19,33**
1½x115	90	**B12526**	A ■ -	25	A-4	**24,52**
1½x115	90	**B12542**	B ■ -	25	A-4	**26,87**
1½x115	90	**B12527**	C ■ -	25	A-4	**24,52**

Válvula para plato ducha altura reducida, sifón 50 mm con brida metálica de fijación. Sin embellecedor capó. Adaptable a platos de ducha extraplanos: sintéticos y naturales, para acabar con rejilla exterior (no suministrada).
Válvula para base chuveiro altura reduzida, sifão 50 mm com braçadeira metálica de fixação. Sem tampa embelezadora. Adaptável a bases chuveiros extra planos: sintéticos e naturais, para acabamento com grelha exterior (não fornecida).



Medida Sal x ø Chapa	Ø Salida plato ducha	Ref.	Color/Côr Rejilla/Grelha	U/	n.°	€
Ø 70	52	**31645**	■ABS Cromo	20	A-1	**11,81**
Ø 70	52	**31647**	■ABS Blanco	20	A-1	**10,65**
Ø 85	62	**31644**	■ABS Cromo	20	A-1	**13,49**
Ø 85	62	**31646**	■ABS Blanco	20	A-1	**12,33**
Ø 115	90	**31620**	■Inox.	20	A-1	**14,42**
Ø 115	90	**31621**	■Inox. Brillo	20	A-1	**21,34**
Ø 115	90	**31619**	■ABS Blanco	20	A-1	**11,29**

Capó embellecedor para válvula plato ducha S-579 y S-574.
Capó embellecedor para válvula base chuveiro S-579 e S-574.



Medida Sal x ø Chapa	Ø Salida plato ducha	Ref.	Color/Côr Rejilla/Grelha	U/	n.°	€
Ø115	90	**31656**	■Inox.	10	A-10	**14,13**
Ø115	90	**31661**	■Inox. Brillo	10	A-10	**17,27**

Rejilla con clip fijación para válvula plato duha S-579 y S-574.
Grelha com fixação para válvula base chuveiro S-579 e S-574.





EN 274

S-373 SIFÓNICAS JUNTAFIX

Medida Sal x ø Chapa	Ø Salida plato ducha	Ref.	Color/Côr Rejilla/Grelha	U/	n.°	€
1½x115	90	**12276**	C ■Inox.	20	A-5	**26,91**
1½x115	90	**12274**	C ■Inox. Brillo	20	A-5	**30,09**

EN BOLSA **SIFÓNICAS**

1½x115	90	**B12276**	C ■Inox.	25	A-4	**26,62**
1½x115	90	**B12274**	C ■Inox. Brillo	25	A-4	**29,81**

Válvula para plato ducha altura reducida, sifón 50 mm con brida metálica de fijación. Salida con junta para tubos lisos no encolables Ø 40 o Salida para encolar Ø 40 H.
Válvula para base chuveiro altura reduzida, sifão 50 mm com braçadeira metálica de fixação. Saída com vedação para tubos lisos não coláveis Ø 40 o Saída para colar Ø 40 H.



EN 274

S-373 SIFÓNICAS JUNTAFIX

Medida Sal x ø Chapa	Ø Salida plato ducha	Ref.	Color/Côr Rejilla/Grelha	U/	n.°	€
1½x115	90	**12296**	C ■Inox.	20	A-5	**28,74**
1½x115	90	**12294**	C ■Inox. Brillo	20	A-5	**31,94**

Válvula para plato ducha altura reducida, sifón 50 mm con brida metálica de fijación. Salida horizontal orientable con junta o para encolar para tubos lisos Ø 40 H. Ø 50 M.
Válvula para base chuveiro altura reduzida, sifão 50 mm com braçadeira metálica de fixação. Saída horizontal orientável com vedação ou colar Ø 40 F. Ø 50 M.

Consulte las condiciones exclusivas que Amado Salvador puede ofrecerle en productos de Jimten

S-375

Capó embellecedor Ø115 mm fabricado en ABS con recubrimiento de acero inoxidable AISI 304 en dos acabados, ac. inox. y ac. inox. satinado.
Tampa embelezadora de Ø115 mm em ABS com revestimento de aço inoxidável AISI 304 em dois acabamentos, ac. inox. e ac. inox. cetim.



Abrazadera inox. con 3 puntos de anclaje anti-torsión para platos de hasta 27mm de espesor.
Abraçadeira inox. com 3 pontos de ancoragem anti-torção para bases chuveiros de até 27 mm de espessura.

Sifón totalmente extraíble. 50 mm
Sifão totalmente extraível.

JUNTAFIX
Sistema Juntafix, junta plana bi-inyectada.
Sistema Juntafix, vedação plana bi-injetada.

Gran caudal
Hasta 54 l/min.
Grande caudal
Até 54 l/min.

Dos opciones de instalación disponibles:
Duas opções de instalação disponíveis:



Salida 1 ½"x40 H
Saída 1 ½"x40 F



Salida Ø50 M
Saída Ø50 M



S-375 **JUNTAFIX**

Medida Sal x ø Chapa	Ø Salida plato ducha	Ref.	Color/Côr Rejilla/Grelha	U/	n.°	€
1½x115	90	12304	C Inox.	10	A-9	32,66
1½x115	90	12283	C Inox. satinado	10	A-9	28,38

Válvula para plato de ducha con orificio de salida Ø90mm. Salida vertical 1 ½"x40 mm para tubos lisos. Sistema de junta integrada JUNTAFIX. Para platos de ducha de hasta 27 mm de espesor.
Válvula para base de duche com orifício de saída Ø90 mm Saída vertical 1 ½"x40 mm para tubos lisos. Sistema de vedaçao integrada JUNTAFIX. Para bases de duche até 27 mm de espessura.



S-375 **JUNTAFIX**

Medida Sal x ø Chapa	Ø Salida plato ducha	Ref.	Color/Côr Rejilla/Grelha	U/	n.°	€
Ø50Mx115	90	12306	C Inox.	10	A-9	32,53
Ø50Mx115	90	12285	C Inox. satinado	10	A-9	28,19

Válvula para plato de ducha con orificio de salida Ø90mm. Salida vertical Ø50 mm M. Sistema de junta integrada JUNTAFIX. Para platos de ducha de hasta 27 mm de espesor.
Válvula para base de duche com orifício de saída Ø90 mm Saída vertical Ø50 mm M. Sistema de vedaçao integrada JUNTAFIX. Para bases de duche até 27 mm de espessura.

Consulte nuestra tarifa de repuestos / *Consulte nossa tabela de peças de substituição.*
Consulte las condiciones exclusivas que Amado Salvador puede ofrecerle en productos de Jimten





S-580 JUNTAFIX

Medida Sal x ø Chapa	Ø Salida plato ducha	Ref.	U/	n.º	€
1½x115	90	12480	10	A-9	38,35

Válvula para plato de ducha con orificio de salida Ø90mm. Salida horizontal 1 ½"x40 mm para tubos lisos. Sistema de junta integrada JUNTAFIX. Para platos de ducha de 6 a 25 mm de espesor.

Válvula para base de duche com orifício de saída Ø90 mm Saída horizontal 1 ½"x40 mm para tubos lisos. Sistema de vedaçao integrada JUNTAFIX. Para bases de duche de 6 até 25 mm de espessura.

SISTEMA DUAL
Clapeta y base magnética + Sello hidraulico de 1 cm.
SISTEMA DUPLO
Tampa e base magnética + selo hidráulico de 1 cm.

STOP
Malos olores.
STOP
Sem cheiros.

GRAN CAUDAL
Evita atascos en la ducha y riesgos de desbordamiento.
GRANDE CAUDAL
Evite obstruções no chuveiro e riscos de transbordamento.

DURACION EXTREMA
Por que los imanes permanentes y su poder magnetico es eterno, el rendimiento de la tecnología Magnetech es inalterable.
DURAÇÃO EXTREMA
Por que imãs permanentes e seu poder magnético é eterno, o rendimento da tecnologia magnetech é imutável..



SUPER COMPACTA
Fácil instalacion en platos extraplanos. Ahorra tiempo.
SUPER COMPACTA
Fácil instalação em bases de duche extra-planos.
Economiza tempo.

ADAPTABLE
A platos de ducha de espesores de 6 a 25 mm.
ADAPTÁVEL
Para bases de duche de 6 até 25 mm de espessura.

ESTANQUEIDAD INSTANTÁNEA
Garantizada gracias a su tecnología de juntas co-injectadas, unidas al cuerpo de la válvula.
Siempre bien fijadas, sin riesgos de fugas.
VEDAÇÃO INSTANTÂNEA
Garantido graças à sua tecnologia de juntas co-injetadas, fixadas ao corpo da válvula.
Sempre bem fixado, sem risco de fugas.

GRAN ACABADO
El capó extraplano cromo le da un acabado perfecto y moderno a su plato de ducha.
ÓTIMO ACABAMENTO
O capó extra-plano cromado confere-lhe um acabamento perfeito e moderno para o sua base de duche.

Consulte las condiciones exclusivas que Amado Salvador puede ofrecerle en productos de Jimten

DESAGÜES PARA PLATO DUCHA / *SAÍDAS BASE CHUVEIRO*



EN 274

S-128

Medida Sal x ø Chapa	Ø Salida plato ducha	Ref.	U/	n.º	€
40x80	60	**12050** ■	50	A-8	**5,74**
40x115	90	**12988**	50	A-4	**7,56**

Plato ducha, salida vertical PVC encolar.
Base chuveiro, saída vertical PVC colar.



EN 274

JUNTAFIX

S-28

Medida Sal x ø Chapa	Ø Salida plato ducha	Ref.	U/	n.º	€
○ 1 ¼x70	50	**12026**	50	A-8	**5,01**
○ 1 ½x70	50	**12038**	50	A-9	**5,05**
○ 1 ½x80	60	**12148**	50	A-9	**5,05**
1 ½x80*	60	***12149**	50	A-9	**5,13**
1 ½x115	90	**12058**	50	A-4	**6,52**

Plato ducha, salida horizontal.
Base chuveiro, saída horizontal.
* Tornillo M6x45 / *Parafuso M6x45.*



S-117

Medida Sal x ø Chapa	Ø Salida plato ducha	Ref.	U/	n.º	€
1 ½x80	60	**12048**	50	A-4	**7,48**

Sifónica, plato ducha, salida orientable.
Sifónica, base chuveiro, saída orientável.



EN 274

S-404

Medida Sal x ø Chapa	Ref.	U/	n.º	€
1 ½x80	**12398** ■	50	A-12	**7,48**

Válvula para plato ducha sifónica autolimpiante.
Válvula para plato ducha sifónica autolimpiante.



JUNTAFIX

S-134

Medida Sal x ø Chapa	Ø Salida plato ducha	Ref.	U/	n.º	€
○ 1 ½x80	60	**12068**	50	A-9	**5,65**
○ 1 ½x70	50	**12078**	50	A-9	**5,71**
1 ½x115	90	**12108**	50	A-12	**7,48**

Sifónica, plato ducha salida horizontal.
Base chuveiro, saída vertical PVC colar.

ACCESORIOS / *ACESSORIOS*



A-67

Medida	Ref.	U/	n.º	€
1½x40	**22020**	25	A-8	**5,10**

Curva sifónica, salida orientable.
Curva sifónica, saída orientável.



A-66

Medida	Ref.	U/	n.º	€
1½x40	**22019** ■	25	A-9	**5,10**

Sifón autolimpiante, salida horizontal orientable.
Sifão autolimpante, saída horizontal orientável.



A: Con junta conica. *Com vedaçao conica.*
B: Con junta plana. *Com vedaçao plana.*

A-146

Medida	Ref.	U/	n.º	€
A 1½x40	**22283**	25	A-11	**4,76**
B 1½x40	**22284**	25	A-11	**4,76**

Curva sifónica, salida horizontal.
Curva sifónica, saída horizontal.

Consulte las condiciones exclusivas que Amado Salvador puede ofrecerle en productos de Jimten



Registros de bañera
Registos de banheira



S-300

Medida	Ref.	U/	n.º	€
300x300(1)	**15300**	10	A-4	**39,89**
250x400(2)	**15304**	10	A-12	**42,80**

Registro de bañera para azulejos.
Registo de banheira.

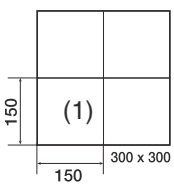

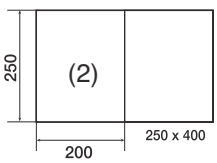



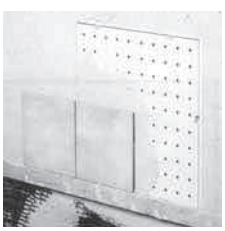





S-403

Medida	Ref.	U/	n.º	€
210x260	**15309**	10	A-8	**31,05**

Registro de bañera para azulejos.
Registo de banheira para azulejos.

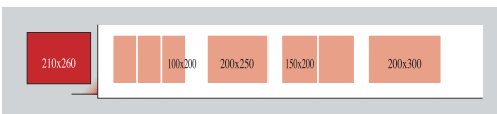



- El registro de bañera de Jimten es prácticamente invisible una vez instalado.
- *O registo de banheira da Jimten, uma vez instalado, e praticamente invisível.*



- Golpeando ligeramente los azulejos, se puede localizar fácilmente la abertura para trabajos de revisión o mantenimiento.
- *Batendo ligeiramente nos azulejos, pode localizarse facilmente a abertura para trabalhos de revisão ou manutenção.*



- Para desmontar, eliminar la junta entre azulejos, antes de retirar la placa soporte con la ayuda de una ventosa.
- *Para desmontar, elimine a vedação entre os azulejos, antes de retirar a placa suporte, com a ajuda de uma ventosa.*

Para encolar: Usar adhesivo Jimten. */ Para colar:* Usar cola Jimten.

Consulte las condiciones exclusivas que Amado Salvador puede ofrecerle en productos de Jimten

BOTES DE PVC CON SIFON EN SALIDA / *SIFÕES DE PVC COM SIFÃO DE SAIDA*



S-186

Medida	Ref.	U/	n.º	€
110x50	**09150**	25	A-14	**22,63**

Bote PVC completo, tapa expansión, embellecedor acero inox., 5 entradas y salida Ø 50.
Sifão PVC completo, tampa expansão, embelezador inoxidável, 5 entradas e saída Ø 50.



S-187

Medida	Ref.	U/	n.º	€
110x50	**09160**	25	A-14	**33,00**

Bote PVC completo, tapa sumidero, embellecedor acero inox., 5 entradas y salida Ø 50.
Sifão PVC completo, tampa sumidouro, embelezador aço inox., 5 entradas e saída Ø 50.



S-189

Medida	Ref.	U/	n.º	€
110x50	**09180**	10	A-13	**41,09**

Bote aéreo, remate forjado, tapa sumidero, embell. acero inox., 5 entradas y salida Ø 50.
Sifão aéreo, tampa sumidouro, embelezador aço inox., 5 entradas e saída Ø 50.



S-130

Med.x ø chapa	Ref.	U/	n.º	€
90x115	**26010**	50	A-8	**7,71**
110x145	**26000**	50	A-9	**8,89**

Tapa expansión, embellecedor acero inoxidable.
Tampa expansão, embelezador aço inoxidável.

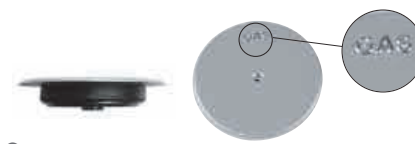

S-130

Med.x ø chapa	Ref.	U/	n.º	€
110x145	**26030**	50	A-9	**8,99**

Tapa expansión, embellecedor acero inoxidable. Especial GAS.
Tampa expansão, embelezador aço inoxidável. Especial GAS.



S-190

Medida	Ref.	U/	n.º	€
110	**09190**	50	A-12	**20,29**

Tapa cuadrada sumidero botes de Ø 110, válvula retención, embellecedor acero inoxidable.
Tampa sumidouro sifões de Ø 110, válvulas retenção, embelezador aço inoxidável.

Consulte nuestra tarifa de repuestos / *Consulte nossa tabela de peças de substituição.*
Consulte las condiciones exclusivas que Amado Salvador puede ofrecerle en productos de Jimten

BOTES DE PVC CON SIFON EN ENTRADA / *SIFÕES PVC COM SIFÃO DE ENTRADA*

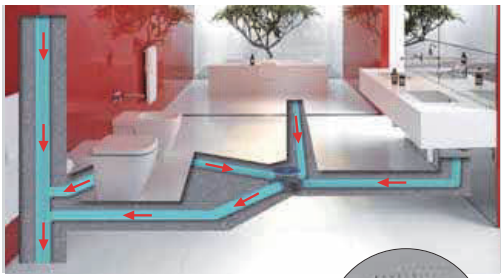



S-130 V

Med.x ø chapa	Ref.	U/	n.º	€
110x145	**26060**	20	A-4	**12,70**

Tapa expansión con embellecedor da acero inoxidable. Para botes sifónicos de baja cota. Con válvula de aireación integrada.
Tampa expansão com embelezador de aço inoxidável. Para sifões de pavimento com cota baixa. Com válvula de respiro integrada.

Válvula de aireación cerrada.
Válvula de respiro fechada.

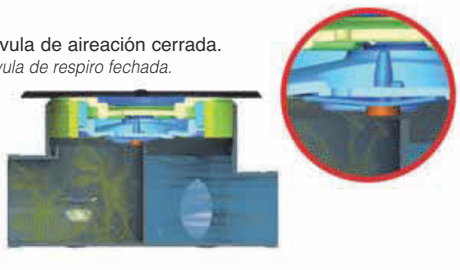

Válvula de aireación abierta.
Válvula de respiro aberta.

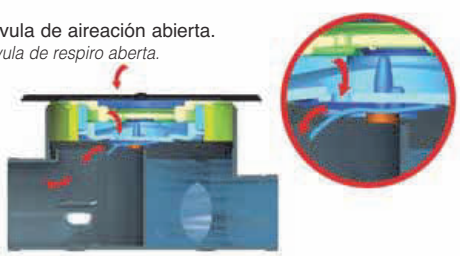

Compatible con botes sifónicos de salida seca (tipo S-153).
Compatível com sifões de pavimento de saída seca (tipo S-153).



S-153

PVC

Medida	Ref.	U/	n.º	€
110x40x50	**09130**	25	A-5	**14,23**

Bote PVC, tapa expansión, embellecedor acero inox., 5 entradas.
Sifão PVC, tampa expansão, embelezador aço inox., 5 entradas, 1 saída.



S-228

PVC

Medida	Ref.	U/	n.º	€
110x40x50	**09200**	25	A-13	**18,18**

Bote PVC completo, tapa sumidero, embellecedor acero inox., 5 entradas.
Sifão PVC completo, tampa sumidouro, embelezador aço inox., 5 entradas, 1 saída.



S-329

Medida	Ref.	U/	n.º	€
110x50x110	**09230**	5	A-9	**28,03**

Derivación múltiple PVC con 2 entradas Ø 50.
Aumento PVC com 2 entradas Ø 50.



S-330

Medida	Ref.	U/	n.º	€
110x145	**26020**	25	A-8	**11,17**

Tapa sumidero para S-228 y S-309.
Tampa sumidouro para S-228 e S-309.

BAJANTE INSONORIZADA
CONDUTA INSONORIZADA

dBlue

*Producto sujeto a condiciones de la familia dBlue Familia 54, dBlue. / *Família 54, dBlue.*



FTRAP

Medida	Ref.	U/	n.º	€
Ø125-Ø110xØ40	**33001792**	10	A-4	**20,19**

Bote sifónico, salida Ø50. / *Sifão pavimento, saída Ø50.**



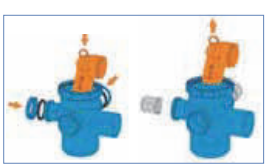

Medida	Ref.	U/	n.º	€
Ø110-75-50	**338871207**	8	-	**26,56**

Bote sifónico. / *Sifão pavimento.**

Para encolar: Usar adhesivo Jimten. / *Para colar: Usar cola Jimten.*

Consulte las condiciones exclusivas que Amado Salvador puede ofrecerle en productos de Jimten

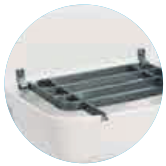

Lavabos sintéticos
Lavatórios sintéticos

LAVAMANOS MURAL / *LAVATÓRIO MURAL*



F-4

Medida	Ref.	U/	n.º	€
-	22264	1	-	122,50

Lavamanos mural (se suministra con soportes de fijación a pared y desagüe, no incluye rejilla).
Lavatório mural (Se distribuído com dois suportes de afixação a parede y saída, grella nao distribuda).

- Este producto se suministra en unidades pares. Para cantidades impares se aplicará un recargo.
  Este produto é fornecido ao par. Quantidades impar terá um acréscimo



F-5

Medida	Ref.	U/	n.º	€
-	22265	1	-	28,76

Rejilla para lavamanos.
Grelha para Lavatório mural.

Medida	Ref.	U/	n.º	€
1½"	22278	25	A-9	14,05

Válvula de desagüe para lavamanos manual F-4.
Válvula de saída para lavatório mural F-4.



S-22

Color/*Côr*	Ref.	U/	n.º	€
○	20010	6	A-5	23,56

Taburete de baño. / *Tambor banho.*

Producto sujeto a condiciones de la familia desagües Familia 1, Desagües. / *Família 1, Saídas.*

Consulte las condiciones exclusivas que Amado Salvador puede ofrecerle en productos de Jimten



Accesorios saneamiento
Acessórios saneamento



JUNTAFIX

A-2

Medida	Ref.	U/	n.º	€
A 1¼x32x120	**22200**	50	A-2	**1,44**
A 1½x40x120	**22210**	50	A-8	**1,81**
B 1¼x32x180	**22309**	50	A-8	**2,32**
B 1½x40x180	**22361**	50	4083	**2,88**

Racor con valona y tuerca loca.
Porca com colarinho e porca louca.



A-4

Ø interior plafón = Ø Exterior tubo
Ø interior espelho = Ø Exterior tubo

Medida	Ref.	U/	n.º	€
1¼x32	**22140**	50	A-9	**2,12**
1½x40	**22150**	50	A-9	**2,38**

Acoplamiento a pared para sifones de salida horizontal.
Acoplamento à parede para sifões de saída horizontal.



A-5

Ø interior plafón = Ø Exterior tubo
Ø interior espelho = Ø Exterior tubo

Medida	Ref.	U/	n.º	€
A 32x180	**22211**	50	A-9	**2,08**
A 40x180	**22212**	50	A-9	**2,12**
B 32x300	**22311**	50	A-4	**2,85**

Acoplamiento a pared para sifones de salida horizontal.
Acoplamento à parede para sifões de saída horizontal.

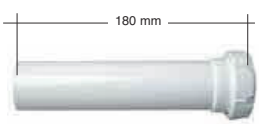

A-15

Medida	Ref.	U/	n.º	€
1¼x32	**22316**	50	A-8	**1,84**
1½x40	**22348**	50	A-9	**2,00**

Alargadera 1 boca para tubos lisos
Aumento 1 boca para tubos lisos.



A-13

Medida	Ref.	U/	n.º	€
1½	**22138**	50	A-9	**2,17**

Alargaderas dos bocas para tubos lisos.
Aumento duas bocas para tubos lisos.



A-14

Medida	Ref.	U/	n.º	€
1¼	**22236**	50	A-2	**1,65**
1½	**22248**	50	A-11	**2,08**

Enlace para tubos lisos.
União para tubos lisos.

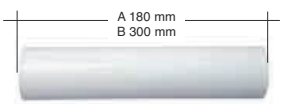

A-17

Medida	Ref.	U/	n.º	€
A Ø 32x180	**22180**	50	A-11	**1,44**
A Ø 40x180	**22190**	50	A-8	**1,44**
B Ø 32x300	**22312**	50	A-9	**2,17**

Alargadera lisa.
Aumento liso.



A-27

Medida	Ref.	U/	n.º	€
1x32	**22440**	50	A-2	**1,79**
1¼x40	**22386**	50	A-11	**1,79**

Racor reductor con valona y tuerca loca.
Racor redutor com colarinho e porca louca.

Para encolar: Usar adhesivo Jimten. / *Para colar: Usar cola Jimten.*

Consulte las condiciones exclusivas que Amado Salvador puede ofrecerle en productos de Jimten



A-6

Medida	Ref.	U/	n.º	€
1¼	22231	50	A-8	4,14
1½	22232	50	A-9	4,20

Curva sifónica.
Curva sifónica.



A-7

Medida	Ref.	U/	n.º	€
1¼	22079	50	A-2	2,12
1½	22078	50	A-11	2,12

Codo rosca 1 boca.
Curva rosca 1 boca.



A-8

Medida	Ref.	U/	n.º	€
1¼	22099	50	A-8	2,20
1½	22088	50	A-8	2,20

Codo para tubos lisos.
Curva para tubos lisos.



A-79

Medida	Ref.	U/	n.º	€
1 ¼x32	22037	50	A-11	2,19
1 ½x40	22036	50	A-11	2,20

Codo rosca una boca.
União rosca uma boca.



A-71

Medida	Ref.	U/	n.º	€
1 ½x40	22028	50	A-11	3,49

Codo extraplano con tuerca.
Curva extraplana com porca.



A-163

Medida	Ref.	U/	n.º	€
1½	22367	50	-	14,29

Colector central ahorro espacio con dos tomas auxiliares.
Colector central arrumo de espaço com duas ligações auxiliares.



A-10

Medida	Ref.	U/	n.º	€
1½	22108	50	A-4	3,01

Te para tubos lisos.
Tê para tubos lisos.



A-78

Medida	Ref.	U/	n.º	€
1 ½"	22035	50	A-4	3,99

Te para tubos lisos, con toma auxiliar.
Tê para tubos lisos, com ligação auxiliar.



A-105

Medida	Ref.	U/	n.º	€
1 ½"	22046	50	A-4	3,51

Te lisa, con toma auxiliar.
Tê liso, com ligação auxiliar.

Para encolar: Usar adhesivo Jimten. / *Para colar: Usar cola Jimten.*

Consulte las condiciones exclusivas que Amado Salvador puede ofrecerle en productos de Jimten



A-70

Medida	Ref.	U/	n.º	€
1"	22027	50	A-1	2,08
1 ½"	22313	50	A-2	2,60

Codo toma electrodomésticos con tuerca.
Curva ligação electrodoméstico com porca.



A-128

Medida	Ref.	U/	n.º	€
1 ½"	22083	50	A-12	4,48

Kit ahorro espacio.
Kit arrumo de espaço.



A-11

Medida	Ref.	U/	n.º	€
1½	22258	50	A-8	2,94

Racor toma desagüe electrodomésticos con valona y tuerca loca, tubos lisos.
Racor ligação saída electrodoméstico com colarinho e porca louca, tubos lisos.



A-22

Medida	Ref.	U/	n.º	€
Ø 32	22396	50	A-2	1,80

Válvula empotrable para pilas de granito o piedra artificial.
Válvula encastrável para pias de granito ou pedra artificial.



A-50

Medida	Ref.	U/	n.º	€
1½	22000	50	A-9	4,52

Cuello extensible doble toma.
Racor extensível dupla ligação.



A-24

Medida	Ref.	U/	n.º	€
270	22410	100	A-10	2,38
380	22490	100	A-10	2,54

Cadena de bolas con anillas.
Corrente de bolas com argolas.



A-1

Medida	Ref.	U/	n.º	€
1½	22228	50	A-9	3,39

Racor toma desagüe electrodomésticos con valona y tuerca loca.
Racor toma desagüe electrodomésticos com valona y tuerca loca.



A-102

Medida	Ref.	U/	n.º	€
1 ½x1"	22041	50	A-9	5,13

Válvula extensible fregadero con toma electrodomésticos.
Válvula extensível lava loiça com ligação electrodoméstico.

Para encolar: Usar adhesivo Jimten. / *Para colar: Usar cola Jimten.*

Consulte las condiciones exclusivas que Amado Salvador puede ofrecerle en productos de Jimten



A-39

JUNTAFIX

Medida	Ref.	U/	n.º	€
32x63	22230	50	A-8	6,55
40x63	22249	50	A-8	6,65

Válvula extensible, lavabo-bidé.
Válvula extensível, lavatório-bidé.



A-84

JUNTAFIX

Medida	Ref.	U/	n.º	€
1 ¼x40	22040	50	A-5	5,45
○ 1 ½x40	22039	50	A-5	5,55

Acoplamiento a pared acodado c/plafón y enlace mixto PVC de encolar.
Acoplamento à parede curvo c/espelho colar.



A-73

Medida	Ref.	U/	n.º	€
ø 32x500 mm	22030	30	A-16	3,50
ø 40x500 mm	22031	30	A-16	4,09

Acoplamiento a pared c/plafón y enlace mixto PVC de encolar.
Acoplamento à parede c/espelho e união mista PVC de colar.



A-47

PVC

Medida	Ref.	U/	n.º	€
32	31002	100	A-10	0,73
40	31001	100	A-10	1,01
50	31106	50	A-10	1,22

Tapón obturador macho.
Tampão macho.



A-80

PVC

Medida	Ref.	U/	n.º	€
1 ½x40	22038	50	A-11	3,55

Codo mixto para encolar.
Curva mista para colar.



A-51

JUNTAFIX

Medida	Ref.	U/	n.º	€
40x70	22860	50	A-8	5,05

Válvula extensible fregadero.
Válvula extensível banca.



A-3

PVC

Medida	Ref.	U/	n.º	€
1¼x32	22160	50	A-2	1,81
1½x40	22170	50	A-2	2,00
1¼x40	22257	50	A-2	2,00

Enlace mixto para realizar instalaciones mixtas de PVC, con tubos lisos no encolables.
União mista para realizar instalações mistas de PVC, com tubos lisos não coláveis.



A-12

PVC

Medida	Ref.	U/	n.º	€
1½x40	22260	50	A-2	2,17
1½x40*	22358	50	A-2	2,17
1¼x40	22195	50	A-2	2,17
1¼x40*	22360	50	A-2	2,17
1½x50	22830	50	A-2	3,10
2x50	22196	50	A-11	3,15

Enlace mixto para realizar instalaciones mixtas de PVC con tubos roscados no encolables. *Junta plana.
*União mista para realizar instalações mistas de PVC com tubos roscados não coláveis. *Verdação plana.*



A-37

PVC

Medida	Ref.	U/	n.º	€
1½x40	22216	50	A-11	3,51
1½x50	22840	50	A-8	3,55

Enlace mixto acodado para instalación de tubos de PVC con accesorios roscados no encolables.
União mista curvo para instalação de tubos de PVC com acessórios roscados não coláveis.

Para encolar: Usar adhesivo Jimten. / *Para colar: Usar cola Jimten.*

Consulte las condiciones exclusivas que Amado Salvador puede ofrecerle en productos de Jimten



A-122

Medida	Ref.	U/	n.º	€
40	22070	50	A-11	2,77

Enlace mixto macho PVC con doble toma auxiliar.
União mista macho PVC com dupla ligação.



A-7001

PVC

Medida	Ref.	U/	n.º	€
1"	9006724	50	-	2,55

Toma de electrodoméstico con toma auxiliar de condensación. Incluye tapón.
Ligação electrodoméstico com ligação auxiliar de condensação. Contém tampão.



A-49

PVC

Medida	Ref.	U/	n.º	€
ø 40	22242	50	A-11	2,18

Enlace mixto macho PVC con toma auxiliar.
União mista macho PVC com ligação simple.



A-123

Medida	Ref.	U/	n.º	€
40	22071	50	A-8	3,55

Codo doble toma electrodomésticos para encolar.
Curva dupla ligação para colar.



A-55

PVC

Medida	Ref.	U/	n.º	€
40	22006	50	A-8	2,94

Codo toma electrodomésticos para encolar.
Curva ligação electrodoméstico para colar.



A-54

Medida	Ref.	U/	n.º	€
32-28/35	22054	50	A-2	3,70
32-38/40	22055	50	A-2	3,44
40-28/35	22056	50	A-2	4,10
40-38/40	22057	50	A-11	3,76

Manguito unión tubo metálico macho con junta SBR. PVC BLANCO.
Calção união tubo metálico macho com vedação SBR. PVC BRANCO.



A-114

Medida	Ref.	U/	n.º	€
40-28/32	22058	50	A-2	3,99
50-28/40	22059	50	A-11	5,11

Manguito unión tubo metálico hembra con junta SBR. PVC BLANCO.
Calção união tubo metálico fêmea com vedação SBR. PVC BRANCO.



A-115

87°

Medida	Ref.	U/	n.º	€
40-28/32	22060	50	A-11	3,89
50-28/40	22061	50	A-9	5,54

Codo unión tubo metálico hembra con junta SBR. PVC BLANCO.
Curva união tubo metálico fêmea com vedação SBR. PVC BRANCO.



A-116

87°

Medida	Ref.	U/	n.º	€
40-28/32	22062	50	A-11	4,51

Codo unión tubo metálico macho con junta SBR. PVC BLANCO.
Curva união tubo metálico macho com vedação SBR. PVC BRANCO.

Para encolar: Usar adhesivo Jimten. / *Para colar: Usar cola Jimten.*

Consulte las condiciones exclusivas que Amado Salvador puede ofrecerle en productos de Jimten



A-46

Medida	Ref.	U/	n.º	€
32/40-28/35	**31321**	25	A-10	**2,08**
32/40-38/40	**31322**	25	A-10	**2,08**
40-28/32	**31296**	25	A-10	**2,17**
50-28/40	**31297**	25	A-10	**2,17**

Junta repuesto para manguito unión tubo metálico.
Vedação para calção união tubo metálico.



A-74

Medida	Ref.	U/	Metrosxfardo	€/m.
ø 32x4 m	**22032**	10 tubos	40	**3,10**
ø 40x4 m	**22033**	10 tubos	40	**3,93**

Tubo liso PP blanco, no encolable.
Tubo liso PP branco, não colável.



A-75

Medida	Ref.	U/	n.º	€
45	**22034**	50	A-10	**1,86**

Tapón con asa para válvulas de fregadero ø 70 y 85 mm.
Tampão com asa para lava loiça ø 70 e 85 mm.



A-46

Medida	Ref.	U/	n.º	€
70x45 A	**31012**	100	A-1	**1,23**
70x45 B 270 mm	**31179**	100	A-1	**3,41**
70x45 B 380 mm	**31180**	100	A-1	**3,62**
63x38 A	**31203**	100	A-1	**1,23**
63x38 B 270 mm	**31204**	100	A-1	**3,41**

Tapón para válvulas de lavabo-bidé, fregadero, bañera, etc.
Tampão para válvulas de lavatório-bidé, banca, banheira, etc.



A-61

ABS

Medida	Ref.	U/	n.º	€
63	**22371**	10	A-10	**4,86**
70	**22372**	10	A-10	**4,86**

Conjunto tapón ABS cromado con anilla ac. inox. y junta.
Conjunto tampão ABS cromado com argola aço inox. e vadação.



A-26

Medida	Ref.	U/	n.º	€
32x25	**22450**	50	A-10	**1,17**
40x32	**22430**	50	A-10	**1,17**
50x40	**22460**	50	A-10	**1,17**

Junta reductora para bocas tubos lisos.
Vedação redutora para bocas tubos lisos.



S-412

Medida	Ref.	U/	n.º	€
125x145	**26040**	50	A-9	**10,17**

Tapa expansión.
Tampa expansão.

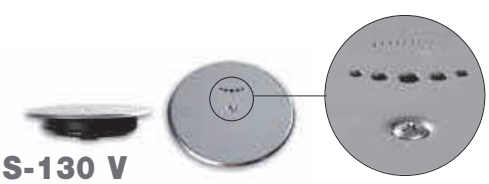

S-130 V

Med.x ø chapa	Ref.	U/	n.º	€
110x145	**26060**	20	A-4	**12,70**

Tapa expansión con embellecedor da acero inoxidable. Para botes sifónicos de baja cota. Con válvula de aireación integrada.
Tampa expansão com embelezador de aço inoxidável. Para sifões de pavimento com cota baixa. Com válvula de respiro integrada.

Para encolar: Usar adhesivo Jimten. / *Para colar: Usar cola Jimten.*

Consulte las condiciones exclusivas que Amado Salvador puede ofrecerle en productos de Jimten

S-382



EN 274

JUNTAFIX

Medida	Max-Min	Ref.	U/	n.°	€
A 1¼x32/40	840-410	11316	50	A-12	9,05
A 1½x40/50	995-410	11318	50	A-13	10,04
B 1¼x32	765-370	11006	50	A-12	8,90
B 1½x40	920-370	11008	50	A-5	9,86

Válvula Ø 70 con tubo flexible.
(Para conexiones de difícil acceso. No utilizar como sifón de desagüe).
Valvula Ø 70 com tubo flexível.
(Para ligações de difícil acesso. Não utilizar como sifão de saída).

S-582



CLICKCLACK

Medida	Max-Min	Ref.	U/	n.°	€
B 1¼x32	765-370	11346	50	A-12	16,18
B 1½x40	920-370	11348	50	A-5	17,21

Válvula con sistema de apertura click-clack Ø 66 (chapa de acero inoxidable Ø 70) con tubo flexible.
(Para conexiones de difícil acceso. No utilizar como sifón de desagüe).
Válvula com sistema de abertura/fechoo click-clack Ø 66 (chapa aço inoxidável Ø 70) com tubo flexível.
(Para ligações de difícil acesso. Não utilizar como sifão de saída).

A-111



Medida	Max-Min	Ref.	U/	n.°	€
A 32/40	910-480	22048	50	A-12	6,36
A 40/50	980-445	22049	50	A-5	7,14
B 32	815-385	22335	50	A-4	6,12
B 40	880-345	22336	50	A-4	6,90
C 40/50-40	930-395	22347	50	A-5	7,14

Manguito flexible bocas lisas. No encolable.
(Para conexiones de difícil acceso. No utilizar como sifón de desagüe).
Tubo flexível bocas lisas. Não colável.
(Para ligações de difícil acesso. Não utilizar como sifão de saída).

A-48



PVC

Medida	Ref.	U/	n.°	€
110x103	22229	25	A-2	2,54
125x110	26050	10	A-1	2,54

Anillo reductor bote sifónico para tapa expansión.
Aro redutor sifões para tampa à expansão.



A-103 Con junta plana. / *Vedação liso.*

Medida	Max-Min	Ref.	U/	n.°	€
A 1¼x32/40	825-360	22042	50	A-4	5,60
A 1½x40/50	950-365	22043	50	A-12	6,26
B 1¼x32	800-370	22331	50	A-9	5,48
B 1½x40	875-325	22332	50	A-4	6,11
B 1½x50	875-325	22345	50	A-12	6,29

A-104 Con junta cónica. / *Vedação cónica.*

Medida	Max-Min	Ref.	U/	n.°	€
A 1¼x32/40	825-360	22044	50	A-4	5,60
A 1½x40/50	950-365	22045	50	A-12	6,26
B 1¼x32	800-370	22333	50	A-4	5,48
B 1½x40	875-325	22334	50	A-4	6,11
B 1½x50	875-325	22346	50	A-12	6,29

A-119 Con junta plana. / *Vedação liso.*

Medida	Max-Min	Ref.	U/	n.°	€
A 1¼x32/40	445-255	22066	50	A-9	5,06
B 1¼x32	410-230	22337	50	A-9	4,94

A-120 Con junta cónica. / *Vedação cónica.*

Medida	Max-Min	Ref.	U/	n.°	€
A 1¼x32/40	445-255	22067	50	A-9	5,06
B 1¼x32	410-230	22338	50	A-9	4,94

Manguito flexible. No encolable.
(Para conexiones de difícil acceso. No utilizar como sifón de desagüe).
Tubo flexível. Não colável.
(Para ligações de difícil acesso. Não utilizar como sifão de saída).

Para encolar: Usar adhesivo Jimten. */.Para colar:* *Usar cola Jimten.*

Consulte las condiciones exclusivas que Amado Salvador puede ofrecerle en productos de Jimten


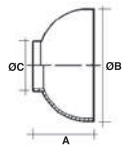

	A	ØB	C
32	42	76,7	32
40	40,7	76,7	40

S-119

ø int. ø ext.	Ref.	U/	n.°	€
32-77	**17090**	250	A-8	**0,71**
40-77	**17100**	250	A-8	**0,71**

Plafón embellecedor para tubos. (125 u/bolsa)
Espelho embelezador para tubos. (125 u/bolsa)



S-16

ø int. ø ext.	Ref.	U/	n.°	€
8x15-58,5	**17010**	500	A-2	**0,35**
15x25-58,5	**17020**	500	A-2	**0,35**
32x35-77,5	**17030**	300	A-2	**0,35**
40x45-77,5	**17040**	200	A-2	**0,46**

Plafón embellecedor para tubos.(50 u/bolsa)
Espelho embelezador para tubos. (50 u/bolsa)


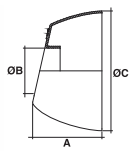

	A	ØB	C
32	49,2	32	85
40	53,9	40	85

S-124

Medida	Ref.	U/	n.°	€
Ø 32	**31304**	50	A-2	**0,74**
Ø 40	**31305**	50	A-2	**0,74**

Plafón embellecedor ovalado.
Espelho embelezador ovalóide.



S-273

ø int. ø ext.	Ref.	U/	n.°	€
12-59	**17110**	200	A-1	**0,71**
16-59	**17120**	200	A-1	**0,70**
20-59	**17130**	200	A-1	**0,61**
32-73	**17140**	200	A-11	**0,73**
40-73	**17150**	200	A-11	**0,77**

Plafón embellecedor partido para tubos. (10 u/bolsa)
Espelho embelezador partido para tubos. (10 u/bolsa)





A-158

CLICK CLACK

Med.chapa x ø embellecedor	Ref.	U/	n.°	€
A 70x66	**22350**	25	A-2	**10,09**
B 70x66	**22354**	25	A-2	**10,09**

Conjunto embellecedor sistema de apertura/cierre Click-Clack.
Conjunto embelezador abertura/fecho Click-Clack.



A-158

CLICK CLACK

Med.chapa x ø embellecedor	Ref.	U/	n.°	€
70x66	**22353**	50	A-1	**6,65**

Conjunto embellecedor sistema de apertura/cierre Click-Clack. ABS blanco.
Conjunto embelezador abertura/fecho Click-Clack. ABS branco.



A-142

Medida	Ref.	U/	n.°	€
1 ½" M - 1 ¼" H	**22302**	50	A-10	**3,06**
1 ½" H - 1 ¼" M	**22362**	50	A1	**3,06**

Adaptador roscado.
Adaptador roscado.



A-143

Medida	Ref.	U/	n.°	€
1 ½"	**22259**	50	A-1	**0,73**

Adaptador cuello a junta cónica.
Adaptador racor a vedação cónica.

Para encolar: Usar adhesivo Jimten. */. Para colar:* *Usar cola Jimten.*

Consulte las condiciones exclusivas que Amado Salvador puede ofrecerle en productos de Jimten



Ø 70

A-141

Color/*Côr*	Ref.	U/	n.°	€
Cromo	**22291**	10	A-2	**11,90**

Conjunto embellecedor para válvula de desagüe.
Conjunto embelezador para válvulas de saída.



A-126

PN16

Medida	Color/ Côr	Ref.	U/	n.°	€
½"	●	**22076**	100	A-1	**0,95**
½"	●	**22077**	100	A-1	**0,95**
½" Purgador	●	**22286**	100	A-1	**1,28**
½" Purgador	●	**22287**	100	A-1	**1,28**

Tapón para alicatado con junta tórica. (25 u/bolsa)
Tampão para obra com vedante em O. (25 u/bolsa)



S-22

Color/*Côr*	Ref.	U/	n.°	€
○	**20010**	6	A-5	**23,56**

Taburete de baño.
Tambor banho.

Para encolar: Usar adhesivo Jimten. */ Para colar:* Usar cola Jimten.

Consulte las condiciones exclusivas que Amado Salvador puede ofrecerle en productos de Jimten

LÁMINAS IMPERMEABILIZANTES / *TELAS IMPERMEABILIZANTES*



A-136

Medida	Ref.	U/	n.º	€
1,5x1,5 m	22087	1	A-11	56,64
2x1,5 m	22274	1	A-11	68,15

Lámina de PVC, impermeabilizante *.
*Tela impermeabilizante de PVC *.*



A-145

Medida	Ref.	U/	n.º	€
2x1,5 m	22303	1	A-2	86,29

Lámina geotextil impermeabilizante *.
*Tela impermeabilizante geotextil *.*

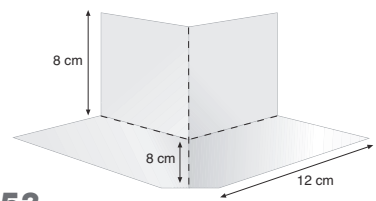

A-153

Medida	Ref.	U/	n.º	€
-	22322	10	A-10	11,28

Esquina exterior impermeabilizante geotextil *.
*Ângulo exterior impermeabilizante geotextil *.*

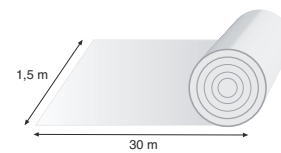

A-154

Medida	Ref.	U/	n.º	€
5x1,5 m	22373	1	-	94,75
30x1,5 m	22329	1	-	540,99

Rollo geotextil impermeabilizante, 1,5 metros *.
*Rolo impermeabilizante geotextil, 1,5 metros *.*
Unidad de venta en rollo. / *Unidade de venda em rolo.*

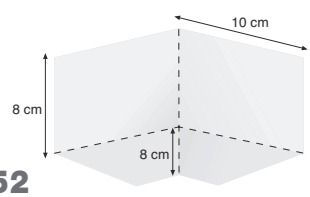

A-152

Medida	Ref.	U/	n.º	€
-	22321	10	A-10	11,10

Esquina interior impermeabilizante geotextil *.
*Ângulo interior impermeabilizante geotextil *.*

*** FAMILIA 38, SUELO DUCHA DE OBRA.**

Para encolar: Usar adhesivo Jimten. / *Para colar: Usar cola Jimten.*

Consulte las condiciones exclusivas que Amado Salvador puede ofrecerle en productos de Jimten



Adhesivos para PVC
Colas para PVC



	Ref.	U/	€/Unid.
125 ml	**35001**	96	**4,53**
Bote 250 ml	**35008**	24	**9,92**
Bote 500 ml	**35002**	20	**13,78**
Bote 1.000 ml	**35003**	12	**22,91**

Adhesivo NEW GENERATION.
Cola Universal NEW GENERATION.



	Ref.	U/	€/Unid.
Bote 500 ml	**35007**	24	**8,27**

Limpiador.
Desengordurante.

Recomendaciones para las piezas de la Gama Jimten / *Recomendações para as peças da Gama Jimten*

	NEW GENERATION	LIMPIADOR *DESENGORDURANTE*
Desagües / *Saídas* **(PVC)**	✖	✖
Accesorios Suelo / *Acessórios base*	✖	✖
Gran Evacuación / *Grande Evacuação*	✖	✖
Válvulas / *Válvulas* **PVC**	✖	✖
Canalones / *Caleiras*	✖	✖
CPVC	UTILIZAR ADHESIVO ESPECIAL PARA SISTEMA HTA-CPVC	

Consulte las condiciones exclusivas que Amado Salvador puede ofrecerle en productos de Jimten

Consulte las condiciones exclusivas que Amado Salvador puede ofrecerle en productos de Jimten

Desagües para plato de ducha de obra

Saídas para base chuveiro de obra

Linnum

Camaleon

Sanitario

EDIFICACIÓN

jimten

aliaxis

Consulte las condiciones exclusivas que Amado Salvador puede ofrecerle en productos de Jimten



Consulte las condiciones exclusivas que Amado Salvador puede ofrecerle en productos de Jimten

Linnum® 40

Canaletas para plato de ducha de obra

Diseño, limpieza, adaptabilidad en el mínimo espacio.
Design, limpeza, adaptabilidade no mínimo espaço.

40

CANALETA COMPLETA CON REJILLA / *CALEIRA COMPLETA COM GRELHA*

Embellecedor en acero inoxidable con acabado pulido.
Parte central desmontable.
Embelezador em aço inoxidável com acabamento polido.
Parte central desmontável.



Opciones de salida:
Opções de saída:



Salida lateral horizontal 40H / 50M mm encolar.
Saída lateral horizontal 40F / 50M mm colar.



Salida lateral 45° orientable PP macho 40/50 mm.
Saída lateral 45° orientável PP macho 40/50 mm



Salida frontal horizontal 40H / 50M mm encolar.
Saída frontal horizontal 40F / 50M mm colar.



Salida frontal 45º orientable PP macho 40/50 mm.
Saída frontal 45° orientável PP macho 40/50 mm.



Salida vertical 40H / 50M mm encolar.
Saída vertical 40F / 50M mm colar.

Altura sifón *Altura sifão*	Largo mm *Longo mm*	S-740 Ref.	S-740 Ref.	S-741 Ref.	S-741 Ref.	S-742 Ref.	€
30 mm	350	13020	13050	13025	13055	13040	184,43
	650	13021	13051	13026	13056	13041	194,96
	750	13022	13052	13027	13057	13042	209,18
	850	13023	13053	13028	13058	13043	227,43
	950	13024	13054	13029	13059	13044	243,69
50 mm	350	13030	13060	13035	13065	13045	184,43
	650	13031	13061	13036	13066	13046	194,96
	750	13032	13062	13037	13067	13047	209,18
	850	13033	13063	13038	13068	13048	227,43
	950	13034	13064	13039	13069	13049	243,69

Canaleta con embellecedor de acero inoxidable de ancho 40mm en diferentes longitudes. Sifón extraible, filtro de pelos. Con lámina geotextil fijada (600x600 mm)..
Caleira com embelezador de aço inoxidável largo 40mm e diferentes longitudes. Sifão extraível, filtro de cabelos. Com tela impermeabilizante geotextil fixada (600x600 mm).



Consulte las condiciones exclusivas que Amado Salvador puede ofrecerle en productos de Jimten



Embellecedor inox.
Embelezador inox.



Embellecedor rellenable
Embelezador rebaixado



Embellecedor ABS blanco
Embelezador ABS branco

Consulte las condiciones exclusivas que Amado Salvador puede ofrecerle en productos de Jimten

Linnum® Wall

Una amplia gama de diseños adaptada a cada instalación.
Uma extensa gama de desenhos adaptada a cada instalação.

Opciones de embellecedor:
Opções de embelezador:

Ac. inox. rellenable / *Aço Inox. rebaixado*

A 

ABS Blanco / *ABS Branco*

B

Ac. inox. / *Aço Inox.*

C 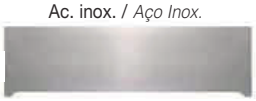



Opciones de salida:
Opções de saída:


Salida lateral horizontal 40H / 50M mm encolar.
Saída lateral horizontal 40F / 50M mm colar.


Salida lateral 45° orientable PP macho 40/50 mm.
Saída lateral 45° orientável PP macho 40/50 mm


Salida frontal horizontal 40H / 50M mm encolar.
Saída frontal horizontal 40F / 50M mm colar.


Salida frontal 45° orientable PP macho 40/50 mm.
Saída frontal 45° orientável PP macho 40/50 mm.


Sin/*sem* tela | ***Con/com* tela 3 + Ref.**

Altura sifón / *Altura sifão*	Embellecedor / Embelezador	Modelo	Ref.	Modelo	Ref.	Modelo	Ref.	Modelo	Ref.	€	*€
30 mm	A	S-860	14300	S-860	14303	S-861	14312	S-861	14315	258,72	283,09
	B	S-880	14301	S-880	14304	S-881	14313	S-881	14316	252,98	277,34
	C	S-890	14302	S-890	14305	S-891	14314	S-891	14317	255,28	279,64
50 mm	A	S-860	14306	S-860	14309	S-861	14318	S-861	14321	258,72	283,09
	B	S-880	14307	S-880	14310	S-881	14319	S-881	14322	252,98	277,34
	C	S-890	14308	S-890	14311	S-891	14320	S-891	14323	255,28	279,64

Canaleta de pared registrable con sifón extraible y válvula de aireación.
Caleira de parede registable com sifão extraível e válvula de aeração.
*Con lámina impermeabilizante de tela geotextil 2x1,5 m. / *Com tela impermeabilizante de tela geotextil 2x1,5 m.*





S-894

Medida	Ref.	U/	n.°	€
1.120x525	14332	1	-	110,32

Bastidor para canaleta de pared Linnum Wall, con tornillería de fijación mural. Fondo regulable 135-205 mm.
Bastidor para caleira de parede Linnum Wall, com parafusos de fixação mural. Fondo regulável 135-205 mm.

Consulte las condiciones exclusivas que Amado Salvador puede ofrecerle en productos de Jimten





Consulte las condiciones exclusivas que Amado Salvador puede ofrecerle en productos de Jimten

Linnum®

Canaletas para plato de ducha de obra

Una amplia gama de diseños adaptada a cada instalación.
Uma extensa gama de desenhos adaptada a cada instalação.

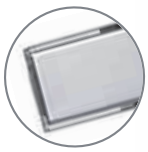

Cerco oculto
Aro oculto



50

Imagen correspondiente al S-659 / ref. 113426 / sifón 30 mm
Imagem correspondente ao S-659 / ref. 113426 / sifão 30 mm

Opciones de rejilla: / *Opções de grelha:*

Opciones de salida: / *Opções de saída:*

Rejilla Soft



Rejilla classic



Altura sifón / *Altura sifão*	Largo mm / *Longo mm*	Salida horizontal 40H / 50M mm encolar. *Saída horizontal 40F / 50M mm colar.* Modelo	Ref.	Salida 45° orientable PP macho 40/50 mm. *Saída 45° orientável PP macho 40/50 mm.* Modelo	Ref.	Salida horizontal 40H / 50M mm encolar. *Saída horizontal 40F / 50M mm colar.* Modelo	Ref.	Salida 45° orientable PP macho 40/50 mm. *Saída 45° orientável PP macho 40/50 mm.* Modelo	Ref.	Sin/*sem* tela €	*Con/com* tela 3 + *Ref.* *€
Altura Reducida 30 mm	650	S-659	113446	S-659	113426	S-651	113416	S-651	113406	258,56	284,42
	750	S-659	113447	S-659	113427	S-651	113417	S-651	113407	277,54	305,29
	850	S-659	113448	S-659	113428	S-651	113418	S-651	113408	301,81	332,00
	950	S-659	113449	S-659	113429	S-651	113419	S-651	113409	326,11	358,73
50 mm	350			S-759	113543			S-751	113513	230,39	
	550			S-759	113545			S-751	113515	244,46	
	650			S-759	113546			S-751	113516	258,56	284,42
	750			S-759	113547			S-751	113517	277,54	305,29
	850			S-759	113548			S-751	113520	301,82	332,00
	950			S-759	113549			S-751	113519	326,11	358,73

Canaletas con rejilla de ancho 50 mm en diferentes longitudes y cerco oculto. Sifón extraible con válvula de aireación.
Caleira completa com grelha de largo 50 mm e diferentes longitudes e aro oculto. Sifão extraível com válvula de respiro.
*Con lámina impermeabilizante de tela geotextil 2x1,5 m. / *Com tela impermeabilizante de tela geotextil 2x1,5 m.*

Altura sifón / *Altura sifão*	Largo mm / *Longo mm*	Sin rejilla / *Sem grelha* Modelo	Ref.	Modelo	Ref.	Sin/*sem* tela €
Altura Reducida 30 mm	650	S-650	113461	S-650	113460	233,78
	750	S-650	113471	S-650	113470	248,36
	850	S-650	113481	S-650	113480	268,04
	950	S-650	113491	S-650	113490	290,64
50 mm	350			S-750	113531	212,16
	550			S-750	113551	222,96
	650			S-750	113561	233,78
	750			S-750	113571	248,36
	850			S-750	113581	268,04
	950			S-750	113591	290,64

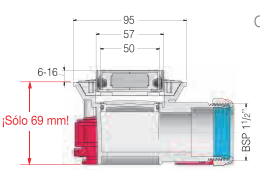

Con válvula de aireación
Com válvula de respiro



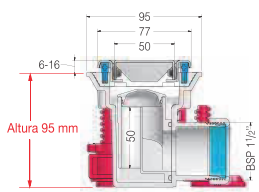

Consulte las condiciones exclusivas que Amado Salvador puede ofrecerle en productos de Jimten

Linnum®

Canaletas para plato de ducha de obra

Una amplia gama de diseños adaptada a cada instalación.
Uma extensa gama de desenhos adaptada a cada instalação.

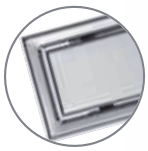

Cerco visible
Aro visível



Imagen correspondiente al S-659 / ref. 13426 / sifón 30 mm
Imagem correspondente ao S-659 / 13426 / sifão 30 mm

Opciones de rejilla: / *Opções de grelha:*

Opciones de salida: / *Opções de saída:*



		Rejilla Soft				Rejilla classic					
		Salida horizontal 40H / 50M mm encolar. *Saída horizontal 40F / 50M mm colar.*		Salida 45° orientable PP macho 40/50 mm. *Saída 45° orientável PP macho 40/50 mm.*		Salida horizontal 40H / 50M mm encolar. *Saída horizontal 40F / 50M mm colar.*		Salida 45° orientable PP macho 40/50 mm. *Saída 45° orientável PP macho 40/50 mm.*		Sin/*sem* tela	*Con/com* tela *3 + Ref.*
Altura sifón *Altura sifão*	Largo mm *Longo mm*	Modelo	Ref.	Modelo	Ref.	Modelo	Ref.	Modelo	Ref.	€	*€
Altura Reducida	650	S-659	13446	S-659	13426	S-651	13416	S-651	13406	235,05	258,56
30 mm	750	S-659	13447	S-659	13427	S-651	13417	S-651	13407	252,31	277,54
	850	S-659	13448	S-659	13428	S-651	13418	S-651	13408	274,38	301,81
	950	S-659	13449	S-659	13429	S-651	13419	S-651	13409	296,47	326,11
	350			S-759	13543			S-751	13513	209,44	
	550			S-759	13545			S-751	13515	222,24	
50 mm	650			S-759	13546			S-751	13516	235,05	258,56
	750			S-759	13547			S-751	13517	252,31	277,54
	850			S-759	13548			S-751	13520	274,38	301,81
	950			S-759	13549			S-751	13519	296,47	326,11

Canaletas con rejilla de ancho 50 mm en diferentes longitudes y cerco oculto. Sifón extraible con válvula de aireación.
Caleira completa com grelha de largo 50 mm e diferentes longitudes e aro oculto. Sifão extraível com válvula de respiro.
*Con lámina impermeabilizante de tela geotextil 2x1,5 m. / *Com tela impermeabilizante de tela geotextil 2x1,5 m.*

		Sin rejilla / *Sem grelha*				Sin/*sem* tela
Altura sifón *Altura sifão*	Largo mm *Longo mm*	Modelo	Ref.	Modelo	Ref.	€
Altura Reducida	650	S-650	13461	S-650	13460	212,53
30 mm	750	S-650	13471	S-650	13470	225,77
	850	S-650	13481	S-650	13480	243,68
	950	S-650	13491	S-650	13490	264,21
	350			S-750	13531	192,87
	550			S-750	13551	202,70
50 mm	650			S-750	13561	212,53
	750			S-750	13571	225,77
	850			S-750	13581	243,68
	950			S-750	13591	264,21

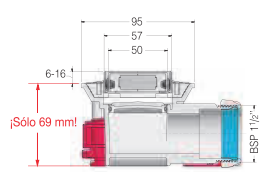

Con válvula de aireación
Com válvula de respiro

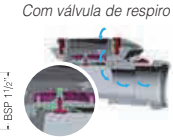

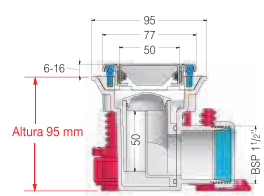

Consulte las condiciones exclusivas que Amado Salvador puede ofrecerle en productos de Jimten



Consulte las condiciones exclusivas que Amado Salvador puede ofrecerle en productos de Jimten

Linnum®

Canaletas para plato de ducha de obra

Una amplia gama de diseños adaptada a cada instalación.
Uma extensa gama de desenhos adaptada a cada instalação.

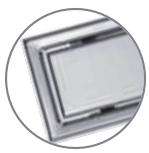

Cerco visible
Aro visível



70

Imagen correspondiente al S-771 / ref. 13716 / sifón 50 mm
Imagem correspondente ao S-771 / ref. 13716 / sifão 50 mm

Opciones de rejilla:
Opções de grelha:

Rejilla Soft



Rejilla classic



Salida:
Saída:

Altura sifón / *Altura sifão*	Largo mm / *Longo mm*	Salida 45° orientable PP macho 40/50 mm. / *Saída 45° orientável PP macho 40/50 mm.* Modelo	Ref.	Salida 45° orientable PP macho 40/50 mm. / *Saída 45° orientável PP macho 40/50 mm.* Modelo	Ref.	Sin/*sem* tela €	*Con/com* tela *3 + Ref.* *€
50 mm	350	S-779	13743	S-771	13713	209,44	
	550	S-779	13745	S-771	13715	222,24	
	650	S-779	13746	S-771	13716	235,05	258,56
	750	S-779	13747	S-771	13717	252,31	277,54
	850	S-779	13748	S-771	13718	274,38	301,82
	950	S-779	13749	S-771	13719	296,47	326,10

Canaletas con rejilla de ancho 70 mm en diferentes longitudes y cerco visible. Sifón extraible.
Caleira completa com grelha de largo 70 mm e diferentes longitudes e aro visível. Sifão extraível.
*Con lámina impermeabilizante de tela geotextil 2x1,5 m. / *Com tela impermeabilizante de tela geotextil 2x1,5 m.*

Altura sifón / *Altura sifão*	Largo mm / *Longo mm*	Sin rejilla / *Sem grelha* Modelo	Ref.	Sin/*sem* tela €
50 mm	350	S-770	13731	192,87
	550	S-770	13751	202,70
	650	S-770	13761	212,53
	750	S-770	13781	225,77
	850	S-770	13781	243,68
	950	S-770	13791	264,21

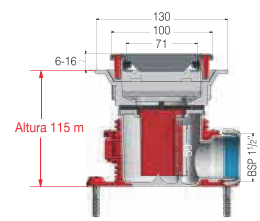



Consulte las condiciones exclusivas que Amado Salvador puede ofrecerle en productos de Jimten



Rejilla Soft reversible/rellenable / *Grelha Soft reversível/fillable*

Gracias al diseño reversible de la rejilla modelo Soft, se pueden conseguir sencillamente acabados con otros materiales (cerámico, marmol, cristal...).
Basta con voltear la rejilla 180° para obtener un marco rellenable y más acorde al diseño del resto de la habitación.

Por ter a grelhas modelo Soft um desenho reversível, pode-se conseguir facilmente acabados com outros materiais (cerâmico, mármore, cristal...)
É suficiente tornar a grelhas 180° para ter um marco que pode ser recheiado e mas acorde ao desenho do resto do quarto.

50

REJILLAS DISPONIBLES PARA LA CANALETA S-750 Y S-650 / *GRELHAS DISPONÍVEIS PARA A CALEIRA S-750 E S-650*



Opciones de rejilla / *Opções de grelha:*

S-752 Soft



S-758 Classic



S-753 Elegance



S-756 Bubble



Largo mm / *Longo mm*	Soft S-752	Classic S-758	Elegance S-753	Bubble S-756	U/	€
350	13535	13532	13536	13539	1	51,97
550	13555	13552	13556	13559	1	54,55
650	13565	13562	13566	13569	1	57,17
750	13575	13572	13576	13579	1	62,39
850	13585	13582	13586	13589	1	65,48
950	13595	13592	13596	13599	1	68,11

Rejillas disponibles en diferentes longitudes. Corte por estampación.
Grelhas disponiveis diferentes longitudes. Corte por estampação.

70

REJILLAS DISPONIBLES PARA LA CANALETA S-770 / *GRELHAS DISPONÍVEIS PARA A CALEIRA S-770*



S-772 Soft



S-773 Classic



Largo mm / *Longo mm*	Soft S-772	Classic S-773	U/	€
350	13735	13736	1	51,97
550	13755	13756	1	54,55
650	13765	13766	1	57,17
750	13775	13776	1	62,39
850	13785	13786	1	65,48
950	13795	13796	1	68,11

Rejillas disponibles en diferentes longitudes. Corte por estampación.
Grelhas disponiveis diferentes longitudes. Corte por estampação.

Consulte las condiciones exclusivas que Amado Salvador puede ofrecerle en productos de Jimten



Consulte las condiciones exclusivas que Amado Salvador puede ofrecerle en productos de Jimten

Camaleon®

Sumidero sifónico extensible para plato de ducha de obra
Caixa Sifónica extensível para bases chuveiro de obra

100 mm **REJILLA 100 mm - SIFÓN 50 mm /** *GRELHA 100 mm - SIFÃO 50 mm*

50 mm

Opciones de rejilla y acabados. Consultar disponibilidad:
Opções de grelha e acabamento. Verificar a disponibilidade:

S-429 / S-629

E



Square

S-430 / S-630

A



Clasic

D



Square

B



*Cuadrícula

*(Corte láser, espesor 3 mm)



Satinado / *Acetinado*



Cromado / *Cromado*

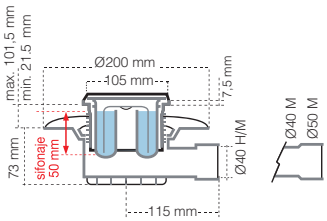

Filtro PELOS *CABELOS*
Sistema DUAL

KIT SIFON SECO
KIT SIFÃO SECO
Pag. 86.



tela 1,5X2m



Rejilla / *Grelha*	Horizontal 40M / 40H Ref.	Horizontal 40M / 50M Ref.	U/	n.º	Sin/*sem* tela €	Horizontal 40M / 40H Ref.	Horizontal 40M / 50M Ref.	U/	n.º	Con/*com* tela €
	S-429					**S-629**				
Classic E sin cerco - satinado	**12938**	**12958**	4	A-9	**44,23**	**12109**	**12132**	1	-	**79,82**



tela 1,5X2m



Rejilla / *Grelha*	Horizontal 40M / 40H Ref.	Horizontal 40M / 50M Ref.	U/	n.º	Sin/*sem* tela €	Horizontal 40M / 40H Ref.	Horizontal 40M / 50M Ref.	U/	n.º	Con/*com* tela €
	S-430					**S-630**				
Classic A - satinado	**12927**	**12937**	4	A-9	**46,43**	**12120**	**12122**	1	-	**81,95**
Classic A - cromado	**12948**	**12968**	4	A-9	**53,61**	**12110**	**12112**	1	-	**88,25**
Cuadricula B - satinado	**12955**	**12975**	4	A-9	**75,61**					
Cuadricula B - cromado	**12945**	**12965**	4	A-9	**78,00**					
Square D - satinado	**12957**	**12977**	4	A-9	**46,43**		**12135**	1	-	**97,07**
Square D - cromado	**12947**	**12967**	4	A-9	**53,61**		**12136**	1	-	**104,48**

Sumidero para plato de ducha de obra, salida horizontal. Rejilla de acero inoxidable de 98 x 98 mm.
Modelos S-629 y S-630 con lámina impermeabilizante de tela geotextil premontada 1,5x2 m.
Sumidouro sifónico para base chuveiro de obra, saída horizontal. Grelha de aço inoxidavel de 98 x 98 mm.
Modelos S-629 e S-630 com tela impermeabilizante de lamina geotextil premontada 1,5x2 m.

Consulte las condiciones exclusivas que Amado Salvador puede ofrecerle en productos de Jimten

Camaleon Magnetech®

Sumidero sifónico extensible para plato de ducha de obra
Caixa Sifónica extensível para bases chuveiro de obra

100 mm **REJILLA 100 mm - CIERRE MAGNÉTICO** / *GRELHA 100 mm - FECHO MAGNÉTICO*



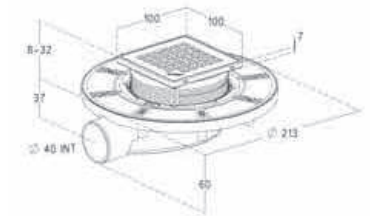

tela 1,5X2m



	Horizontal 40H			Sin/*sem* tela	Horizontal 40H			*Con/com* tela
	S-592				**S-593**			
Rejilla / *Grelha*	**Ref.**	U/	n.º	€	**Ref.**	U/	n.º	€
Square - satinado	**13643**	4	-	**56,88**	**13644**	1	-	**90,39**

Sumidero compacto para plato de ducha de obra, salida horizontal 40 H. Rejilla acero inoxidable AISI 304 100x100.
Modelo S-593 con lámina impermeabilizante de tela geotextil 1,5x2m.
Sumidouro compacto para base chuveiro de obra, saída horizontal 40 F. Grelha aço inoxidável AISI 304 100x100.
Modelo S-593 com tela impermeabilizante de tela geotextil 1,5x2m.



tela 1,5X2m



	Horizontal 40H			Sin/*sem* tela	Horizontal 40H			*Con/com* tela
	S-594				**S-595**			
Rejilla / *Grelha*	**Ref.**	U/	n.º	€	**Ref.**	U/	n.º	€
Soft - satinado	**13645**	4	-	**102,39**	**13646**	1	-	**135,90**

Sumidero compacto para plato de ducha de obra, salida horizontal 40 H. Marco rellenable de acero inoxidable AISI 304 100x100.
Modelo S-595 con lámina impermeabilizante de tela geotextil 1,5x2m.
Sumidouro compacto para base chuveiro de obra, saída horizontal 40 F. Aro filable em aço inoxidável AISI 304 100x100.
Com tela impermeabilizante de tela geotextil 2x1,5 m.

REJILLA SUMIDERO CAMALEON MAGNETECH
GRELHA SUMIDOURO CAMALEON MAGNETECH



Modelo	Ref.	Rejilla / *Grelha*	U/	n.º	€
Square (M)	**31672**	A - satinado	-	-	**35,72**



Consulte las condiciones exclusivas que Amado Salvador puede ofrecerle en productos de Jimten

Sumidero para plato de ducha de obra que combina altura reducida y alto rendimiento (gran caudal de evacuación y sifón anti-olores)

Dreno para base de duche de obra que combina altura reduzida e alto rendimento (grande evacuação e sifão anti-odores)



El agua de la ducha ejerce presión sobre la parte móvil de la válvula magnética que se abre permitiendo la evacuación. Cuanto mayor es el flujo de agua, mayor es la presión.
EVACUACIÓN GARANTIZADA
A àgua do duche exerce pressão sobre a parte móvel da válvula magnética que se abre permitindo a evacuação. Quanto maior é o fluxo de àgua, maior é a pressão.
EVACUAÇãO GARANTIDA



Al final de la ducha, el flujo de agua se reduce y la fuerza magnética permite el cierre de la válvula.
CERO IMPUREZAS
No fim do duche, o fluxo de àgua reduz-se e a força magnética permite o fecho da válvula.
ZERO IMPUREZAS



La fuerza magnetica asegura el cierre de la válvula que combinado con el sello hidráulico de 1cm garantiza la ausencia de olores. Es 100% hermético.
NO MÁS OLORES!!
A força magnética assegura o fecho da válvula que combinado con a vedação hidráulica de 1cm garante a ausência de odores. É 100% hermético.
NãO MAIS ODORES!!

***Diseño** / Desenho*
Versión con rejilla y versión rellenable que permite integrar la instalación del sumidero en cualquier ambiente.
Versão com grelha e versão recarregável que permite integrar a instalaçáo do dreno em qualquer ambiente

***Sin olores** / Sem cheiros*
Su cierre magnético y su sello hidráulico evitan la aparición de olores.
O seu fecho magnètico e a sua vedação hidráulica, evitam a aparição de odores.

***Sifón dual** / Sifão duplo*
Cierre magnético + sello hidráulico de 1 cm.
Fecho magnético + vedação hidráulica de 1 cm.

***Fácil acceso** / Fácil acesso*
Su cierre magnético y su sello hidráulico evitan la aparición de olores.
O seu fecho magnètico e a sua vedação hidráulica, evitam a aparição de odores.

60 mm

Ultra compacto
Para la instalación de duchas de obra con espacio reducido.
Para a instalação de bases de duche de obra com espaço reduzido.

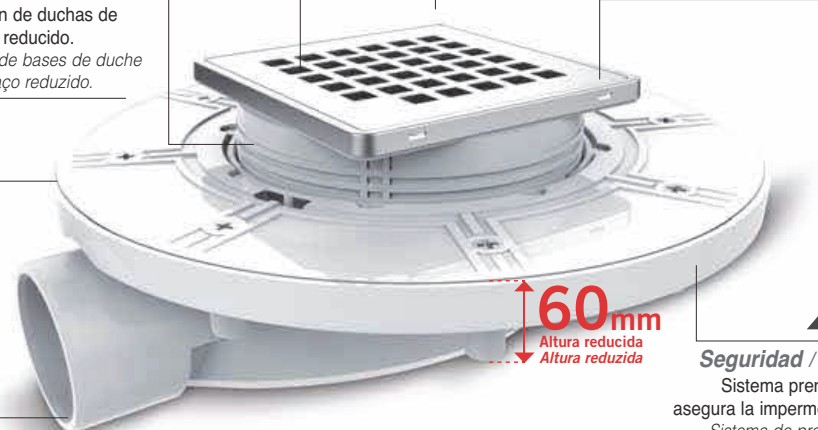

***Seguridad** / Segurança*
Sistema prensatelas que asegura la impermeabilización.
Sistema de prensagem que garante a impermeabilização.

Gran caudal de evacuación
Grande caudal de evacuação
Hasta 36 l/min. */ Até 36 l/min.*

magnetech®

Consulte las condiciones exclusivas que Amado Salvador puede ofrecerle en productos de Jimten



Consulte las condiciones exclusivas que Amado Salvador puede ofrecerle en productos de Jimten

Camaleon®

Sumidero sifónico extensible para plato de ducha de obra
Caixa Sifónica extensível para bases chuveiro de obra

120 mm — **REJILLA 120 mm - SIFÓN 50 mm /** *GRELHA 120 mm - SIFÃO 50 mm*

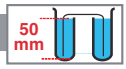

Opciones de rejilla y acabados. Consultar disponibilidad:
Opções de grelha e acabamento. Verificar a disponibilidade:

S-520 - S-522 - S-537

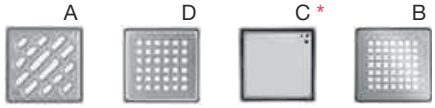

Camaleon 120 | Square | Soft | *Cuadrícula

*(Corte láser, espesor 3 mm)



Satinado / *Acetinado*

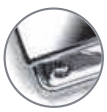

Cromado / *Cromado*

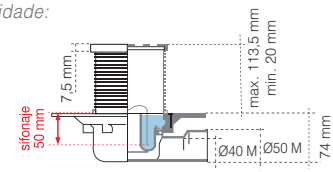

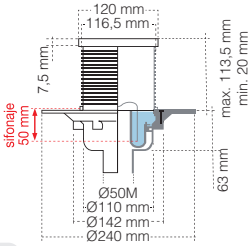



KIT SIFON SECO
KIT SIFÃO SECO
Pag. 86.



Opciones de salida:
Opções de saída:



Vertical 50M | Horizontal 40M / 50M

S-520

Rejilla / *Grelha*	Ref.	Ref.	U/	n.°	€
					Sin/*sem* tela
Camaleon 120 A - satinado	13820	13821	4	A-13	52,41
Square D - satinado	13900	13902	4	A-13	52,41
Square D - cromado	13901	13903	4	A-13	73,63
Cuadricula B - satinado	13826	13827	4	A-13	107,59
Cuadricula B - cromado	13626	13627	4	A-13	122,34

Opciones de salida:
Opções de saída:



Vertical 50M | Horizontal 40M / 50M

tela 1,5X2m



S-522

Ref.	Ref.	U/	n.°	€
				Con/com tela
13824	13825	1	-	87,54
13904	13906	1	-	87,54
13905	13911	**1**	**-**	101,49

Sumidero para plato de ducha de obra, salida vertical u horizontal. Rejilla de acero inoxidable de 112 x 112 mm.
Modelos S-629 y S-630 con lámina impermeabilizante de tela geotextil premontada 1,5x2 m.
Sumidouro sifónico para base chuveiro de obra, saída vetical ou horizontal. Grelha de aço inoxidavel de 112 x 112 mm.
Modelos S-629 e S-630 com tela impermeabilizante de lamina geotextil premontada 1,5x2 m.



Opciones de salida:
Opções de saída:



Vertical 50M | Horizontal 40M / 50M

S-537

Rejilla / *Grelha*	Ref.	Ref.	U/	n.°	€
					Sin/*sem* tela
Soft C - satinado	13844	13845	4	A-13	57,63

Sumidero para plato de ducha de obra, salida vertical u horizontal.
Rejilla de acero inoxidable de 112 x 112 mm.
Sumidouro sifónico para base chuveiro de obra, saída vetical ou horizontal.
Grelha de aço inoxidavel de 112 x 112 mm.

* Para convertir a Soft, sustituir alargadera por 31419.
Para converter em Soft alterar a extensão por 31419.

Instalación de Rejillas Soft: La rejilla **SOFT** de 120x120 permite integrar la instalación del sumidero en cualquier ambiente.
Instalação de Grelhas Soft: A grelha Soft de 120x120 permite integrar a nstalação do sumidouro em qualquer ambiente



La rejilla **SOFT** pueden instalarse de forma vista (posición 1) o de forma oculta (posición 2) para rellenar con el mismo acabado de suelo.
A grelha Soft pode instalar-se de forma visível (posição 1) ou de forma oculta (posição 2) para se preencher com o mesmo acabamento do pavimento.

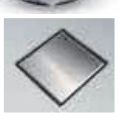

Consulte las condiciones exclusivas que Amado Salvador puede ofrecerle en productos de Jimten



Consulte las condiciones exclusivas que Amado Salvador puede ofrecerle en productos de Jimten

Camaleon®

Sumidero sifónico extensible para plato de ducha de obra
Caixa Sifónica extensível para bases chuveiro de obra

150 mm — **REJILLA 150 mm - SIFÓN 50 mm /** *GRELHA 150 mm - SIFÃO 50 mm*

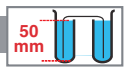

Opciones de rejilla y acabados. Consultar disponibilidad:
Opções de grelha e acabamento. Verificar a disponibilidade:

S-550 - S-551 - S-552

A B

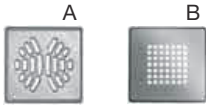

Camaleon 150 *Cuadrícula

*(Corte láser, espesor 3 mm)



Satinado / *Acetinado*



Cromado / *Cromado*

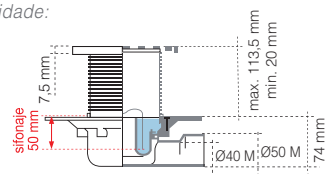

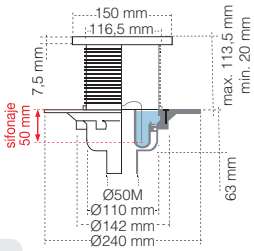

Filtro PELOS *CABELOS*
Sistema DUAL

KIT SIFON SECO
KIT SIFÃO SECO
Pag. 86.



Opciones de salida:
Opções de saída:

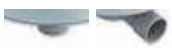

Vertical 50M | Horizontal 40M / 50M

Opciones de salida:
Opções de saída:

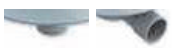

Vertical 50M | Horizontal 40M / 50M

tela 1,5X2m



Rejilla / *Grelha*	**S-550** Ref.	Ref.	U/	n.º	€ (Sin/*sem* tela)	**S-552** Ref.	Ref.	U/	n.º	€ (*Con/com* tela)
Camaleon 150 A - satinado	**13850**	**13851**	4	A-13	**56,76**	**13854**	**13855**	1	-	**91,76**
Cuadricula B - satinado	**13856**	**13857**	4	A-13	**125,51**					
Cuadricula B - cromado	**13656**	**13657**	4	A-13	**141,33**					

Sumidero para plato de ducha de obra, salida vertical u horizontal. Rejilla de acero inoxidable de 142 x 142 mm.
Modelos S-629 y S-630 con lámina impermeabilizante de tela geotextil premontada 1,5x2 m.
Sumidouro sifónico para base chuveiro de obra, saída vetical ou horizontal. Grelha de aço inoxidavel de 142 x 142 mm.
Modelos S-629 e S-630 com tela impermeabilizante de lamina geotextil premontada 1,5x2 m.

ACCESORIOS / *ACESSÓRIOS*



A-136

Medida	Ref.	U/	n.º	€
1,5x1,5 m	**22087**	1	A-11	**56,64**
2x1,5 m	**22274**	1	A-11	**68,15**

Lámina de PVC, impermeabilizante. / *Tela impermeabilizante de PVC.*



A-145

Medida	Ref.	U/	n.º	€
2x1,5 m	**22303**	1	A-2	**86,29**

Lámina geotextil impermeabilizante.
Tela impermeabilizante geotextil.

Más láminas impermeabilizantes pág. 64 / *Mais telas impermeabilizantes pág. 64*

Consulte las condiciones exclusivas que Amado Salvador puede ofrecerle en productos de Jimten

Filtro **PELOS** *CABELOS*
Sistema **DUAL**

El kit sistema DUAL sifón seco y filtro de pelos, se adapta a todos los modelos de Camaleon 100, 120 y 150, evitando la aparición de olores incluso en el caso que desaparezca el sello hidráulico.
Kit Sistema DUAL sifão seco e filtro de cabelos, adapta-se a todos os modelos do Camaleon 100, 120 e 150, impedendo o aparecimento de odores mesmo que o selo hidráulico se deteriore.

KIT SIFON SECO / *KIT SIFÃO SECO*




Medida	Ref.	U/	n.º	€
-	31640	10	4112	5,73

Kit sistema DUAL sifón seco y filtro de pelos.
Kit Sistema DUAL sifão seco e filtro de cabelos.

Principales prestaciones del Sistema Camaleon
Principais características do Sistema Camaleon



Sifón 50 mm.
Sifão 50 mm.



Con junta tórica para un mejor ajuste durante la instalación de la alargadera.
Com o-ring para um encaixe melhor durante a instalação do alargador.



Doble seguridad con el sistema seco que evita los malos olores si se desceba el sifón.
Dupla segurança com sistema seco que evita os maus odores em caso de esvaziamento do sifão.



Elimina el agua infiltrada gracias a los huecos de drenaje integrados en el prensatelas.
Elimina a água infiltrada através dos furos de drenagem integrados na prensa-tela.



Filtro de pelos desmontable para su fácil limpieza.
Filtro de cabelos desmontável para uma fácil limpeza.



Cuerpo sumidero fabricado en PVC libre de plomo.
Corpo sumidouro fabricado em PVC livre de chumbo.



Rejilla en acero inoxidable
Grelha em aço inoxidável

Campana del sifón extraíble
Campânula do sifão extraível

Filtro de pelos
Filtro de cabelos

Cuerpo del sifón extraíble
Corpo do sifão extraível

Sistema seco antiolores con lámina de silicona
Sistema seco anti-odores com lâmina de silicone.

Ajuste extensible 100x100
Ajuste extensível 100x100

Prensatelas reforzado
Prensa-tela reforçado

La imagen corresponde al modelo S-429
A imagen corresponde ao modelo S-429

Funcionamiento en seco del sifón / *Funcionamento em seco do sifão*

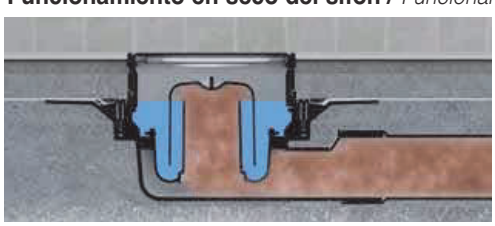

El paso del agua crea un sello hidráulico que impide que los olores llegen del interior de la tubería al baño.
A passagem de água cria um selo hidráulico que impede que os odores cheguem do interior da tubagem á casa de banho.

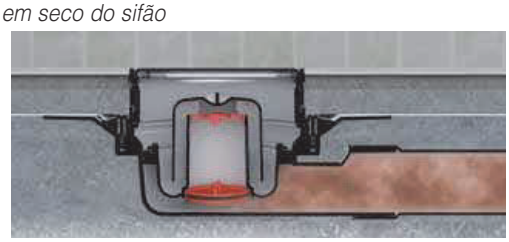

La válvula impide que los malos olores lleguen al baño, incluso aunque falle el sello hidráulico.
A válvula impede que os maus odores cheguem á casa de banho, mesmo que falhe o selo hidráulico.

Consulte nuestra tarifa de repuestos / *Consulte nossa tabela de peças de substituição.*
Consulte las condiciones exclusivas que Amado Salvador puede ofrecerle en productos de Jimten



Consulte las condiciones exclusivas que Amado Salvador puede ofrecerle en productos de Jimten

camaleon plus

Gama de sumideros para suelo con revestimiento vinílico
Caixa Sifónica extensível para bases chuveiro de obra

Opciones de rejilla o capó:
Opções de grelha ou tampa:

S-598



Capó ABS
Tampa ABS

S-599



Capó Ac. Inox.
Tampa Aço. Inox.

S-399



Rejilla ABS
Grelha ABS

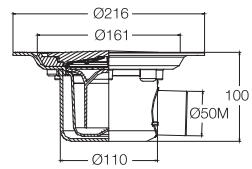

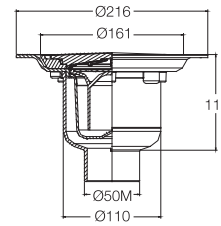



Opciones de salida:
Opções de saída:



Vertical 50M Horizontal 50M

Capó / *Tampa*

Opciones de salida:
Opções de saída:



Vertical 50M Horizontal 50M

Rejilla / *Grelha*

Rejilla / *Grelha*	Modelo	Ref.	Modelo	Ref.	U/	n.°	€	Modelo	Ref.	Modelo	Ref.	U/	n.°	€
Blanca ABS / *Branco ABS*	**S-598**	**12451**	**S-598**	**12450**	4	4120	**65,52**	**S-399**	**12449**	**S-399**	**12448**	4	4120	**65,52**
Ac. Inox. / *Aço. Inox*	**S-599**	**12453**	**S-599**	**12452**	4	4120	**93,15**							

Sumidero sifónico con salida horizontal o vertical macho. Para instalación en suelos con revestimiento vinílico de hasta 3 mm de espesor.
Sumidouro sifónico com saída horizontal ou vertical macho. Para instalação em pavimentos com revestimentos vinílicos até 3 mm de espessura.



Consulte nuestra tarifa de repuestos / *Consulte nossa tabela de peças de subtituição.*
Consulte las condiciones exclusivas que Amado Salvador puede ofrecerle en productos de Jimten

Inodoro | Sanita

Mecanismos cisterna | Mecanismos autoclismo

Manguitos inodoro | Calção sanita

Cisternas empotradas | Autoclismos embutidos

Trituradores y estación de bombeo | Trituradores e estação de bombagem

Ayudas para el baño | Ajudas técnicas

Sanitario

EDIFICACIÓN

jimten

aliaxis

Consulte las condiciones exclusivas que Amado Salvador puede ofrecerle en productos de Jimten



Mecanismos cisterna
Mecanismos autoclismo

MECANISMOS DESCARGA / *MECANISMOS DESCARGA*





EN BOLSA

S-575

Color/*Côr*	Ref.	U/	n.º	€
Cromo	**23305**	20	A-12	**23,62**

Mecanismo de descarga de doble volumen, fácil instalación (Adaptable a base "Roca"). No incluye kit cisterna (junta con tornillos) ni base roscada.
Ferragem de dupla descarga, instalação fácil (Adaptável a base "Roca"). No contém kit autoclismo (vedação com parafusos) nem base roscada.







EN BOLSA

S-576

Color/*Côr*	Ref.	U/	n.º	€
Cromo	**23308**	20	A-12	**26,97**

Mecanismo de descarga de doble volumen, fácil instalación (Adaptable a base "Roca"). Incluye base roscada. No incluye kit cisterna (junta con tornillos).
Ferragem de dupla descarga, instalação fácil (Adaptável a base "Roca"). Inclui base roscada. No contém kit autoclismo (vedação com parafusos).





S-585

Color/*Côr*	Ref.	U/	n.º	€
Cromo	**23387**	10	A-12	**30,68**

Mecanismo de descarga de doble volumen, fácil instalación (Adaptable a base "Roca"). Incluye base roscada y kit cisterna (junta con tornillos).
Ferragem de dupla descarga, instalação fácil (Adaptável a base "Roca"). Inclui base roscada e kit autoclismo (vedação com parafusos).

Nuevo mecanismo de descarga universal. **2 volúmenes.**

Novo mecanismo de descarga universal. Dupla descarga.

Cumple con los requisitos de norma NF
Cumpre os requisitos da norma NF



Nuevos pulsadores:
2 diseños disponibles.
Novos botões:
2 modelos disponíveis.

Fácil y rápida instalación
Fácil e rápida instalação

Compacto:
Cabe en la mayor parte de cisternas de tanque bajo.
Compacto:
Cabe na maioria dos autoclismos de tanque baixo.

Adaptable:
Instalable en cualquier posición, vertical u horizontal.
Adaptável:
Instalável em qualquer posição,vertical ou horizontal.

Ecológico:
Sus múltiples opciones de regulación permiten reducir el consumo de agua hasta 35m³/año.
Ecológico:
As múltiplas opções de regulação permitem reduzir o consumo de água até 35m³/ano.

Robusto:
Su cuerpo reforzado ha sido diseñado para otorgarle años de funcionamiento.
Robusto:
O corpo reforçado foi concebido para proporcionar anos de funcionamento.

Fiable:
Su junta de cierre es compatible con los agentes químicos presentes en el agua y su cierre amortiguado le otorga su óptimo comportamiento a largo plazo.
Fiável:
A junta de vedação é compatível com os agentes químicos presentes na água e o fecho amortecido proporciona um ótimo comportamento a longo prazo.

Universal:
Compatible con bases Roca anteriores y posteriores a 2007.
Universal:
Compatível com bases Roca anteriores e posteriores a 2007.

Consulte las condiciones exclusivas que Amado Salvador puede ofrecerle en productos de Jimten



S-294

Color/*Côr*	Ref.	U/	n.°	€
Cromo	23102	25	A-12	14,55

Mecanismo de descarga con tirador (descarga parcial)
Ferragem de descarga com puxador (descarga parcial).

MECANISMOS DE LLENADO / *MECANISMOS DE ALIMENTAÇÃO*

2g

Silencioso





S-465

Medida	Ref.	U/	n.°	€
3/8	23250	10	A-11	14,29
1/2	23260	10	A-11	14,29

Grifo flotador alimentación inferior o lateral (rosca latón).
Torneira bóia alimentação inferior o lateral (rosca latão).

Silencioso





S-560

Medida	Ref.	U/	n.°	€
3/8	23300	10	A-8	15,08

Grifo flotador compacto alimentación lateral (rosca latón).
Torneira bóia alimentação lateral (rosca latão).

Grifo flotador DUAL adaptable a cualquier cisterna. Permite el uso de entrada lateral o inferior con rosca de 3/8" en latón y filtro de toma.
Torneira bóia DUAL adaptável a qualquer autoclismo. Permite a utilização da entrada lateral ou inferior com rosca de 3/8" em latão e filtro de ligação.

Alimentación lateral
Rosque la toma de alimentación 3/8" sobre la entrada lateral en el caso que lo requiera su cisterna.

Alimentação lateral
Aplique a tomada de alimentação 3/8" na entrada lateral em caso que o autoclismo assim o precisar.

2g



Flotador
Su altura regula el llenado de la cisterna.

Bóia
Sua altura regula o enchimento do autoclismo.

Toma de alimentación 3/8"
Equipada con filtro de toma. Permite su colocación en posición inferior o lateral.

Tomada de ligação 3/8"
Equipada com filtro de ligação. Permite a aplicação em posição inferior ou lateral.

Regulable en altura
El grifo puede regularse en altura para adaptarse a distintas formas de cisterna.

Regulável em altura
A torneira é regulável em altura para se adaptar às distintas formas de autoclismos.

Alimentación inferior
Rosque la toma de alimentación 3/8" sobre la entrada inferior si es su caso.

Alimentação inferior
Aplique a tomada de alimentação 3/8" na entrada inferior ser for o seu caso.

Tornillo de regulación
Permite regular el llenado de la cisterna.

Parafuso de regulação
Permite regular o enchimento do autoclismo.

Rango de presión: 0.5 bar a 16 bar / *Faixa de pressão: 0.5 bar a 16 bar*

CISTERNAS TANQUE ALTO / *AUTOCLISMOS RESERVATÓRIO ALTO*



S-47

Medida	Ref.	U/	n.°	€
1¼"	23016	10	A-13	19,82

Cisterna tanque alto, válvula descarga, grifo flotador, balancín tirador, 12 litros.
Autoclismo alto, válvula descarga, torneira bóia, alavanca descarga, 12 litros.



S-149

Medida	Ref.	U/	n.°	€
1¼"	23040	25	A-4	11,13

Bolsa mecanismo cisterna incluyendo válvula descarga, grifo flotador, balancín y tirador.
Saco ferragem autoclismo incluindo válvula descarga, torneira bóia, alavanca descarga e puxador.



S-147

Medida	Ref.	U/	n.°	€
-	23020	10	A-13	12,02

Cisterna tanque alto, 12 litros.
Autoclismo reservatório alto, 12 litros.



S-165

Medida	Ref.	U/	n.°	€
1¼"	23050	10	A-5	16,94

Cisterna pequeña tanque alto, válvula descarga, grifo flotador, balancín tirador, 8 litros.
Autoclismo pequeno reservatório alto, válvula descarga, torneira flutuadora, puxador, 8 litros.



S-171

Medida	Ref.	U/	n.°	€
-	23060	16	A-5	7,71

Cisterna pequeña tanque alto, 8 litros.
Autoclismo pequeno reservatório alto, 8 litros.

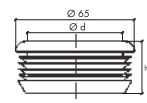

	d	h
Ø 32	25	25
Ø 40	38	28



A-82

Medida	Ref.	U/	n.°	€
ø 65 x 25 Para tubo ø 32	23130	20	A-10	4,52
ø 65 x 38 Para tubo ø 40	23131	20	A-10	4,52

Junta de conexión del tubo al WC.
Vedação de ligação do tubo ao WC.

Consulte las condiciones exclusivas que Amado Salvador puede ofrecerle en productos de Jimten



Sifones placa turca - Manguitos inodoro
Sifões placa turca - Calção sanita

SIFONES PLACA TURCA / *SIFÕES PLACA TURCA*



S-162

PVC

Medida	Ref.	U/	n.º	€
110	**21010**	5	A-12	**34,90**

Salida vertical orientable.
Saída vertical orientável.



S-166

PVC

Medida	Ref.	U/	n.º	€
110	**21050**	5	A-4	**30,92**

Salida vertical orientable.
Saída vertical orientável.



S-163

PVC

Medida	Ref.	U/	n.º	€
110	**21020**	5	A-4	**34,90**

Salida horizontal.
Saída horizontal.



S-172

PVC

Medida	Ref.	U/	n.º	€
110	**21060**	5	A-4	**30,92**

Salida horizontal.
Saída horizontal.

MANGUITOS INODORO RIGIDOS / *CALÇÃO SANITA RIGIDO*



S-164

PVC

Medida	Ref.	U/	n.º	€
90	**21030**	25	A-12	**7,24**
110	**21040**	25	A-5	**7,70**

Manguito inodoro.
Calção sanita.



S-344

PVC

Medida	Ref.	U/	n.º	€
110	**21250**	25	A-13	**17,30**

Manguito inodoro acodado con junta.
Calção sanita curvo com vedação.



S-213

PVC

Medida Excentricidad	Ref.	U/	n.º	€
90-25	**21070**	25	A-12	**8,04**
110-16	**21170**	25	A-5	**8,81**

Manguito inodoro excéntrico.
Calção sanita excêntrico.



S-327

PVC

Medida	Ref.	U/	n.º	€
110x50	**21190**	10	A-13	**28,83**

Manguito inodoro acodado con junta y 3 tomas auxiliares Ø 50 con reducción a Ø 40 mm.
Calção sanita curvo com vedação e 3 ligações Ø 50 com redução a Ø 40 mm.

Para encolar: Usar adhesivo Jimten. */ Para colar:* *Usar cola Jimten.*

Consulte las condiciones exclusivas que Amado Salvador puede ofrecerle en productos de Jimten


(45°)


(22°)


(90°)

PP

S-328 S-310 S-311

Medida	Ref.	U/	n.º	€
Ø110 - 45°	21220	18	A-12	8,17
Ø110 - 22°	21210	18	A-4	8,44
Ø90 - 90º	21231	20	-	16,35
Ø110 - 90°	21230	18	A-5	9,82

Manguito inodoro acodado (PP blanco).
Calção sanita acotovelado (PP branco).



PVC

S-390

Medida	Ref.	U/	n.º	€
110	21360	25	A-5	10,30

Manguito inodoro PVC con sistema multijunta.
Calção sanita PVC com sistema multijunta.



PVC

S-391

Medida Excentricidad	Ref.	U/	n.º	€
110-25	21370	25	A-5	10,94

Manguito inodoro PVC excéntrico con sistema multijunta.
Calção sanita PVC excêntrico com sistema multijunta.



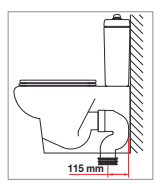

PP

S-386

Medida	Ref.	U/	n.º	€
110-90°	21300	12	A-5	22,07

Manguito inodoro acodado, ajustable interior.
(Para inodoros con salida Dual).
Calção sanita curvo, ajustável interior.(Para sanitas com saída Dual).



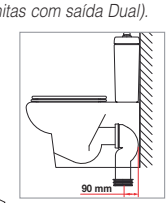

PP

S-486

Medida	Ref.	U/	n.º	€
110-90°	21390	12	A-5	19,53

Manguito inodoro acodado corto, ajustable interior.
(Para inodoros con salida Dual).
Calção sanita curvo corto, ajustável interior.(Para sanitas com saída Dual).

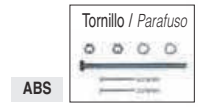



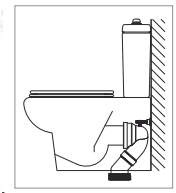

ABS

S-512

Medida	Ref.	U/	n.º	€
110	21410	10	A-12	17,35
110	21420*	10	A-12	19,17
Tornillo / *Parafuso*	31459	10	A-10	2,59

Manguito inodoro acodado recortable, salida Dual.
Calção sanita curvo, saída Dual.
* Con tornillo y espárrago. */ Com parafuso y espargo.*



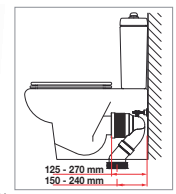

ABS

S-501

Medida	Ref.	U/	n.º	€
110	21408	10	A-13	20,28
110	21409*	10	A-13	22,04
Tornillo / *Parafuso*	31459	10	A-10	2,59

Manguito inodoro acodado recortable, (Para inodoros con salida Dual).
Calção sanita curvo recortável, saída Dual.
* Con tornillo y espárrago. / ** Com parafuso y espargo.*



ABS

S-495

Medida	Ref.	U/	n.º	€
110	21421	1	14,5x50x14,5	63,19

Manguito inodoro excéntrico vertical.
Calção sanita excêntrico vertical.



Para encolar: Usar adhesivo Jimten. */ Para colar: Usar cola Jimten.*

Consulte las condiciones exclusivas que Amado Salvador puede ofrecerle en productos de Jimten

MANGUITOS INODORO FLEXIBLES / *CALÇÃO SANITA ELÁSTICO*



FLEXIBLE *FLEXÍVEL*

S-218

	Medida	Ref.	U/	n.º	€
A	90	**21120**	45	A-5	**12,33**
A	110	**33017001**	40	-	**12,33**
B	110	**21090**	45	A-5	**10,10**

Manguito inodoro elástico.
Calção sanita elástico.



FLEXIBLE *FLEXÍVEL*

S-383

Medida Excentricidad	Ref.	U/	n.º	€
110-40	**21270**	36	A-5	**12,27**

Manguito inodoro elástico, excéntrico.
Calção sanita elástico, excêntrico.



FLEXIBLE *FLEXÍVEL*

S-219

Medida Excentricidad	Ref.	U/	n.º	€
A 90-18	**21130**	45	A-5	**12,33**
A 110	**33017021**	30	-	**12,33**
B 110-16	**21110**	45	A-5	**10,10**

Manguito inodoro elástico, excéntrico.
Calção sanita elástico, excêntrico.



FLEXIBLE *FLEXÍVEL*

S-385

Medida	Ref.	U/	n.º	€
110-14°	**21290**	36	A-5	**12,36**

Manguito inodoro elástico, acodado.
Calção sanita elástico, curvo.



FLEXIBLE *FLEXÍVEL*

S-384

Medida	Ref.	U/	n.º	€
110	**21280**	36	A-5	**11,78**

Manguito inodoro elástico largo.
Calção sanita elástico longo.

Nuevo diseño
Más adaptable
Novo desenho
Mais adaptável



FLEXIBLE *FLEXÍVEL*

S-500

Medida	Ref.	U/	n.º	€
110	**21400**	20	A-5	**17,45**

Manguito inodoro extensible, para conexiones de dificil acceso. Máx. 535 mm - Min. 225 mm.
Calção sanita extensivel, para ligações de difícil acesso. Max. 535 mm - Min. 225 mm.

Consulte las condiciones exclusivas que Amado Salvador puede ofrecerle en productos de Jimten



MKB2190

FLEXIBLE
FLEXÍVEL

Medida	Ref.	U/	n.º	€
110	33017051	15	-	16,31

Manguito inodoro elástico, acodado 90°.
Calção sanita elástico, curvo 90°.



MKB3190

FLEXIBLE
FLEXÍVEL

Medida	Ref.	U/	n.º	€
110	33017061	15	-	18,42

Manguito elástico acodo largo 90°
Calção sanita longo elástico, curvo 90°.



MKB21104

FLEXIBLE
FLEXÍVEL

Medida	Ref.	U/	n.º	€
110	33017071	15	-	17,53

Manguito inodoro elástico, acodado 104°.
Calção sanita elástico, curvo 104°.



MKEA

FLEXIBLE
FLEXÍVEL

Medida	Ref.	U/	n.º	€
110	33017091	20	-	9,34

Prolongador para manguitos.
Alongador para calção sanita.

REPUESTOS / *PEÇAS SUBSTITUIÇÃO*



A-109

Medida	Color	Ref.	U/	n.º	€
110	Negro	21350	10	A-1	4,75
110	Blanco	21351	10	A-1	4,75

Junta para manguitos inodoro rígidos de 90.
Vedação para calção sanita PVC de 90.



Medida	Ref.	U/	n.º	€
ø 90-110	31117	10	A-1	6,41

Junta manguito inodoro negra. */ Vedação calção sanita negra.*

ø 110	31245	10	A-1	5,82

Junta manguito inodoro blanca (interior). */ Vedação calção sanita branca (interior).*
Para S-328, S-310, S-311, S-500 y S-512

-	31163	10	A-2	7,61

Junta sifón placa turca. */ Vedação sifão placa turca.*

-	31199	5	A-1	8,10

Junta manguito acodado c/salidas. */ Vedação calção multifunções c/saídas.*

ø 90-110	31255	10	A-1	6,04

Junta manguito inodoro blanca (para S-344). */ Vedação calção sanita branca (para S-344).*

Consulte las condiciones exclusivas que Amado Salvador puede ofrecerle en productos de Jimten

CARACTERÍSTICAS / *CARACTERISTICAS*

MATERIALES
- Cuerpo: Copolímero EVA
- Junta de sellado: Elastómero sintético
ADAPTABILIDAD - Para inodoros de tanque bajo o alto con salida horizontal o vertical.

MATERIAIS
*- **Corpo**: Copolímero de EVA*
*- **Junta de vedação**: Elastômero sintético*
ADAPTABILIDADE - Para banheiros com tanque baixo ou alto com saída horizontal ou vertical.

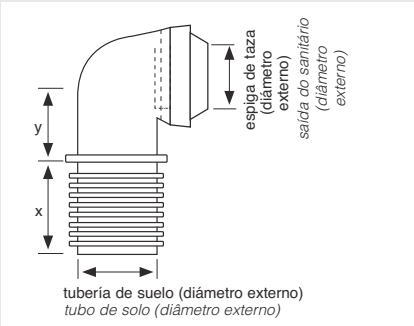

NORMAS DE USO

SISTEMAS DE UNIÓN

El principio de todas las conexiones es la formación de unas juntas estancas creadas por pestañas múltiples de plástico elastómero, que se comprimen contra el tubo de bajante y la salida del inodoro.

INSTALACIÓN

Unión estanca sin necesidad de utilizar un lubricante.

El interior del tubo de bajante debe estar razonablemente limpio y liso.

Insertar el manguito firmemente dentro del tubo de bajante, alinear la salida del inodoro con la embocadura del manguito, y empujar a través de las pestañas de junta.

Para una total estanqueidad, asegurarse que las pestañas se plieguen hacia dentro (figura 1).

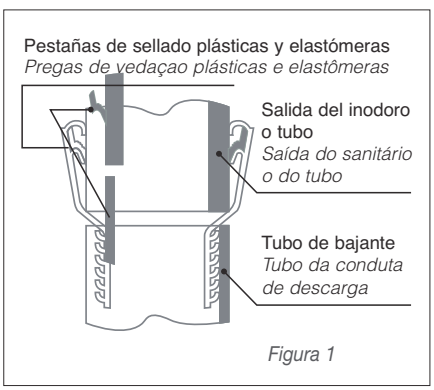

Figura 1

IMPORTANTE

No utilizar ningún lubricante. En caso necesario, podrá conseguirse que las pestañas queden más flexibles, sumergiéndolas en agua caliente a un máximo de 60 °C.

No hay que dejar que los manguitos entren en contacto con aceite mineral, grasa, masilla o cualquier otro compuesto que contenga aceite o grasa mineral, también deben protegerse de los rayos directos del sol y del fuego.

REGRAS DE USO

SISTEMAS DA UNIÃO

O princípio de todas as conexões é a formação de juntas herméticas criadas por várias abas de plástico elastomérico, que são pressionadas contra o cano de escoamento e a saída do vaso sanitário.

INSTALAÇÃO

União apertada sem usar um lubrificante.

O interior do tubo de descarga deve estar razoavelmente limpo e macio.

Inserir o firmemente no cano de esgoto, alinhe a saída do vaso sanitário com a boca da luva e empurre as abas da gaxeta.

Para um aperto total, verifique se os cílios dobram para dentro (figura 1).

IMPORTANTE

Não use nenhum lubrificante. Se necessário, os cílios podem ser mais flexíveis, mergulhando-os em água quente a um máximo de 60 ° C.

Não deixe as mangas entrarem em contato com óleo mineral, graxa, massa de vidraceiro ou qualquer outro composto que contenha óleo mineral ou graxa, elas também devem ser protegidas da luz solar direta e do fogo.

Consulte las condiciones exclusivas que Amado Salvador puede ofrecerle en productos de Jimten



Cisternas - Sistemas empotrados
Autoclismos - Sistemas embutidos

Silencioso

ECO



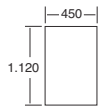

S-999

Medida	Ref.	U/	n.º	€
450x1.120	**23500**	1	-	**196,63**

INEO PLUS. Cisterna bastidor 1.120 mm de alto, fondo 135 mm. Sistema de pulsador por cable. Descarga doble regulable (7,5-4,5 litros max, 4-2 litros min). Regulada de fábrica a 6 y 3 litros. Para placas de mando de registro pequeño (no incluidas). Altura a suelo terminado regulable (0-200 mm). Separación entre tornillos para inodoro suspendido 180 mm.
No incluyen placa de mando (Ver pág. 99).*

*INEO PLUS. Autoclismo bastidor 1.120 mm de alto, fondo 135 mm. Sistema botão por cabo. Descarga dupla regulável (7,5-4,5 litros max, 4-2 litros min). Regulada de fábrica para 6 e 3 litros. Para placas de comando pequenas (não fornecidas). Altura ajustável até piso acabado (0-200 mm). Separação entre parafusos para sanita suspensa 180 mm. No contendo placa de comando. (Ver pág. 99).**

Silencioso

ECO





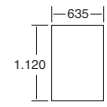

S-806

Medida	Ref.	U/	n.º	€
635X1.120x95	**23241***	1	-	**253,75**

INEO 80 PLUS. Cisterna de bastidor alto 1.120 mm, fondo 95 mm, ancho 635 mm. Para paredes ligeras o paredes macizas con placas ligeras frontales. 4 puntos de anclaje. Completamente pre-montada. Incluye soportación. Ajuste en altura de 0-150 mm del nivel de suelo terminado. Para paredes de 95 hasta 170 mm de espesor. Incluyen aislamiento frente a la condensación. Doble descarga (6-4.5 o 3-2 litros). Ajuste de fábrica 6-3 litros. Para placas de mando con cables flexibles de enchufe rápido. Válvula de llenado nivel sonoro clase I (DIN-EN 14055, KIWA). Llave de escuadra de 1/2". Incluye codo de evacuación Ø 90 mm con tapón de obra. Incluye 2 tornillos para soporte de inodoro suspendido M12 (distancia entre tornillos 180 mm). Para placas de mando de registro pequeño, no incluidas. (Ver págs. 99). *

*INEO 80 PLUS. Autoclismo de bastidor, 1.120 mm. de altura, 95 mm de profundidade e 635 mm de largura. Para paredes ligeiras ou paredes maciças com placas ligeiras frontales. 4 pontos de ancoragem. Completamente pre-montada. Inclui suportes. Altura regulável ao pavimento terminado (0-150 mm). Para paredes de 95 até 170 mm de espessura. Inclui isolamento em caso de condensação. Dupla descarga (6-4,5 ou 3-2 litros). Ajuste de fábrica 6-3 litros. Para placas de comando com cabos flexíveis de ligação rápida. Válvula de enchimento com nível sonoro classe I (DIN-EN 14055, KIWA). Torneira de esquadria de ½". Inclui joelho de evacuação Ø 90 mm com tampão de obra. Inclui 2 parafusos para suporte de sanita suspensa M12 (distância entre parafusos 180 m). Para placas de comando de registro pequeno, não incluída. (Ver pág. 99). **

* Incluye tornillos de sujeción del bastidor a la pared.
Contém parafusos de fixação do bastidor a parede

Cisterna empotrada con triturador sanitario incorporado
Autoclismo embutido com triturador sanitário incorporado

Para más información ver pág. 103. / *Para mais informações ver pág. 103.*









Consulte las condiciones exclusivas que Amado Salvador puede ofrecerle en productos de Jimten





				CISTERNAS CON BASTIDOR				
				INEO PLUS	INEO 80 PLUS			
				S-999	S-806	T-604 CC	T-604 CC	T-604 CC
S-707	23640*	Blanco		✔	✔			
S-707	23641*	Cromo satinado						
S-707	23642*	Cromo brillo						
S-706	23630	Blanco		✔	✔			
S-706	23631	Cromo satinado						
S-706	23632	Cromo brillo						
S-721	23686	Cristal color		✔	✔	✔		✔
S-720	23680	Cristal color		✔	✔	✔	✔	

S-707



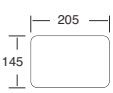

Acabado / *Acabamento*	Ref.	U/	n.º	€
Blanco / *Branco*	23640	1	-	24,95
Cromo brillo / *Cromo brilho*	23642	1	-	45,12

Descarga grande/pequeña. / *Descarga grande/pequena.*
Pulsador mate

S-721



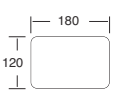

Acabado / *Acabamento*	Ref.	U/	n.º	€
Pulsador cristal color *Botão Cristal côr*	23686	1	-	311,60

Frontal de cristal, descarga grande/pequeña.
Frente de cristal, descarga grande/pequena.

S-706



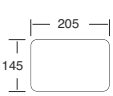

Acabado / *Acabamento*	Ref.	U/	n.º	€
Blanco / *Branco*	23630	1	-	24,95
Cromo brillo / *Cromo brilho*	23632	1	-	45,12

Descarga grande/pequeña. / *Descarga grande/pequena.*

S-720



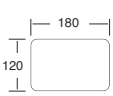

Acabado / *Acabamento*	Ref.	U/	n.º	€
Pulsador cristal color *Botão Cristal côr*	23680	1	-	311,60

Frontal de cristal, descarga grande/pequeña.
Frente de cristal, descarga grande/pequena.

Consulte las condiciones exclusivas que Amado Salvador puede ofrecerle en productos de Jimten



Consulte las condiciones exclusivas que Amado Salvador puede ofrecerle en productos de Jimten



Trituradores y estación de bombeo sanitarios CICLON
Trituradores e estação de bombagem sanitários CICLON

CICLON

Una completa gama de productos adaptada a cualquier necesidad.
Uma gama completa de produtos adaptada a qualquer necessidade.

Trituradores sanitarios con toma WC y conexiones

auxiliares Ø40 mm. Salida vertical 32 mm encolable.
Equipados con válvula antiretorno. Sistema Caset de fácil mantenimiento.
Fucionamiento silencioso.

Trituradores sanitários com tomada WC e conexões auxiliares Ø40 mm.

Saída vertical 32 mm, união por colagem. Equipados com válvula antirretorno. Sistema Cassete de fácil manutenção. Funcionamento silencioso.

Certificaciones / *certificações:*

BUILDCERT · LGAI Type-tested and monitored · ATS 5200.101 LK.WMKT22039



1 toma WC. 2 tomas laterales (Ø40 mm). Motor: 550 W. Bombeo hasta 6 m de altura o 62 m en horizontal.

1 tomada WC, 2 tomadas laterais (Ø40 mm). Motor: 550 W. Bombeio até 6 m. de altura ou 62 m. na horizontal.

CICLON L — 6m

T-604

Color / Côr	Ref.	U/	n.º	€
	75001	1	-	670,47



1 toma WC. 1 toma lateral derecha (Ø40 mm). Motor: 470 W. Bombeo hasta 5 m de altura o 52 m en horizontal.

1 tomada WC, 1 tomada lateral direita (Ø40 mm) Motor: 470 W. Bombeio até 5 m. de altura ou 52 m. na horizontal.

CICLON XS — 5m

T-502

Color / Côr	Ref.	U/	n.º	€
	75301	1	-	512,41



1 toma WC. Motor: 470 W. Bombeo hasta 5 m de altura o 52 m en horizontal.

1 tomada WC. Motor: 470 W. Bombeio até 5 m. de altura ou 52 m. na horizontal.

CICLON FIT 1 — 5m

T-501

Color / Côr	Ref.	U/	n.º	€
	75701	1	-	473,44



1 toma WC. 1 toma lateral (Ø40 mm). Motor: 470 W. Bombeo hasta 5 m de altura o 52 m en horizontal.

1 tomada WC, 1 tomada lateral (Ø40 mm) Motor: 470 W. Bombeio até 5 m. de altura ou 52 m. na horizontal.

CICLON FIT 2 — 5m

T-502

Color / Côr	Ref.	U/	n.º	€
	75601	1	-	520,84



1 toma WC. 2 tomas laterales (Ø40 mm). Motor: 470 W. Bombeo hasta 5 m de altura o 52 m en horizontal.

1 tomada WC, 2 tomadas laterais (Ø40 mm). Motor: 470 W. Bombeio até 5 m. de altura ou 52 m. na horizontal.

CICLON FIT 3 — 5m

T-503

Color / Côr	Ref.	U/	n.º	€
	75501	1	-	622,44

Consulte las condiciones exclusivas que Amado Salvador puede ofrecerle en productos de Jimten

Estación de bombeo. Equipado con válvula antiretorno. Salida vertical 32 mm encolable. Con sistema Caset de fácil mantenimiento. Motor: 390 W. Bombeo hasta 7 m de altura o 72 m en horizontal. Silencioso.

Estação de bombagem. Equipado com válvula antirretorno. Saída vertical 32 mm., união por colagem. Com sistema cassete de fácil manutenção. Motor: 390 W. Bombeio até 7 m. de altura ou 72 m. na horizontal. Funcionamento silencioso



3 tomas laterales (Ø40 mm).
2 tomas superiores (Ø40 mm, incluye toma electrodoméstico).
Motor: 390 W. Bombeo hasta 7 m de altura o 72 m en horizontal.

3 tomadas laterais (Ø40 mm.) 2 tomadas superiores (Ø40 mm.) Inclui ligação electrodomésticos). Motor: 390 W. Bombeio até 7 m. de altura ou 72 m. na horizontal.

CICLON LS 7m

EB-705

Color / Côr	Ref.	U/	n.º	€
	75401	1	-	493,86





Triturador sanitario para empotrar.

Triturador sanitário para embutir.

CICLON CS

Equipado con válvula antiretorno. Salida vertical 32 mm encolable. Con sistema Caset de fácil mantenimiento. Motor: 470 W. Bombeo hasta 6 m de altura o 62 m en horizontal. Silencioso.
Estação de bombagem. Equipado com válvula antirretorno. Saída vertical 32 mm., união por colagem. Com sistema cassete de fácil manutenção. Motor: 470 W. Bombeio até 6 m. de altura ou 62 m. na horizontal. Funcionamento silencioso.

Evacuación vertical: Hasta 6 m.
Evacuación horizontal: Hasta 62 m.
(con una pendiente del 1%).
Entradas: 1 lateral, WC. 1 lateral Ø40 mm
(ducha, bide, lavabo). 1 superior Ø40 mm (lavabo).
Salida: Ø32 mm PVC encolable
(Ø28 o Ø22 mediante adaptador).
Temperatura admisible del agua evacuada: 50º C.
Tensión de alimentación: 220-240 V / 50 Hz.
Consumo motor: 470 W.
En la instalación prever un registro frontal de acceso para mantenimiento (no incluido).

Evacuação vertical: Até 6 m.
horizontal: Até 62 m (com um declive do 1%).
Entradas: 1 lateral (WC). 1 lateral Ø 40 mm (duche, bidé ou lavatório). 1 superior Ø40 mm (lavatório).
Saída: Ø 32 mm PVC , união por colagem
(Ø28 o Ø22 mediante adaptador)
Temperatura admissível da água evacuada: 50º C.
Tensão de alimentação: 220-240 V/50 Hz.
Consumo motor: 470 W.
Na instalação prever um registo de acesso para a manutenção (não incluído).

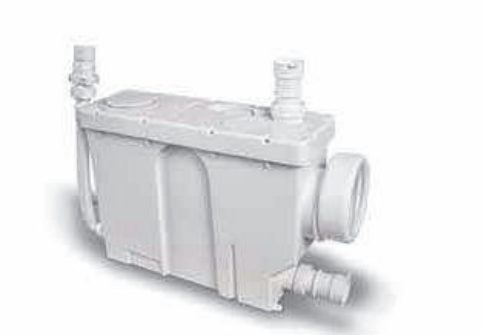

T-604 CS 6m

Color / Côr	Ref.	U/	n.º	€
-	75801	1	-	658,80

Consulte las condiciones exclusivas que Amado Salvador puede ofrecerle en productos de Jimten

Cisterna empotrada con triturador sanitario incorporado

Autoclismo embutido com triturador sanitário incorporado

Cisterna con Bastidor, 1125 mm de alto, fondo 130mm. Separación entre tornillos para inodoro suspendido 180 mm. Sistema de accionamiento por cable. Descarga doble regulable (7.5-4.5 litros max o 4-2 litros min). Para placas de mando de registro pequeño (no incluidas). Altura a suelo terminado regulable (0-200 mm).
Triturador empotrado: Cuerpo en PP. Conexiones enchufe rápido. Sistema Caset totalmente accesible.

Autoclismo com bastidor, 1125 mm de altura e 130mm de profundidade. Separação entre parafusos para sanita suspensa 180 mm. Sistema de acionamento por cabo. Descarga dupla regulável (7.5-4.5 litros max o 4-2 litros min). Para placas de comando de registo pequeno (não incluídas). Altura regulável ao pavimento terminado (0-200 mm).
Triturador embutido: Corpo em PP. Uniões conexão rápida. Sistema totalmente acessível.

Evacuación vertical: Hasta 6 m.
Evacuación horizontal: Hasta 52 m (con una pendiente del 1%)
Entradas: 1 frontal (WC). 2 laterales Ø40 mm (ducha, bide, lavabo). 1 superior Ø40 mm (lavabo).
Salida: Ø32 mm PVC encolable (Ø28 o Ø22 mediante adaptador).
Temperatura admisible del agua evacuada: 50º C. 50º C.
Tensión de alimentación: 220-240 V / 50 Hz.
Consumo motor: 470 W.

Evacuação vertical: Até 6 m.
Evacuação horizontal: Até 52 m (com um declive do 1%).
Entradas: 1 frontal (WC). 2 laterais Ø 40 mm (duche, bidé ou lavatório). 1 superior Ø40 mm (lavatório).
Saída: Ø 32 mm PVC união por colagem (Ø28 o Ø22 medi ante adaptador)
Temperatura admissível da água evacuada: 50º C. 50º C
Tensão de alimentação: 220-240 V / 50 Hz.
Consumo motor: 470 W.

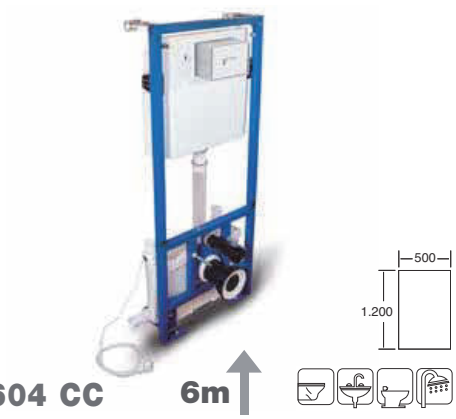

T-604 CC **6m**

Color / Côr	Ref.	U/	n.º	€
-	**75901**	1	-	**991,60**

Cisterna empotrada con triturador sanitario incorporado.
Para placa de mando de registro pequeño (no incluida).
Con plantilla para realizar el registro frontal de acceso al motor con pared ligera (registro no incluido).
Autoclismo embutido com triturador sanitário incorporado.
Para placa de comando de registo pequeno (não incluída).
Com molde para realizar o registo frontal de acesso ao motor com parede ligeira (registo não incluído)

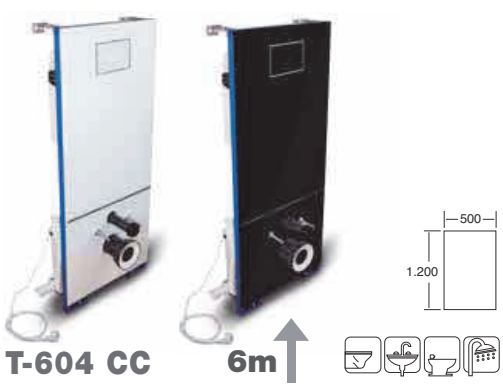

T-604 CC **6m**

Color / Côr	Ref.	U/	n.º	€
Blanco/*Branco*	**75902**	1	-	**1.629,04**
Negro/*Negro*	**75903**	1	-	**1.629,04**

Cisterna empotrada con embellecedor frontal y triturador sanitario incorporado.
Con placa frontal embellecedora partida, en cristal templado, para facilitar el registro de la unidad.
Autoclismo embutido com embelezador frontal e triturador sanitário incorporado.
Com placa frontal embelezadora partida, em vidro temperado, para facilitar o registo da unidade.

Consulte las condiciones exclusivas que Amado Salvador puede ofrecerle en productos de Jimten















Consulte las condiciones exclusivas que Amado Salvador puede ofrecerle en productos de Jimten



Consulte las condiciones exclusivas que Amado Salvador puede ofrecerle en productos de Jimten



ASIDEROS / BARRAS APOIO

Ø 32MM

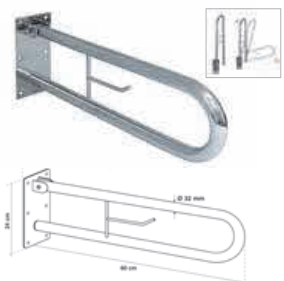

60 CM

Abatible / Rebatível

Cód. Barras:	Ref:	Color/Cor	Medida:	U/	€/Ud.	€/Ud.
8410787028494	20001014		Ø 32 mm x 60 cm	Caja-Caixa	1	125,46 €

Caja - Caixa: 680 x 245 x 105 mm

Asidero abatible para pared adecuados tanto para uso privado como para colectividades - Tubo de acero inoxidable (AISI 304) de 32 mm con más superficie de agarre y más seguridad - Kit de tacos y tornillos.

Apoio rebatível de parede tanto para uso privado como para espaços públicos - Tubo em aço inox (AISI 304) de 32 mm com uma maior superfície de agarre e um alto nível de segurança - Kit de parafusos e buchas.

Ø 32MM



80 CM

Abatible / Rebatível

Cód. Barras:	Ref:	Color/Cor	Medida:	Envase/Embalagem	U/	€/Ud.
841078708517	20001114		Ø 32 mm x 80 cm	Caja-Caixa	1	120,85 €

Caja - Caixa: 880 x 245 x 105 mm

Asidero abatible para pared adecuados tanto para uso privado como para colectividades - Tubo de acero inoxidable (AISI 304) de 32 mm con más superficie de agarre y más seguridad - Kit de tacos y tornillos.

Apoio rebatível de parede tanto para uso privado como para espaços públicos - Tubo em aço inox (AISI 304) de 32 mm com uma maior superfície de agarre e um alto nível de segurança - Kit de parafusos e buchas.

Ø 32MM

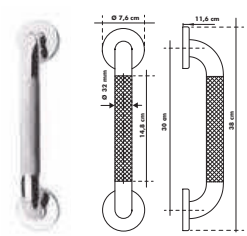

38 CM

Recto estriado / Reto estriado

Cód. Barras:	Ref:	Color/Cor	Medida:	Envase/Embalagem	U/	€/Ud.
8410787034570	20001614		Ø 32 mm x 38 cm	Caja-Caixa	2	33,21 €

Caja - Caixa: 440 x 90 x 90 mm

Asidero recto con superficie estriada antideslizante adecuado tanto para uso privado como para colectividades - Fabricado en acero inoxidable (AISI 304) - Tubo de 32 mm con más superficie de agarre y más seguridad - Kit de tacos y tornillos.

Asa reta com superfície estriada tanto para uso privado como para espaços públicos - Fabricada em aço inox (AISI 304). Tubo de 32 mm com uma maior superfície de agarre e um alto nível de segurança - Kit de parafusos e buchas.

Consulte las condiciones exclusivas que Amado Salvador puede ofrecerle en productos de Jimten

ASIDEROS / BARRAS APOIO

Ø 25 MM

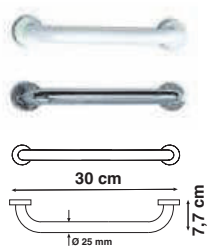

30 CM

Recto / Recto

Cód. Barras:	Ref:	Color/Cor	Medida:	Envase/Embalagem	U/	€/Ud.
8410787025998	20000002	○	Ø 25 mm x 30 cm	Blister 112 x 290 x 40 mm	6	24,94 €
8410787025462	20000014	◑	Ø 25 mm x 30 cm	Blister	6	20,57 €

Blister: 410 x 135 x 65 mm

Asidero recto fabricado en acero inoxidable (AISI 304) - Kit de tacos y tornillos.

Asa reta fabricada em aço inox (AISI 304) - Kit de parafusos e buchas.

Ø 25 MM

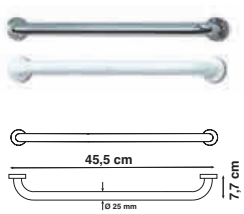

50 CM

Recto / Recto

Cód. Barras:	Ref:	Color/Cor	Medida:	Envase/Embalagem	U/	€/Ud.
8410787025981	20000102	○	Ø 25 mm x 50 cm	Blister 112 x 290 x 40 mm	4	36,72 €
8410787025479	20000114	◑	Ø 25 mm x 50 cm	Blister	4	23,84 €

Blister: 615 x 135 x 65 mm

Asidero recto fabricado en acero inoxidable (AISI 304) - Kit de tacos y tornillos.

Asa reta fabricada em aço inox (AISI 304) - Kit de parafusos e buchas.

Ø 25 MM

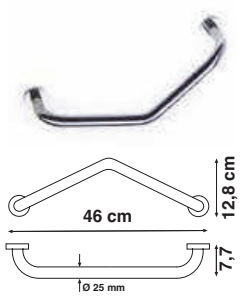

46 CM

Angular / Angled

Cód. Barras:	Ref:	Color/Cor	Medida:	Envase/Embalagem	U/	€/Ud.
8410787025486	20000214	◑	Ø 25 mm x 46 cm	Blister 112 x 290 x 40 mm	1	41,01 €

Blister: 580 x 175 x 90 mm

Asidero angular fabricado en acero inoxidable (AISI 304) - Kit de tacos y tornillos.

Asa angular fabricada em aço inox (AISI 304) - Kit de parafusos e buchas.

Consulte las condiciones exclusivas que Amado Salvador puede ofrecerle en productos de Jimten

ASIENTOS PARA BAÑO / BANCOS PARA CASA DE BANHO

PONNY



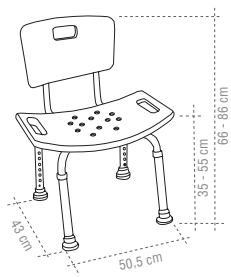

Ponny Back

Extensible / Extensível

Cód. Barras:	Ref:	Color/Cor	Envase/Embalagem	U/	€/Ud.
8410787034303	20001402	○	Caja-Caixa	1	62,76 €

Caja - Caixa: 580 x 340 x 140 mm

Taburete con respaldo fabricado en plástico antideslizante - Patas extensibles de aluminio y tapones de goma antideslizante - Con orificios para desalojar el agua - Resistencia máxima 130 kg. - Incluye todas las piezas para su instalación.

Banco com encosto fabricado em plástico Antiderrapante - Patas extensíveis em alumínio e tacos de borracha Antiderrapante - Com furos para a água escorrer - Resistência máxima 130 kg - Inclui todos os elementos necessários para a sua instalação.



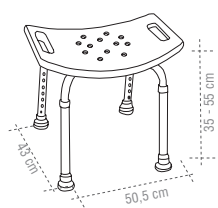

Ponny

Extensible / Extensível

Cód. Barras:	Ref:	Color/Cor	Envase/Embalagem	U/	€/Ud.
8410787034297	20001302	○	Caja-Caixa	1	46,51 €

Caja - Caixa: 580 x 340 x 120 mm

Taburete fabricado en plástico antideslizante - Patas extensibles de aluminio y tapones de goma antideslizante - Con orificios para desalojar el agua - Resistencia máxima 130 kg. - Incluye todas las piezas necesarias para su instalación.

Banco fabricado em plástico Antiderrapante - Patas extensíveis em alumínio e tacos de borracha Antiderrapante - Resistência máxima 130 kg - Inclui todos os elementos necessários para a sua instalação.



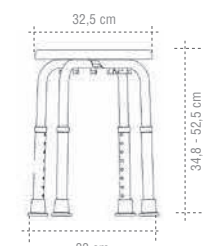

Ponny Round

Extensible / Extensível

Cód. Barras:	Ref:	Color/Cor	Envase/Embalagem	U/	€/Ud.
8410787034532	20001502	○	Caja-Caixa	1	46,50 €

Caja - Caixa: 395 x 340 x 82,85 mm

Taburete fabricado en material plástico antideslizante - Patas extensibles de aluminio y tapones de goma antideslizante - Resistencia máxima 130 kg. - Incluye piezas para su instalación.

Banco fabricado em plástico Antiderrapante - Patas extensíveis em alumínio e tacos de borracha Antiderrapante - Resistência máxima 130 kg - Inclui todos os elementos necessários para a sua instalação.

CORFÚ



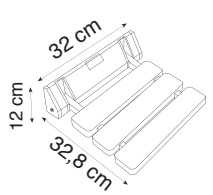

Corfú

Abatible / Rebatível

Cód. Barras:	Ref:	Color/Cor	Envase/Embalagem	U/	€/Ud.
8410787025509	20000402	○	Caja-Caixa	2	47,61 €
8410787025516	20000423	●	Caja-Caixa	2	52,12 €

Caja - Caixa: 360 x 325 x 55 mm

Asiento abatible de aluminio lacado blanco. Lamas de plástico o de madera tropical resistente al agua - Resistencia máxima 130 kg - Kit de tacos y tornillos.

Banco rebatível de réguas - Estrutura de alumínio lacado branco - Réguas de plástico ou de madeira tropical resistente à agua - Resistência máxima 130 kgs - Kit de parafusos e buchas.

Consulte las condiciones exclusivas que Amado Salvador puede ofrecerle en productos de Jimten

Accesorios de evacuación

Acessórios de evacuação

Evacuación y Saneamiento

EDIFICACIÓN

RIUVERT

aliaxis

Consulte las condiciones exclusivas que Amado Salvador puede ofrecerle en productos de Jimten



Accesorios de evacuación
Acessórios de evacuação

MATERIA PRIMA

Máximo respeto al Medio Ambiente: Todos nuestros productos fabricados con PVC estan libres de estabilizantes de Plomo desde 2013 siguiendo las recomendaciones de la asociacion **VinylPlus**

*Máximo respeito ao Meio Ambiente: todos os nossos produtos fabricados em PVC estão livres de estabilizantes de Chumbo desde 2013 seguindo as recomendações da Asociação **VinylPlus**.*



NORMATIVA Y MARCADO / NORMAS E MARCAÇÃO

Certificados según normas:

UNE-EN 1329-1 - Sistemas de canalización en materiales plásticos para evacuación de aguas residuales (a baja y a alta temperatura) en el interior de la estructura de los edificios (PVC-U).

UNE-EN 13501-1:2007+A1:2010 - Clasificación en función del comportamiento frente al fuego de los productos de construcción y elementos para la edificación.

Certificados de acordo com as normas:

UNE-EN 1329-1 *- Sistemas de canalização em materiais plásticos para evacuação de águas residuais (a baixa e alta temperatura) no interior da estrutura do edifício (PVC-U).*

UNE-EN 13501-1: 2007 + A1: 2010 *- Classificação de acordo com o comportamento ao fogo de produtos e elementos de construção.*

AENOR Producto Certificado 001/3552 **UNE EN 1329**

AENOR Producto Certificado 001/4616 UNE EN 13501 Euroclase: B-s_1,d_0



Para encolar: Usar adhesivo Jimten. / *Para colar: Usar cola Jimten.*

Consulte las condiciones exclusivas que Amado Salvador puede ofrecerle en productos de Jimten



Medida	Ref.	U/📦	📦 nº	€
Ø110	**33072098**	10	66	**13,86**
Ø125	**33072099**	5	66	**15,67**

Terminal de bajante con junta.
Terminal de conduta com o-ring labial.



Medida	Ref.	U/📦	📦 nº	€
Ø110	**33042888**	10	66	**13,02**
Ø125	**33042889**	5	66	**15,05**

Terminal de bajante encolar.
Terminal de conduta encolar.

Según el CTE en su Documento Básico HS Salubridad:

3.3.1.4.1 Colectores colgados

1 Las bajantes deben conectarse mediante piezas especiales, según las especificaciones técnicas del material. No puede realizarse esta conexión mediante simples codos, ni en el caso en que estos sean reforzados.
La Terminal de Bajante es un producto especialmente diseñado para cumplir con los requisitos del CTE.
La Terminal de bajante es registrable, y dispone de un "amortiguador" que minimiza el impacto de las aguas de la bajante, reduciendo notablemente el nivel sonoro.

De acordo com a CTE em seu documento básico do HS Saúde:

3.3.1.4.1 Coletores pendurados

1 As algerozes devem ser conectadas por peças especiais, conforme especificações técnicas de materiais Isso não pode ser feito conexão por cotovelos simples, nem no caso em que estes são reforçados.
O Terminal de Cano é um produto especialmente projetado para atender às Requisitos de CTE.
O terminal de downspout é registrável e possui de um "amortecedor" que minimiza o impacto de águas a jusante, reduzindo significativamente o nível do som.





Versión con junta labiada A-209
Verçao com o-ring labiada A-209







Consulte las condiciones exclusivas que Amado Salvador puede ofrecerle en productos de Jimten



Medida	Ref.		U/📦	📦 nº	€
Ø32	**33040063**		200	94	**0,79**
Ø40	**33040064**		200	70	**0,90**
Ø50	**33040065**		100	70	**1,38**
Ø75	**33040066**		20	94	**2,32**
Ø90	**33040067**		25	66	**3,18**
Ø110	**33040068**		25	62	**3,71**
Ø125	**33040069**		15	62	**6,26**
Ø160	**33040060**		8	62	**10,73**
Ø200	**33040061**		7	65	**27,09**
Ø250	**33070001**		2	62	**78,84**
Ø315	**33070002**		1	62	**139,17**
Ø400	**33070003**		1	61	**466,17**

Codo macho-hembra | 87º30'.
Curva macho/fêmea | 87º30'.



Medida	Ref.		U/📦	📦 nº	€
Ø32	**33040053**		200	98	**0,77**
Ø40	**33040054**		200	70	**1,02**
Ø50	**33040055**		80	94	**1,41**
Ø75	**33040056**		20	94	**2,30**
Ø90	**33040057**		25	70	**3,00**
Ø110	**33040058**		28	62	**4,10**
Ø125	**33040059**		20	62	**6,61**
Ø160	**33040050**		15	65	**13,30**
Ø200	**33040051**		10	1 N	**31,65**
Ø250	**33082**		4	A-15	**77,31**
Ø315	**33083**		2	A-14	**118,60**

Codo hembra-hembra | 45º.
Curva fêmea/fêmea | 45º.



Medida	Ref.		U/📦	📦 nº	€
Ø32	**33040833**	NF	200	2 N	**0,84**
Ø40	**33040834**		200	70	**1,08**
Ø50	**33040835**	NF	60	2 N	**1,60**
Ø75	**33040836**	NF	20	2 N	**3,15**
Ø90	**33040837**	NF	30	3 N	**7,03**
Ø110	**33040838**		12	70	**4,82**
Ø125	**33040839**		25	1 N	**12,07**
Ø160	**33040830**	NF	12	1 N	**17,66**
Ø200	**33040831**	NF	8	1 N	**50,15**

Codo hembra-hembra | 67º30'.
Curva femêa/fêmea | 67º30'.



Medida	Ref.		U/📦	📦 nº	€
Ø32	**33040013**		200	94	**0,77**
Ø40	**33040014**		200	70	**0,99**
Ø50	**33040015**		90	70	**1,37**
Ø75	**33040016**		20	94	**2,41**
Ø90	**33040017**		25	66	**3,42**
Ø110	**33040018**		25	62	**4,10**
Ø125	**33040019**		15	62	**6,88**
Ø160	**33040010**		8	62	**17,57**
Ø200	**33040011**		7	65	**29,25**
Ø250	**33084**		2	A-5	**100,60**
Ø315	**33085**		1	A-13	**184,53**

Codo hembra-hembra | 87º30'.
Curva fêmea/fêmea | 87º30.'



Medida	Ref.		U/📦	📦 nº	€
Ø32	**33040083**		200	98	**0,83**
Ø40	**33040084**		200	70	**1,16**
Ø50	**33040085**		80	94	**1,48**
Ø75	**33040086**		20	94	**2,30**
Ø90	**33040087**		25	70	**3,03**
Ø110	**33040088**		28	62	**3,72**
Ø125	**33040089**		20	62	**6,26**
Ø160	**33040080**		20	61	**10,44**
Ø200	**33040081**		10	61	**25,33**
Ø250	**33070004**		4	65	**57,58**
Ø315	**33070005**		2	65	**89,29**
Ø400	**33070006**		1	61	**302,84**
Ø500	**33080**		10	A15/17	**581,21**

Codo macho-hembra | 45º.
Curva macho/fêmea | 45º.



Medida	Ref.		U/📦	📦 nº	€
Ø32	**33040813**	NF	200	2 N	**0,89**
Ø40	**33040814**		250	70	**1,06**
Ø50	**33040815**	NF	60	2 N	**1,63**
Ø75	**33040816**	NF	25	2 N	**2,66**
Ø90	**33040817**	NF	15	3 N	**3,84**
Ø110	**33040818**		12	70	**3,98**
Ø125	**33040819**	NF	30	1 N	**6,59**
Ø160	**33040810**		15	65	**12,46**
Ø200	**33040811**		8	65	**23,56**

Codo macho-hembra | 67º30'.
Curva macho/fêmea | 67º30'.

Para encolar: Usar adhesivo Jimten. / *Para colar: Usar cola Jimten.*

Consulte las condiciones exclusivas que Amado Salvador puede ofrecerle en productos de Jimten



Medida	Ref.		U/📦	📦 nº	€
Ø32	**33040073**	◻	80	98	**1,16**
Ø40	**33040074**	◻	60	94	**1,38**
Ø50	**33040075**	◻	50	70	**2,12**
Ø75	**33040076**	◻	10	94	**3,88**
Ø90	**33040077**	◻	10	70	**5,30**
Ø110	**33040078**	◻	10	64	**7,12**
Ø125	**33040079**	◻	8	62	**10,70**
Ø160	**33040070**	◻	6	65	**28,18**
Ø200	**33040071**		4	1 N	**73,07**
Ø250	**33089**		1	A-13	**176,90**
Ø315	**33090**		1	A-7	**422,68**

Te derivación hembra-hembra | 45º.
Forquilha fêmea/fêmea | 45º.



Medida	Ref.		U/📦	📦 nº	€
Ø50	**33040155**		50	70	**2,09**
Ø75	**33040156**	◻	10	94	**3,81**
Ø90	**33040157**	◻	10	70	**5,25**
Ø110	**33040158**	◻	10	64	**7,21**
Ø125	**33040159**	◻	12	62	**11,10**
Ø160	**33040150**	NF	6	1 N	**23,34**
Ø200	**33040151**		4	61	**50,30**
Ø250	**33070019**		1	65	**138,55**
Ø315	**33070020**		1	61	**400,01**

Te derivación macho-hembra/hembra | 45º.
Forquilha macho-fêmea/fêmea | 45º.



Medida	Ref.		U/📦	📦 nº	€
Ø32	**33040843**	NF	100	98	**1,43**
Ø40	**33040844**	NF	50	98	**1,46**
Ø50	**33040845**	NF	30	98	**2,24**
Ø75	**33040846**	NF	14	2 N	**6,08**
Ø90	**33040847**	NF	15	3 N	**9,71**
Ø110	**33040848**	NF	20	1 N	**9,87**
Ø125	**33040849**	NF	15	1 N	**15,17**
Ø160	**33040840**	NF	8	1 N	**33,21**
Ø200	**33040841**		5	1 N	**78,64**

Te derivación hembra-hembra | 67º30'.
Forquilha fêmea/fêmea | 67º30'.



Medida	Ref.		U/📦	📦 nº	€
Ø32	**33040823**	NF	100	2 N	**1,31**
Ø40	**33040824**	NF	50	2 N	**1,48**
Ø50	**33040825**	NF	30	2 N	**2,11**
Ø75	**33040826**	NF	28	3 N	**4,01**
Ø90	**33040827**	NF	20	1 N	**6,59**
Ø110	**33040828**	NF	25	1 N	**7,40**
Ø125	**33040829**	NF	16	1 N	**10,72**
Ø160	**33040820**	NF	8	1 N	**28,63**
Ø200	**33040821**		4	1 N	**71,49**

Te derivación macho-hembra | 67º30'.
Forquilha macho/fêmea | 67º30'.

Consulte las condiciones exclusivas que Amado Salvador puede ofrecerle en productos de Jimten



Medida	Ref.		U/📦	📦 nº	€
Ø32	**33040023**		80	98	**0,94**
Ø40	**33040024**		60	94	**1,35**
Ø50	**33040025**		30	94	**1,68**
Ø75	**33040026**		10	98	**3,41**
Ø90	**33040027**		10	70	**4,62**
Ø110	**33040028**		12	64	**6,06**
Ø125	**33040029**		10	62	**8,98**
Ø160	**33040020**		5	62	**23,12**
Ø200	**33040021**		5	65	**56,76**
Ø250	**33086**		2	A-15	**157,53**
Ø315	**33087**		1	A-13	**314,08**

Te simple hembra-hembra | 87°30'.
Tê simple fêmea-fêmea | 87°30'.



Medida	Ref.		U/📦	📦 nº	€
Ø50	**33040145**		30	94	**1,62**
Ø75	**33040146**		10	98	**3,52**
Ø90	**33040147**		10	70	**4,48**
Ø110	**33040148**		12	64	**5,62**
Ø125	**33040149**		15	62	**8,65**
Ø160	**33040140**		5	62	**18,87**
Ø200	**33040141**		5	65	**47,67**
Ø250	**33070017**		2	61	**118,20**
Ø315	**33070018**		1	62	**256,33**

Te simple macho-hembra/hembra | 87°30'.
Tê simple macho-fêmea-fêmea | 87°30'.



Medida	Ref.		U/📦	📦 nº	€
Ø32	**33049163**		70	-	**4,74**
Ø40	**33040164**		40	-	**6,12**
Ø40/32	**33048163**		40	-	**8,97**
Ø50	**33040165**		20	-	**7,68**
Ø50/40	**33048165**		20	-	**12,82**
Ø50/32	**33048164**		20	-	**21,41**
Ø75	**33040166**		24	62	**7,88**
Ø90	**33040167**		10	66	**9,76**
Ø110	**33040168**		8	62	**12,41**
Ø125	**33040169**		6	62	**21,35**

Derivacion doble plana hembra-hembra 45°
Forquilha dupla plana fêmea-fêmea 45°.



Medida	Ref.		U/📦	📦 nº	€
Ø32	**33040173**		70	3 N	**4,74**
Ø40	**33049174**		40	3 N	**6,12**
Ø40/32	**33048173**		40	3 N	**8,97**
Ø50	**33049175**		20	3 N	**7,68**
Ø50/40	**33048175**		20	3 N	**12,82**
Ø50/32	**33048174**		20	3 N	**21,41**
Ø75	**33040176**		24	62	**7,21**
Ø90	**33040177**		20	62	**8,85**
Ø110	**33040178**		8	62	**11,28**
Ø125	**33040179**		6	62	**15,22**
Ø160	**33040175**		2	62	**44,23**

Derivacion doble plana macho-hembra 45°.
Forquilha dupla plana macho-fêmea 45°.



Medida	Ref.		U/📦	📦 nº	€
Ø75	**33040194**	NF	20	3 N	**24,08**
Ø90	**33040195**	NF	12	3 N	**25,18**
Ø110	**33040196**	NF	13	1 N	**15,82**
Ø125	**33040197**	NF	8	1 N	**29,21**

Derivación doble plana macho-hembra | 67°30'.
Forquilha dupla plana macho-fêmea | 67°30'.



Medida	Ref.		U/📦	📦 nº	€
Ø75	**33040186**	NF	20	3 N	**10,21**
Ø90	**33040187**	NF	18	3 N	**11,39**
Ø110	**33040188**	NF	16	1 N	**12,34**
Ø125	**33040189**	NF	12	1 N	**16,22**

Derivacion doble plana macho-hembra 87°30'.
Forquilha dupla plana macho-fêmea 87°30'.

Para encolar: Usar adhesivo Jimten. / *Para colar: Usar cola Jimten.*

Consulte las condiciones exclusivas que Amado Salvador puede ofrecerle en productos de Jimten



Medida	Ref.		U/📦	📦 nº	€
Ø90	**33042871**	NF	12	3 N	**41,31**
Ø110	**33042872**	NF	12	1 N	**50,52**
Ø125	**33042873**	NF	10	1 N	**61,22**

Doble derivación escuadra | 45º.
Forquilha dupla a esquadra | 45º.



Medida	Ref.		U/📦	📦 nº	€
Ø90	**33042881**	NF	15	3 N	**55,61**
Ø110	**33042882**	NF	15	1 N	**69,49**
Ø125	**33042883**	NF	10	1 N	**83,95**

Doble derivación escuadra | 67º30'.
Forquilha dupla a esquadra | 67º30'.



Medida	Ref.		U/📦	📦 nº	€
Ø90	**33042891**	NF	12	3 N	**53,03**
Ø110	**33042892**	NF	15	1 N	**60,01**
Ø125	**33042893**	NF	10	1 N	**74,61**

Doble derivación escuadra | 87º30'.
Forquilha dupla a esquadra | 87º30'.

DERIVACIONES REDUCIDAS / *FORQUILHA REDUZIDA*



Medida	Ref.		U/📦	📦 nº	€
Ø40-32	**33041041**	NF	80	2 N	**2,63**
Ø50-40	**33041042**		30	98	**3,27**
Ø75-50	**33041040**	⊘	25	70	**4,43**
Ø110-50	**33041047**	⊘	20	66	**6,59**
Ø110-75	**33041049**	⊘	20	62	**9,66**
Ø110-90	**33041043**	NF	20	1 N	**40,70**
Ø125-110	**33041044**	⊘	10	62	**15,60**
Ø160-110	**33041045**		10	61	**28,85**
Ø160-125	**33041046**		10	61	**32,80**
Ø200-110	**33070031**		2	70	**55,25**
Ø200-125	**33070032**		2	66	**60,20**
Ø200-160	**33070033**		1	70	**62,92**
Ø250-160	**33070034**		1	66	**168,23**

Derivación reducida macho - hembra | 45º.
Forquilha reduzida macho-fêmea | 45º.



Medida	Ref.		U/📦	📦 nº	€
Ø40-32	**33041051**	NF	80	2 N	**1,68**
Ø50-40	**33041052**		30	2 N	**2,66**
Ø110-50	**33041057**		25	64	**5,46**
Ø110-90	**33041053**		25	1 N	**30,43**
Ø125-110	**33041054**		20	65	**24,75**
Ø160-110	**33041055**		10	65	**28,85**
Ø160-125	**33041056**		10	65	**41,74**
Ø200-160	**33070038**		4	62	**44,88**

Derivación reducida macho - hembra | 87º30'.
Forquilha reduzida macho-fêmea | 87º30'.

Consulte las condiciones exclusivas que Amado Salvador puede ofrecerle en productos de Jimten



Medida	Ref.	U/	n°	€
110-50-50	**33040581**	10	70	**9,84**

Manguito M/H de 110 con 2 tomas de Ø50.
União M/F de 110 com 2 ligações de Ø50.



Medida	Ref.	U/	n°	€
110-50-50	**33040591**	10	70	**9,84**

Manguito H/H de 110 con 2 tomas de Ø50.
União F/F de 110 com 2 ligações de Ø50.



Medida	Ref.	U/	n°	€
90-50-50	**33040527**	20	66	**7,34**
110-50-50	**33040521**	20	62	**8,54**

Codo M/H de 87°30' con 2 tomas laterales de Ø50.
Curva M/F 87°30' com 2 ligações laterais de Ø50.



Medida	Ref.	U/	n°	€
90-50-50	**33040537**	20	66	**7,56**
110-50-50	**33040531**	20	62	**8,54**

Codo H/H de 87°30' con 2 tomas laterales de Ø50.
Curva F/F 87°30' com 2 ligações laterais de Ø50.



Medida	Ref.	U/	n°	€
110-50-50	**33043058**	20	62	**9,85**

Codo H/H de 45° con 2 tomas laterales de Ø50.
Curva F/F 45° com 2 ligações laterais de Ø50.



Medida	Ref.	U/	n°	€
110-50-50	**33043088**	20	62	**9,85**

Codo M/H de 45° con 2 tomas laterales de Ø50.
Curva M/F 45° com 2 ligações laterais de Ø50.



Medida	Ref.	U/	n°	€
110-50-50	**33042838**	20	62	**9,44**

Codo H/H de 67°30' con 2 tomas laterales de Ø50.
Curva F/F 67°30' com 2 ligações laterais de Ø50.



Medida	Ref.	U/	n°	€
110-50-50	**33042818**	20	62	**9,44**

Codo M/H de 67° 30' con 2 tomas laterales de Ø50.
Curva M/F 67°30' com 2 ligações laterais de Ø50.

Para encolar: Usar adhesivo Jimten. / *Para colar: Usar cola Jimten.*

Consulte las condiciones exclusivas que Amado Salvador puede ofrecerle en productos de Jimten



Medida	Ref.	U/📦	📦 nº	€
Ø40 - 32	**33040044**	100	103	**0,59**
Ø50 - 40	**33040045**	80	95	**0,84**

Casquillo reductor.
Casquilho redutor.



Medida	Ref.	U/📦	📦 nº	€
32	**33042998**	300	94	**0,85**
40	**33042999**	250	94	**0,97**
50	**33042990**	150	-	**1,40**

Tapón registro.
Tampão registo.



Medida	Ref.	U/📦	📦 nº	€
75	**33043991**	50	98	**2,70**
90	**33043992**	35	98	**3,81**
110	**33043993**	45	2 N	**3,83**
125	**33043994**	35	2 N	**4,55**

Tapón registro.
Tampão registo.



Medida	Ref.	U/📦	📦 nº	€
160	**33043995**	20	3 N	**13,36**
200	**33043996**	40	3 N	**20,83**

Tapón registro.
Tampão registo.



Medida	Ref.	U/📦	📦 nº	€
250	**33070029**	2	98	**55,91**
315	**33070030**	2	94	**82,17**

Tapón registro. (Cierre sistema bayoneta)
Tampão registo. (Com fecho de baioneta)



Medida	Ref.	U/📦	📦 nº	€
Ø32	**31002**	100	A-10	**0,73**
*Ø40-32	**33040114**	100	103	**0,65**
*Ø50-40	**33040115**	125	95	**0,86**
Ø75	**33040116**	80	95	**2,00**
Ø90	**33040117**	55	98	**2,47**
Ø110	**33040118**	20	95	**2,45**
Ø125	**33040119**	25	2 N	**3,65**
Ø160	**33040110**	15	94	**8,18**
Ø200	**33070013**	6	98	**13,42**
Ø250	**33070014**	6	70	**41,44**
Ø315	**33070015**	1	94	**77,23**
Ø400	**33070016**	1	70	**117,82**

Tapón macho. *M/H.
*Tampão macho. *M/F.*

Consulte las condiciones exclusivas que Amado Salvador puede ofrecerle en productos de Jimten



Medida	Ref.	U/📦	📦 nº	€
40	**33041604**	100	95	**0,29**
110	**33041608**	40	94	**0,85**

Tapón ciego para obra no encolable.
Tampão cego de obra não colável.

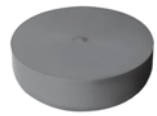

Medida	Ref.	U/📦	📦 nº	€
160	**33097**	10	A-2	**6,92**
200	**33094**	6	A-11	**8,97**
250	**33095**	4	A-11	**19,52**
315	**33096**	1	A-11	**33,48**

Tapón hembra.
Tampão fêmea.



Medida	Ref.	Mod.	U/📦	📦 nº	€
75-50	**33040991**	**P-5**	40	95	**1,81**
75-40	**33040992**	**P-4**	40	98	**1,72**
75-32	**33040993**	**P-3**	100	2 N	**1,76**
90-50	**33040994**	**S-5**	30	98	**2,31**
90-40	**33040995**	**S-4**	30	95	**2,31**
90-32	**33040996**	**S-3**	60	2 N	**2,24**
110-90	**33040986**	**V-9**	30	2 N	**3,42**
110-75	**33041048**	**V-7**	10	103	**2,79**
110-32	**33040999**	**V-3**	35	2 N	**2,88**
125-110	**33040988**	**X-11**	25	2 N	**4,35**
125-90	**33040989**	**X-9**	25	2 N	**3,84**
125-75	**33040990**	**X-7**	25	2 N	**3,52**
125-50	**33041991**	**X-5**	25	2 N	**3,35**
125-40	**33041992**	**X-4**	25	2 N	**3,35**

Tapón reductor simple.
Tampão redutor simple.



Medida	Ref.	Mod.	U/📦	📦 nº	€
90-40-32	**33041993**	**S-43**	60	2 N	**2,80**
90-32-32	**33041994**	**S-33**	60	2 N	**2,80**
110-50-32	**33041996**	**V-53**	35	2 N	**3,01**
110-40-40	**33041997**	**V-44**	35	2 N	**2,81**
110-40-32	**33041998**	**V-43**	35	2 N	**2,81**
110-32-32	**33041999**	**V-33**	35	2 N	**2,81**
125-40-32	**33041990**	**X-43**	25	2 N	**3,35**
125-40-40	**33042991**	**X-44**	25	2 N	**3,35**
125-50-32	**33042992**	**X-53**	25	2 N	**3,35**
125-50-40	**33042993**	**X-54**	25	2 N	**3,53**
125-50-50	**33042994**	**X-55**	25	2 N	**3,68**

Tapón reductor doble.
Tampão redutor duplo.



Medida	Ref.	Mod.	U/📦	📦 nº	€
110-50-40	**33042952**	**X-52**	20	95	**2,76**

Tapón múltiple ciego.
Tampão múltiplo cego.



Medida	Ref.	Mod.	U/📦	📦 nº	€
110-40-40-40	**33042995**	**V-444**	35	2 N	**3,07**
110-40-32-32	**33042996**	**V-433**	35	2 N	**4,02**

Tapón reductor triple.
Tampão redutor triplo.

Para encolar: Usar adhesivo Jimten. / *Para colar: Usar cola Jimten.*

Consulte las condiciones exclusivas que Amado Salvador puede ofrecerle en productos de Jimten



Medida	Ref.	U/📦	📦 nº	€
1¼x40	**33040123**	50	95	**1,48**
1½x40	**33040124**	40	95	**1,48**

Manguito de unión con tuerca loca instalación mixta, asiento cónico y plano.
União porca louca para instalações mistas, vedação cónica e liso.



Medida	Ref.	U/📦	📦 nº	€
1½x40	**33041612**	50	98	**2,33**
1¼x40	**33041611**	40	95	**2,33**

Codo 87°30´ de unión con tuerca loca instalación mixta, asiento cónico y plano.
Curva 87°30' porca louca para instalações mistas, vedação cónica e liso.



Medida	Ref.		U/📦	📦 nº	€
32	**33040093**	◻	150	95	**0,82**
40	**33040094**	◻	125	95	**0,97**
50	**33040095**	◻	100	94	**1,24**
75	**33040096**	◻	20	98	**2,34**
90	**33040097**	◻	20	94	**2,96**
110	**33040098**	◻	24	70	**4,24**
125	**33040099**	◻	30	62	**5,12**
160	**33040090**		30	61	**10,33**
200	**33040091**		10	65	**18,58**
250	**33070007**		2	62	**58,89**
315	**33070008**		1	66	**94,11**

Manguito unión hembra-hembra sin tope.
União femêa-fêmea sem topo.



Medida	Ref.	U/📦	📦 nº	€
160	**33070009**	10	66	**10,04**
200	**33070010**	8	65	**18,58**
250	**33070011**	2	70	**58,89**
315	**33070012**	1	66	**94,11**

Manguito unión hembra-hembra con tope.
União femêa-fêmea com topo.



Medida	Ref.	U/📦	📦 nº	€
32	**33041411**	8	2 N	**5,40**
40	**33041412**	8	2 N	**6,43**
50	**33041413**	24	2 N	**8,20**

Manguito H-H de PVC flexible.
União femêa-fêmea PVC flexível.



Medida	Ref.	U/📦	📦 nº	€
32	**33041451**	40	98	**6,12**
40	**33041452**	40	94	**7,86**
50	**33041453**	20	98	**9,00**

Manguito M-H de PVC flexible.
União macho-fêmea PVC flexível.

Consulte las condiciones exclusivas que Amado Salvador puede ofrecerle en productos de Jimten



Medida	Ref.	U/📦	📦 nº	€
32 - 28/35	**33040541**	60	95	**1,81**
32 - 38/40	**33040542**	60	95	**1,68**
40 - 28/35	**33040543**	60	95	**1,99**
40 - 38/40	**33040544**	60	95	**1,83**

Manguito unión tubo metálico macho con junta SBR.
Calção união tubo metálico macho com vedaçao SBR.



Medida	Ref.	U/📦	📦 nº	€
40 - 28/32	**33040551**	50	95	**1,98**
50 - 28/40	**33040552**	50	98	**2,53**

Manguito unión tubo metálico hembra con junta SBR.
Calção união tubo metálico fêmea com vedaçao SBR.



Medida	Ref.	U/📦	📦 nº	€
40 - 28/32	**33040571**	90	94	**1,99**
50 - 28/40	**33040572**	40	94	**2,72**

Codo unión tubo metálico macho con junta SBR | 87º30'.
Curva união tubo metálico macho com vedaçao SBR | 87º30'.



Medida	Ref.	U/📦	📦 nº	€
40 - 28/32	**33040561**	90	94	**1,90**
50 - 28/40	**33040562**	40	94	**2,81**

Codo unión tubo metálico hembra con junta SBR | 87º30'.
Curva união tubo metálico fêmea com vedaçao SBR | 87º30'.



Medida	Ref.	U/📦	📦 nº	€
Ø75	**33042860**	40	-	**14,76**
Ø90	**33042861**	30	-	**34,88**
Ø110	**33042862**	20	-	**40,98**
Ø125	**33042863**	16	-	**46,33**

Manguito dilatación para canalización horizontal.
União dilatação para canalização horizontal.



Medida	Ref.	U/📦	📦 nº	€
Ø75	**33040860**	50	3 N	**9,47**
Ø90	**33040861**	30	3 N	**13,64**
Ø110	**33040862**	20	66	**16,24**
Ø125	**33040863**	30	1 N	**18,43**
Ø160	**33040864**	18	1 N	**45,54**

Manguito dilatación para canalización vertical.
União dilatação para canalização vertical.



Medida	Ref.	U/📦	📦 nº	€
Ø110	**33043862**	24	-	**33,36**
Ø125	**33043863**	18	-	**41,27**

Manguito de reparación HH con junta.
União de reparação FF com vedação.

Para encolar: Usar adhesivo Jimten. / *Para colar: Usar cola Jimten.*

Consulte las condiciones exclusivas que Amado Salvador puede ofrecerle en productos de Jimten



Medida	Ref.	U/📦	📦 nº	€
32 excéntrico	**33041443**	50	131	**1,83**
40 excéntrico	**33041444**	50	103	**2,33**
50 excéntrico	**33041445**	50	95	**2,83**
110 concéntrico	**33041448**	20	98	**7,57**
125 concéntrico	**33041449**	20	70	**10,24**

Manguito de reparación para tuberías de PVC.
União de reparação para tubagem de PVC.



Embocadura hembra
para recibir y encolar el extremo macho del accesorio o el tubo

Boca fêmea
para receber e colar o extremo macho do acessório o el tubo

Embocadura macho
para introducir y encolar en el interior del tubo

Boca macho
para introduzir e colar no interior do tubo

Utilidad
Permite la unión de tubos del mismo diámetro, sin embocadura, en los casos en que es imposible la utilización de un accesorio macho-hembra. Unión por encolado.

Utilidade
Permite a união de tubos do mesmo diâmetro, sem embocacura, nos casos em que é impossível o utilização de uma conexão macho-fêmea. União por colagem.

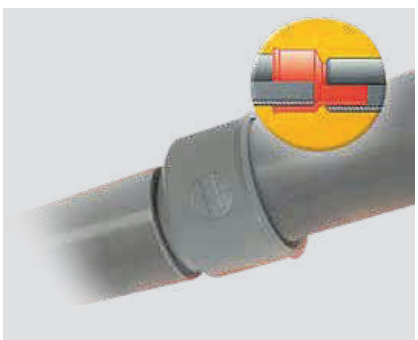



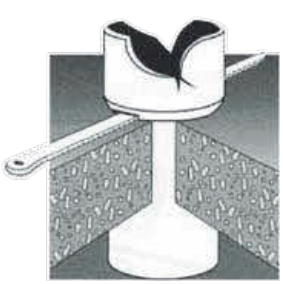

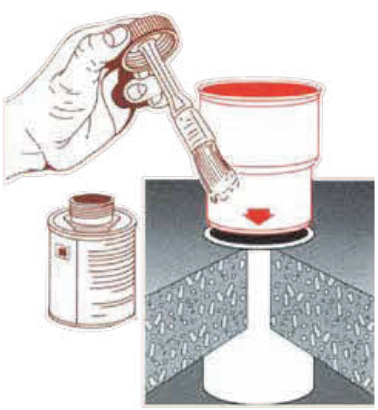

Consulte las condiciones exclusivas que Amado Salvador puede ofrecerle en productos de Jimten



Medida	Ref.		U/📦	📦 nº	€
Ø40-32	**33041855**	NF	80	1 N	**1,08**
Ø32-50	**33040850**	NF	140	2 N	**1,08**
Ø40 - 50	**33041853**	NF	140	2 N	**1,06**
Ø40 - 75	**33040851**	NF	60	2 N	**2,66**
Ø50 - 75	**33040852**		30	98	**2,63**
Ø50 - 90	**33040853**	NF	35	2 N	**2,63**
Ø50 - 110	**33041854**		40	70	**3,64**
Ø75 - 90	**33040854**		35	2 N	**2,63**
Ø75 - 110	**33041852**		40	70	**3,30**
Ø75 - 125	**33040855**		35	3 N	**4,18**
Ø90 - 110	**33040856**		40	3 N	**3,48**
Ø90 - 125	**33040857**		35	3 N	**4,20**
Ø110 - 125	**33040858**		25	70	**4,33**
Ø110 - 160	**33040859**		20	62	**8,08**
Ø125 - 160	**33041850**		20	66	**6,93**
Ø125 - 200	**33070021**		4	94	**17,66**
Ø125 - 250	**33070022**		4	70	**37,21**
Ø160 - 200	**33041851**		12	66	**27,55**
Ø160 - 250	**33070023**		2	70	**38,82**
Ø160 - 315	**33070024**		1	94	**63,18**
Ø200 - 250	**33070025**		2	70	**46,03**
Ø200 - 315	**33070026**		1	70	**67,88**
Ø250 - 315	**33070027**		1	70	**77,98**
Ø315 - 400	**33070028**		1	66	**162,72**

Ampliación excéntrica.
Ampliação excêntrica.



Medida	Ref.		U/📦	📦 nº	€
Ø110-90	**33040217**	◪	25		**2,71**
Ø125-110	**33040218**	◪	25		**2,58**

Reducción excéntrica.
Redução excêntrica.

ABRAZADERAS / *ABRAÇADEIRAS*



Medida	Ref.	U/📦	📦 nº	€
Ø12	**33041131**	500	103	**0,19**
Ø15	**33041132**	400	103	**0,27**
Ø18	**33041133**	400	103	**0,27**
Ø22	**33041134**	300	103	**0,32**
Ø28	**33041135**	200	103	**0,36**

Abrazadera para tubo de cobre PP.
Abraçadeira para tubagem de cobre (PP).



Medida	Ref.	U/📦	📦 nº	€
Ø32	**33040131**	200	103	**0,39**
Ø40	**33040132**	150	103	**0,55**
Ø50	**33040133**	100	103	**0,82**

Abrazadera evacuación PVC.
Abraçadeira evacuação PVC.



Medida	Ref.		U/📦	📦 nº	€
Ø110-90	**33040215**	◪	25		**2,40**
Ø125-110	**33040216**	◪	25		**2,56**

Reducción concéntrica
Redução concêntrica.



Medida	Ref.	U/📦	📦 nº	€
Ø63	**33040138**	50	103	**0,80**
Ø75	**33040134**	30	103	**0,86**
Ø90	**33040135**	25	103	**1,28**
Ø110	**33040136**	30	95	**1,20**
Ø125	**33040137**	25	95	**1,37**

Abrazadera evacuación.
Abraçadeira evacuação.

Para encolar: Usar adhesivo Jimten. / *Para colar: Usar cola Jimten.*

Consulte las condiciones exclusivas que Amado Salvador puede ofrecerle en productos de Jimten

INJERTO DE SEGURIDAD "EASY BOSS" / *ENXERTO DE SEGURANÇA "EASY BOSS"*



1. Perforar el tubo perpendicularmente a su eje Ø57 mm

1. Perfurar o tubo perpendicularmente o seu eixo Ø57 mm.



2. Colocar el EASY BOSS

2. Colocar o EASY BOSS



3. Apretar con la tuerca

3. Apertar com a porca



4. Embocar el tubo

4. Embocar o tubo



Disponible en versiones *Disponível em versões* **(Ø)**
40/90 mm
40/110 mm
40/125 mm
50/90 mm
50/110 mm
50/125 mm

Puntos fuertes:
- Sin abrazaderas.
- Sin encolar - sistema con junta Push Fit
- Instalación por el exterior del tubo
- Instalación rápida y sencilla

Pontos fortes:
- *Sem abraçadeiras.*
- *Sem colar - sistema com o-ring push fit*
- *Instalação pelo diâmetro externo do tubo*
- *Instalação rápida e simple*

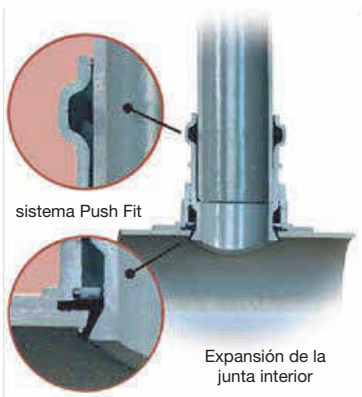

Expansão do vedação interna



Medida	Ref.	U/📦	nº	€
Ø40 - 90	**33071522**	25	98	**5,66**
Ø50 - 90	**33071523**	25	98	**5,66**
Ø40 - 110	**33071524**	25	98	**5,66**
Ø50 - 110	**33071525**	25	98	**5,66**
Ø40 - 125	**33071526**	25	98	**5,66**
Ø50 - 125	**33071527**	25	98	**5,66**

Injerto de seguridad (imprescindible usar corona Ø57mm)
Enxerto de segurança (imprescendível usar uma coroa Ø57mm)



Medida	Ref.	U/📦	€
Ø57	**33071530**	1/Caja 131	**49,13**

Corona perforadora Ø57 mm. para injerto de seguridad A-152.
Coroa perfuradora Ø57 mm para enxerto de segurança A-152.



Medida	Ref.	U/📦	€
Ø57	**33071531**	1/Caja 131	**58,95**

Eje para corona perforadora Ø57 mm. para injerto de seguridad A-152.
Eixo para coroa perfuradora Ø57 mm para enxerto de segurança A-152.

Consulte las condiciones exclusivas que Amado Salvador puede ofrecerle en productos de Jimten



Medida	Ref.	U/📦	📦 nº	€
40-110-125	**33040037**	50	98	**1,80**
50-110-125	**33040038**	50	98	**1,80**

Injerto de Pinza.
Enxerto clip.



Medida	Ref.	U/📦	📦 nº	€
Ø32 - 110	**33041511**	40	94	**2,40**
Ø40 - 110	**33041512**	40	94	**2,40**
Ø50 - 110	**33041513**	40	94	**2,40**
Ø32 - 125	**33041514**	80	3 N	**2,63**
Ø40 - 125	**33041515**	75	3 N	**3,35**
Ø50 - 125	**33041516**	70	3 N	**3,35**

Injerto clip.
Enxerto clip.

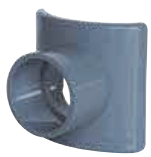

Medida	Ref.	U/📦	📦 nº	€
Ø40 - 90	**33040031**	90	98	**1,62**
Ø50 - 90	**33040032**	90	98	**1,62**
Ø40 - 110	**33040033**	90	98	**1,62**
Ø50 - 110	**33040034**	90	98	**1,62**
Ø40 - 125	**33040035**	90	98	**1,62**
Ø50 - 125	**33040036**	90	98	**1,62**

Injerto.
Enxerto.



Medida	Ref.	U/📦	📦 nº	€
Ø160 - 125	**33070050**	2	95	**24,10**
Ø200 - 125	**33070051**	2	94	**26,49**
Ø200 - 160	**33070052**	2	70	**34,24**
Ø250 - 125	**33070053**	1	70	**35,69**
Ø250 - 160	**33070054**	1	70	**44,71**
Ø315 - 125	**33070055**	1	70	**56,96**
Ø315 - 160	**33070056**	1	66	**68,91**
Ø400 - 125	**33070057**	1	94	**68,50**
Ø400 - 160	**33070058**	1	66	**79,27**

Toma injerto con junta labiada | 45º.
Forquilha com junta facetada | 45º.

Para encolar: Usar adhesivo Jimten. / *Para colar: Usar cola Jimten.*

Consulte las condiciones exclusivas que Amado Salvador puede ofrecerle en productos de Jimten



Medida	Ref.	U/📦	📦 nº	€
Ø32	**33043913**	150	2 N	**1,68**
Ø40	**33043914**	80	3 N	**2,08**

Codo macho-hembra gran radio | 87º30'.
Curva macho/fêmea raio longo | 87º30'.



Medida	Ref.	U/📦	📦 nº	€
Ø32	**33043923**	60	2 N	**2,54**
Ø40	**33043924**	80	3 N	**3,48**

Te macho-hembra gran radio | 87º30'.
Forquilha macho/fêmea raio longo | 87º30'.



Medida	Ref.	U/📦	📦 nº	€
Ø32	**33043933**	80	2 N	**7,71**
Ø40	**33043934**	40	2 N	**8,24**
Ø50	**33043935**	20	2 N	**12,34**

Doble codo macho-hembra gran radio | 87º30'.
Curva dupla macho/fêmea raio longo | 87º30'.



Medida	Ref.	U/📦	📦 nº	€
Ø32	**33043943**	80	2 N	**7,71**
Ø40	**33043944**	40	2 N	**8,24**
Ø50	**33043945**	20	2 N	**12,34**

Doble codo hembra-hembra gran radio | 87º30'.
Curva dupla fêmea/fêmea raio longo | 87º30'.



Medida	Ref.	U/📦	📦 nº	€
Ø32	**33043953**	40	2 N	**10,00**
Ø40	**33043954**	20	3 N	**11,48**

Doble te macho-hembra gran radio | 87º30'.
Forquilha dupla macho/fêmea raio longo | 87º30'.



Medida	Ref.	U/📦	📦 nº	€
Ø110	**33043960**	40	2 N	**3,77**
Ø125	**33043961**	60	3 N	**3,87**
Ø160	**33043962**	35	3 N	**6,30**
Ø200	**33043963**	40	1 N	**9,75**
Ø250	**33043964**	28	1 N	**23,02**

Sector de codo macho-hembra | 15º.
Sector de curva macho/fêmea | 15º.



Medida	Ref.	U/📦	📦 nº	€
Ø110	**33043970**	30	2 N	**4,20**
Ø125	**33043971**	45	3 N	**4,58**
Ø160	**33043972**	25	3 N	**9,14**
Ø200	**33043973**	30	1 N	**13,21**
Ø250	**33043974**	16	1 N	**32,35**

Sector de codo macho-hembra | 30º
Sector de curva macho/fêmea | 30º.

Consulte las condiciones exclusivas que Amado Salvador puede ofrecerle en productos de Jimten



Medida	Ref.	U/📦	📦 nº	€
Ø32	**33041001**	120	2 N	**5,03**
Ø40	**33041002**	100	2 N	**6,01**

Codo macho con junta para salida de aparatos sanitarios | 87º30´.
Curva macho com junta para saída de equipamentos sanitários | 87º30´.



Medida	Ref.	U/📦	📦 nº	€
Ø32	**33041011**	120	2 N	**3,95**
Ø40	**33041012**	100	2 N	**4,71**

Codo hembra con junta para salida de aparatos sanitarios | 87º30´.
Curva fêmea com junta para saída de equipamentos sanitários | 87º30´.



Medida	Ref.	U/📦	📦 nº	€
Ø32	**33041021**	150	2 N	**4,08**
Ø40	**33041022**	100	2 N	**4,48**
Ø50	**33041023**	80	2 N	**8,36**

Manguito macho con junta para salida de aparatos sanitarios.
União macho com junta para saída de equipamentos sanitários.



Medida	Ref.	U/📦	📦 nº	€
Ø32	**33041031**	150	2 N	**4,08**
Ø40	**33041032**	100	2 N	**4,48**
Ø50	**33041033**	80	2 N	**10,66**

Manguito hembra con junta para salida de aparatos sanitarios.
União fêmea com junta para saída de equipamentos sanitários.



Medida	Ref.	U/📦	📦 nº	€
Ø75	**33041061**	40	70	**12,86**
Ø90	**33041062**	20	66	**15,07**
Ø110	**33041063**	16	70	**18,81**
Ø125	**33041064**	16	66	**20,56**
Ø160	**33041065**	15	62	**31,28**
Ø200	**33041066**	10	1 N	**40,38**

Sombrerete de ventilación.
Chapéu de ventilação fêmea.



Medida	Ref.	U/📦	📦 nº	€
110 Ø 136	**33070046**	2	95	**17,77**
125 Ø 160	**33070047**	2	95	**26,80**
160 Ø 190	**33070048**	2	98	**42,30**
200 Ø 242	**33070049**	1	70	**97,10**

Enlace mixto gres - PVC con junta labiada.
União mista granito-PVC, com o-ring labial.



Medida	Ref.	U/📦	📦 nº	€
Ø32	**33004037**	10	103	**26,75**
Ø40	**33004038**	10	103	**26,75**
Ø50	**33004039**	10	95	**34,15**

Válvula antirretorno.
Válvula antiretorno.

Para encolar: Usar adhesivo Jimten. / *Para colar: Usar cola Jimten.*

Consulte las condiciones exclusivas que Amado Salvador puede ofrecerle en productos de Jimten



Medida	Ref.	U/📦	📦 nº	€
32-40-50	**33043985**	10	B 1	**23,15**
100-110	**33043986**	6	B 1	**65,62**

Válvula equilibradora de presión.
Válvulas balanceadoras da pressão.

Los equilibradores de presión son soluciones técnicas para las instalaciones con defecto de ventilación.

Solucionan problemas como:
- Vaciado de sifones por depresión en la evacuación de aguas.
- Eliminan el efecto "glu-glu" (burbujeo por sobrepresión).
- Evitan la entrada de aires viciados.
- Y mejoran la evacuación de las aguas.

Ventajas:
- Estanqueidad total.
- Sin necesidad de mantenimiento.
- Gran caudal: Ø40-50 = 11 L/s.
  Ø100-110 = 43 L/s.
- Certificadas por el informe Técnico: Nº 14/11-1696 del CSTB.
- Práctico y estético.
- Resistente a las bajas temperaturas (-20 ºC).

Os balanceadores de pressão são soluções técnicas para instalações com defeito de ventilação

Resolvem problemas como:
- *Esvaziamento de sifões devido a depressão na evacuação de águas.*
- *Suprimem o efeito "glu-glu" (borbulhas por sob-pressão).*
- *Evitam a entrada de ar viciado.*
- *Melhoram a evacuação da água.*

Vantagens:
- *Estanqueidade total.*
- *Livre de manutenção.*
- *Fluxo alto: Ø40-50 = 11 L / s.*
  Ø100-110 = 43 l / s.
- *Certificado pelo relatório Técnico: Nº 14 / 11-1696 da CSTB.*
- *Prático e estético.*
- *Resistente a baixas temperaturas (-20 ºC).*

Consulte las condiciones exclusivas que Amado Salvador puede ofrecerle en productos de Jimten

Consulte las condiciones exclusivas que Amado Salvador puede ofrecerle en productos de Jimten

HTA-E Evacuación altas prestaciones - CPVC

HTA-E Evacuação de altas prestacões - CPVC

Evacuación y Saneamiento

EDIFICACIÓN

GIRPI

SISTEMA HTA-E

aliaxis

Consulte las condiciones exclusivas que Amado Salvador puede ofrecerle en productos de Jimten



HTA®-E Evacuación hasta 100 ºC / *EVACUAÇÃO ATÉ 100 °C*

HTA-E es un sistema integral para la conducción de aguas hasta 100 ºC.
Es un sistema seguro, fiable y duradero.



HTA-E es especialmente adecuado para cocinas industriales (geriátricos, hospitales, centros deportivos, restaurantes, escuelas, ...), evacuación de aguas condensadas, industria alimentaria, ...
El sistema HTA-E está certificado por el CSTB para aplicaciones de evacuación en cocinas centralizadas (ATEC Nº 14/13-1885)

PRINCIPALES APLICACIONES

Cocinas centralizadas, Geriátricos, hospitales, hoteles, escuelas, restaurantes, evacuación condensada (salas de calderas), Astilleros (evacuación de las aguas negras y grises)











HTA-E é um sistema integral para a condução de águas até 100ºC. É um sistema seguro, fiável e durável. HTA-E é especialmente adequado para cozinhas industriais (geriátricos, hospitais, centros desportivos, restaurantes, escolas, ...), evacuação de águas condensadas, industria alimentar,...

O sistema HTA-E está certificado pelo CSTB para aplicações de evacuação em cozinhas centralizadas (ATEC Nº 14/13-1885)

PRINCIPAIS APLICAÇÕES

Cozinhas centralizadas, geriátricos, hospitais, hotéis, escolas, restaurantes, evacuação condensada (quartos de caldeiras), Estaleiros (evacuação das águas sujas e residuais)

Principales ventajas / *Principais benefícios*



1. SISTEMA INTEGRAL.: Tubos y accesorios Ø40 a 200 mm para cubrir la evacuación de aguas calientes hasta 100 ºC.
2. NO CORROSIVO.
3. CLASIFICACIÓN AL FUEGO: Euroclase BS1d0, la mejor clasificación que un material sintético puede obtener.
4. TEMPERATURA SUPERFICIAL EN EL TUBO BAJA: Bajo riesgo de quemaduras.
5. CONDENSACIÓN LIMITADA - BAJA PÉRDIDA DE CALOR.
6. TIEMPO DE INSTALACIÓN BAJO CONTROL.
   Una solución profesional para facilitar la instalación:
   - Bajo peso de los tubos.
   - Herramientas simples.
   - La llama no es requerida para la instalación.
7. Amplía gama.
8. Abrazaderas específicas.
   Abrazaderas Monoklip para tubos HTA-E.
9. Durabilidad. Mínimo 50 años.
10. Reciclable: HTA-E está fabricado con C-PVC, totalmente reciblable.

1. *SISTEMA INTEGRAL: Tubos e acessórios Ø40 até 200 mm para satisfazer as necessidades de evacuação de águas quentes até 100 °C.*
2. *NÃO CORROSIVO.*
3. *REAÇÃO AO FOGO: Euroclasse BS1d0, a melhor classificação que um material sintético pode obter.*
4. *BAIXA TEMPERATURA SUPERFICIAL NO TUBO: Risco baixo de queimaduras.*
5. *CONDENSAÇÃO LIMITADA – BAIXA PERDA DE CALOR.*
6. *TEMPO DE INSTALAÇÃO SOB CONTROLO.*
   Uma solução profissional para facilitar a instalação:
   - *Reduzido peso dos tubos.*
   - *Ferramentas simples.*
   - *A chama não é necessária para a instalação.*
7. *Vasta gama.*
8. *Abraçadeiras específicas.*
   Abraçadeiras Monoklip para tubos HTA-E
9. *Durabilidade. Mínimo 50 anos.*
10. *Reciclável: HTA-E está fabricado com C-PVC, totalmente reciclável.*

Consulte las condiciones exclusivas que Amado Salvador puede ofrecerle en productos de Jimten



Tubo Rígido

ø Exterior	ø Interior	Espesor	Ref.		Metros/fardo	Tubos/fardo	Metros/tubo	€/m.
40	34,0	3	**80016**	*	30	10	3	**19,43**
50	42,6	3,7	**80017**	*	15	5	3	**29,89**
63	53,6	4,7	**80007**	*	20	5	4	**38,87**
75	64,0	5,5	**80013**	*	4	1	4	**66,91**
90	76,8	6,6	**80008**	*	4	1	4	**89,80**
110	98,0	5,3	**80026**	HTA-E	4	1	4	**108,27**
125	111,0	6,0	**80027**	HTA-E	4	1	4	**143,77**
160	142,0	7,7	**80028**	HTA-E	4	1	4	**234,59**
200	184,0	7,7	**80029**	HTA-E	4	1	4	**263,75**



Medida	Ref.		U/	n.º	€
110	**81341**	HTA-E	1	-	**49,20**
125	**81342**	HTA-E	1	-	**64,77**
160	**81343**	HTA-E	1	-	**78,86**

Codo M-H de 45°. / *Cotovelo M-F de 45°.*



Medida	Ref.		U/	n.º	€
40	**81008**	*	40	A-2	**6,73**
50	**81009**	*	25	A-2	**10,86**
63	**81010**	*	15	A-2	**15,25**
75	**81166**	*	4	A-2	**24,27**
90	**81011**	*	4	A-8	**57,44**
110	**81337**	HTA-E	1	-	**51,90**
125	**81338**	HTA-E	1	-	**68,37**
160	**81339**	HTA-E	1	-	**83,07**
200	**81340**	HTA-E	1	-	**105,50**

Codo H-H de 45°. / *Cotovelo F-F de 45°.*

Ø 40 a 90 - **90°**



Ø 110 a 160 - **87°30'**



Medida	Ref.		U/	n.º	€
40	**81002**	*	40	A-2	**6,71**
50	**81003**	*	20	A-2	**12,08**
63	**81004**	*	10	A-2	**20,30**
75	**81165**	*	8	A-11	**26,56**
90	**81005**	*	8	A-8	**61,57**
110	**81350**	HTA-E	1	-	**64,44**
125	**81351**	HTA-E	1	-	**93,50**
160	**81352**	HTA-E	1	-	**106,09**

Codo H-H. / *Cotovelo F-F.*



Medida	Ref.		U/	n.º	€
110	**81353**	HTA-E	1	-	**58,62**

Codo H-H de 67°30'. / *Cotovelo F-F de 67°30'.*

Ø 40 a 63





Ø 75 a 200

Medida	Ref.		U/	n.º	€
40	**81280**	HTA-E	50	A-8	**15,84**
50	**81281**	HTA-E	15	A-2	**18,44**
63	**81282**	HTA-E	10	A-11	**29,58**
75	**81344**	HTA-E	1	-	**32,95**
90	**81314**	HTA-E	1	-	**56,24**
110	**81346**	HTA-E	1	-	**73,04**
125	**81347**	HTA-E	1	-	**115,73**
160	**81348**	HTA-E	1	-	**179,40**
200	**81349**	HTA-E	1	-	**203,52**

Derivación te 45° H-H-H. / *Foruilha 45° F-F-F.*

* Piezas de la gama HTA-presión. Todos los accesorios de HTA-presión son compatibles con la gama HTA-E.
Los tubos y accesorios HTA-E no están diseñados ni garantizados para su utilización con presión.
** Peças da gama HTA-pressão. Todos os acessórios HTA-pressão são compatíveis com gama HTA-E.0*
Tubos e acessórios HT-E não são concebidos nem garantidos para o uso com pressão.

Consulte las condiciones exclusivas que Amado Salvador puede ofrecerle en productos de Jimten



Medida	Ref.		U/	n.º	€
50/40	81030	*	30	A-11	15,54
63/25	81032	*	10	A-2	28,47
63/32	81033	*	10	A-2	28,47
63/40	81234	*	10	A-2	28,47
63/50	81235	*	10	A-2	28,47
75/25	81236	*	6	A-2	42,11
75/32	81237	*	6	A-2	42,11
75/40	81238	*	6	A-2	42,11
75/50	81168	*	6	A-2	42,11
75/63	81169	*	6	A-2	42,11
90/32	81239	*	4	A-11	88,34
90/40	81240	*	4	A-11	88,34
90/50	81241	*	4	A-11	88,34
90/63	81034	*	3	A-2	88,34
90/75	81242	*	4	A-11	88,34
110/40	81243	*	4	A-8	113,42
110/50	81244	*	4	A-8	113,42
110/63	81035	*	4	A-8	113,42
110/75	81245	*	4	A-8	113,42
110/90	81246	*	4	A-8	113,42

Te boca reducida al centro. / *T boca reduzida ao centro*



Medida	Ref.		U/	n.º	€
75	81312	HTA-E	1	-	65,39
90	81313	HTA-E	1	-	70,43
110	81330	HTA-E	1	-	74,05
125	81362	HTA-E	1	-	79,08
160	81331	HTA-E	1	-	85,48

Tapón de registro. / *Tampão de registo.*



Medida	Ref.		U/	n.º	€
110	81357	HTA-E	1	-	92,91

Manguito para conexión inox. / *Casquilho conexão para inox.*



Medida	Ref.		U/	n.º	€
40	81020	*	50	A-8	9,15
50	81021	*	15	A-2	14,79
63	81022	*	10	A-11	28,07
75	81167	*	6	A-2	32,42
90	81023	*	3	A-2	68,87
110	81024	*	4	A-8	92,17
125	81294	*	2	A-8	178,18
160	81181	*	1	A-11	342,05

Te bocas iguales. / *T bocas iguais*



Medida	Ref.		U/	n.º	€
40	81068	*	50	A-1	5,90
50	81069	*	30	A-1	7,60
63	81070	*	15	A-1	14,49
75	81172	*	10	A-1	25,62
90	81071	*	5	A-1	41,25
110	81072	*	2	A-1	63,40
125	81293	*	2	A-2	75,07
160	81188	*	1	A-1	127,16

Tapón hembra. / *Tampa fêmea.*



Medida	Ref.		U/	n.º	€
110	81354	HTA-E	1	-	132,46
125	81355	HTA-E	1	-	135,27
160	81356	HTA-E	1	-	175,88

Manguito dilatación. / *Casquilho dilatação.*

* Piezas de la gama HTA-presión. Todos los accesorios de HTA-presión son compatibles con la gama HTA-E.
Los tubos y accesorios HTA-E no están diseñados ni garantizados para su utilización con presión.
** Peças da gama HTA-pressão. Todos os acessórios HTA-pressão são compatíveis com gama HTA-E.*
Tubos e acessórios HT-E não são concebidos nem garantidos para o uso com pressão.

Consulte las condiciones exclusivas que Amado Salvador puede ofrecerle en productos de Jimten



Medida	Ref.		U/	n.°	€
40	81363	HTA-E	1	-	25,16
50	81364	HTA-E	1	-	31,72
63	81365	HTA-E	1	-	41,00
75	81366	HTA-E	1	-	77,39
90/80	81367	HTA-E	1	-	130,52
110/100	81368	HTA-E	1	-	160,35
110	81369	HTA-E	1	-	160,35
125	81370	HTA-E	1	-	161,01

Manguito mixto H-H con junta EPDM
Casquilho mixto F-F com junção EPDM.



Medida	Ref.		U/	n.°	€
40	81040	*	50	A-2	5,63
50	81041	*	40	A-2	7,26
63	81042	*	20	A-2	13,80
75	81164	*	8	A-1	24,41
90	81043	*	4	A-2	39,29
110	81358	HTA-E	1	-	30,53
125	81359	HTA-E	1	-	53,76
160	81360	HTA-E	1	-	92,81
200	81361	HTA-E	1	-	119,45

Manguito.
Casquilho.



Medida	Ref.		U/	n.°	€
50/40	81050	*	50	A-1	3,86
63/50	81051	*	50	A-2	5,82
75/63	81170	*	20	A-1	7,62
90/75	81174	*	5	A-10	13,10
110/90	81052	*	5	A-1	23,38
125/110	81297	*	2	A-1	35,03
200/160	81440		1	-	129,85

Reducción simple macho/hembra.
Redução simples macho/fêmea



Medida	Ref.		U/	n.°	€
110	81371	HTA-E	1	-	136,37
125	81372	HTA-E	1	-	197,80
160	81373	HTA-E	1	-	258,76

Derivación te con registro 45° H-H-H.
Foruilha 45° com o registro F-F-F.



Medida	Ref.		U/	n.°	€
63/40	81060	*	18	A-1	12,36
75/40	81215	*	10	A-1	13,41
75/50	81171	*	10	A-1	14,33
90/40	81218	*	5	A-1	23,86
90/50	81219	*	5	A-1	23,86
90/63	81061	*	5	A-1	23,86
110/50	81220	*	8	A-2	36,94
110/63	81062	*	8	A-2	36,94
110/75	81221	*	8	A-11	36,94
125/90	81296	*	2	-	45,63
160/75	81384	*	1	-	115,84
160/90	81184	*	1	A-1	107,50
160/110	81185	*	1	A-1	107,50
160/125	81295	*	2	A-2	107,50

Reducción doble macho/hembra.
Redução dobro macho/fêmea.



Medida	Ref.		U/	n.°	€
90 x 25	81385	*	5	-	17,62
90 x 32	81386	*	5	-	17,35
125 / 63	81387	*	2	-	49,55
125 / 75	81388	*	2	-	49,55
160 / 110	81389	*	1	-	60,37
160 / 125	81390	*	1	-	66,95

Reducción concéntrica.
Redução concêntrica.

* Piezas de la gama HTA-presión. Todos los accesorios de HTA-presión son compatibles con la gama HTA-E.
Los tubos y accesorios HTA-E no están diseñados ni garantizados para su utilización con presión.
** Peças da gama HTA-pressão. Todos os acessórios HTA-pressão são compatíveis com gama HTA-E.*
Tubos e acessórios HT-E não são concebidos nem garantidos para o uso com pressão.

Consulte las condiciones exclusivas que Amado Salvador puede ofrecerle en productos de Jimten



Medida	Ref.	U/	n.º	€
75	22252	20	A-2	8,78
90	22253	15	A-2	10,68
110	22254	10	A-2	14,14
125	22356	10	A-2	16,26
160	22357	6	A-11	25,82

Abrazaderas Monoklip. / *Abraçadeiras Monoklip.* M8



ø	Ref.	U/	n.º	€
40	22207	125	A-2	5,14
50	22208	75	A-2	5,78
63	22209	50	A-2	6,93

Abrazaderas Monoklip. / *Abraçadeiras Monoklip.* M6



Medida	Ref.		U/	n.º	€
40	81081	*	14	A-1	17,49
50	81082	*	10	A-1	21,18
63	81083	*	6	A-1	29,98

Enlace tres piezas hembra-hembra encolar.
Enlace três peças fêmea-fêmea colar.



Medida	Ref.		U/	n.º	€
110	81374	HTA-E	1	-	413,71

Sifón en línea. / *Sifão em linha.*



Medida	Ref.		U/	n.º	€
110	81375	HTA-E	1	-	404,84

Sifón en línea con registro. / *Sifão em linha com registro.*



Medida	Ref.	U/	n.º	€
40	81433	15	-	13,41
50	81434	10	-	21,55
63	81435	5	-	29,24

Curva de 90º hembra - hembra. / *Curva de 90º fêmea - fêmea.*

ADHESIVOS PARA CPVC / *ADESIVOS PARA CPVC*



Capacidad en ml. / *Capacidade em ml.*	Ref.	U/	n.º	€
250	83004	15	A-2	32,00
1000	83005	5	A-2	67,71

Adhesivo JIMTEN HTA-CPVC.
Adesivo JIMTEN HTA – CPVC.



Capacidad en ml. / *Capacidade em ml.*	Ref.	U/	n.º	€
1000	83007	24	-	18,62

Limpiador desengrasante.
Limpador desengordurante.
Familia 11, Varios. / *Família 11, Vários*

* Piezas de la gama HTA-presión. Todos los accesorios de HTA-presión son compatibles con la gama HTA-E. Los tubos y accesorios HTA-E no están diseñados ni garantizados para su utilización con presión.
** Peças da gama HTA-pressão. Todos os acessórios HTA-pressão são compatíveis com gama HTA-E. Tubos e acessórios HT-E não são concebidos nem garantidos para o uso com pressão.*

Consulte las condiciones exclusivas que Amado Salvador puede ofrecerle en productos de Jimten

Bajante insonorizada phono*black*

Conduta insonorizada phono*black*

Evacuación y Saneamiento

EDIFICACIÓN

phono black

aliaxis

Consulte las condiciones exclusivas que Amado Salvador puede ofrecerle en productos de Jimten



Bajante insonorizada phono*black*

Conduta insonorizada phono*black*

Sistema de evacuación insonorizado

Sistema de evacuação insonorizado

phono black



Gama completa de altas prestaciones

Gama completa de altas prestações

El sistema

Mezcla innovadora hecha de PVC-U enriquecida con aditivos minerales seleccionados para un excelente rendimiento de insonorización.

O sistema: Mistura inovadora feita de PVC-U enriquecida com aditivos minerais selecionados para um excelente rendimento de insonorização.

Certificación acústica

Rendimiento acústico certificado: 13 dB - 2 l/s obtenido en el instituto Fraunhofer de Stuttgart (P-BA 77 / 2017e).

Certificação acústica: Rendimento acústico certificado, 13 dB - 2 l/s obtido no instituto Fraunhofer de Stuttgart (P-BA 77 / 2017e).

Resistencia al fuego

Phonoblack está certificado según UNI EN13501 en Euroclass **B-s_1-d_0**.

*Resistência ao fogo: Phonoblack está certificado segundo UNI EN 13501 em Euroclases **B-s_1-d_0**.*

La gama

Gama completa de tuberías y accesorios en diámetros: Ø 40-50-75-90-110-125-160-200mm.
Tubos de embocadura simple (MH) y embocadura doble (HH) disponibles en longitudes: 0.25-0.50-1-2-3 m.

A gama: Variedade completa de tubagem e acessórios em diámetros ; 40-50-75-90-110-125-160-200mm.
Tubagem de embocadura simples (MH) e embocadura duplo (HH) disponíveis em longitutes; 0,25-0,50-1-2-3- m.



ESTANQUEIDAD GARANTIZADA
Juntas en EPDM alta calidad.
Estanqueidad garantida:
Junta em EPDM alta qualidade.

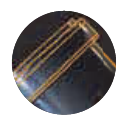

SEGURIDAD DE INSTALACION
Alojamiento para juntas
Segurança de instalação:
Alojamento para juntas.

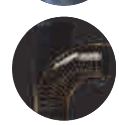

EL MÁS SILENCIOSO
Alta capacidad de flujo
O mais silencioso:
Alta capacidade de fluxo.

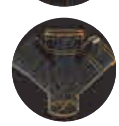

EL MÁS SILENCIOSO Geometría de fonoabsorbente.
O mais silencioso: Geometria de fonoabsorbente.

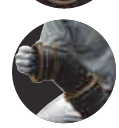

ADAPTABILIDAD, VERSATILIDAD
Instalación mejorada.
Adaptabilidade, versatilidade:
Instalação melhorada.



INSTALACIÓN COMPACTA, SEGURA
Accesorios compactos.
Instalação compacta, segura:
Acessórios compactos.

Con las abrazaderas fonoabsorbentes, el sistema está en cabeza.

Com as abraçadeiras fonoabsorbentes, o sistema está em cabeça.





Consulte las condiciones exclusivas que Amado Salvador puede ofrecerle en productos de Jimten



Longitud	Medida	Ref.	Tubos/fardo	Tubos/pallet	€/und.	€/m.
0,50 m	40	**V0504P8**	20	120	**2,45**	
0,50 m	50	**V0505P8**	20	120	**2,58**	
0,50 m	110	**V0511P8**	10	50	**7,31**	
0,50 m	125	**V0512P8**	8	40	**12,08**	
0,50 m	160	**V0516P8**	6	18	**16,75**	
0,50 m	*75	**V0575P8**	10	50	**4,54**	
0,50 m	*90	**V0509P8**	10	50	**5,05**	
1,00 m	40	**V0104P8**	20	120	**3,79**	
1,00 m	50	**V0105P8**	20	120	**3,91**	
1,00 m	110	**V0111P8**	10	50	**11,51**	
1,00 m	125	**V0112P8**	8	40	**17,53**	
1,00 m	160	**V0116P8**	6	18	**26,09**	
1,00 m	*75	**V0175P8**	10	50	**6,20**	
1,00 m	*90	**V0109P8**	10	50	**8,60**	
2,00 m	40	**V0204P8**	40	240		**3,42**
2,00 m	50	**V0205P8**	40	240		**3,86**
2,00 m	110	**V0211P8**	20	100		**10,41**
2,00 m	125	**V0212P8**	16	80		**15,35**
2,00 m	160	**V0216P8**	16	80		**24,24**
2,00 m	*75	**V0275P8**	20	100		**5,86**
2,00 m	*90	**V0209P8**	20	100		**8,44**
3,00 m	40	**V0304P8**	60	360		**3,34**
3,00 m	50	**V0305P8**	60	360		**3,82**
3,00 m	110	**V0311P8**	30	150		**9,54**
3,00 m	125	**V0312P8**	24	120		**14,66**
3,00 m	160	**V0316P8**	24	120		**22,96**
3,00 m	200	**V0320P8**	-	30		**27,21**
3,00 m	*75	**V0375P8**	30	150		**5,73**
3,00 m	*90	**V0309P8**	30	150		**7,42**

Tubo fonoabsorbente una boca H.
Tubo fonoabsorvente uma boca F.
*Alto espesor. / *Alta espessura.*



Consulte las condiciones exclusivas que Amado Salvador puede ofrecerle en productos de Jimten



Medida	Ángulo / *Ángulo*	Ref.	U/	n.º	€
40	15°	01004P8	25	-	1,50
40	30°	01104P8	25	-	1,50
40	45°	07004P8	30	-	1,50
40	87°	07104P8	30	-	1,64
50	15°	01005P8	15	-	1,94
50	30°	01105P8	15	-	1,94
50	45°	07005P8	20	-	1,94
50	87°	07105P8	20	-	2,09
75	15°	01007P8	8	-	2,87
75	30°	01107P8	8	-	2,87
75	45°	07307P8	10	-	2,87
75	67°30'	01307P8	9	-	3,76
75	87°	07407P8	9	-	3,61
90	15°	01009P8 *	5	-	6,08
90	30°	01109P8 *	5	-	6,18
90	45°	01209P8	5	-	4,80
90	67°30'	01309P8 *	5	-	6,98
90	87°	07109P8	5	-	3,76
110	15°	01011P8	5	-	4,45
110	30°	01111P8	4	-	4,65
110	45°	01211P8	4	-	4,54
110	67°30'	01311P8	6	-	4,76
110	87°	07111P8	3	-	4,71
125	15°	01012P8	4	-	8,76
125	30°	01112P8	6	-	9,01
125	45°	07012P8	6	-	9,13
125	67°30'	01312P8	6	-	10,82
125	87°	07112P8	5	-	12,16
160	15°	01016P8	4	-	13,62
160	30°	01116P8	3	-	14,06
160	45°	07016P8	3	-	15,21
160	67°30'	01316P8	2	-	16,69
160	87°	07116P8	2	-	19,93
200	15°	01020P8	8	-	15,58
200	45°	07020P8	1	-	16,16
200	87°30'	07120P8	1	-	21,68

Codo M/H. / *Curva M/F.*
*Alto espesor. / *Alta espessura.*



Ángulo / *Ángulo*	Medida	Ref.	U/	n.º	€
45°	110	03611P8	2	-	20,09

Derivación doble 45° M/H. / *Derivação dupla 45° M/F.*



Medida	Ref.	U/	n.º	€
40/40	08004P8	20	-	3,07
50/50	08005P8	10	-	4,36
75/50	03127P8	6	-	5,27
75/75	08807P8	4	-	6,49
90/50	03128P8 *	5	-	12,88
90/90	08809P8	6	-	9,42
110/50	03131P8	6	-	9,07
110/75	03151P8	6	-	10,01
110/110	03011P8	4	-	9,99
125/110	03192P8	2	-	25,68
125/125	08012P8	2	-	23,06
160/110	03116P8	2	-	36,48
160/160	03016P8	4	-	37,01
200/110	03135P8	3	-	38,05
200/125	03137P8	4	-	39,45
200/160	03120P8	4	-	41,68
200/200	03020P8			39,84

Te 45° M/H. / *Forquilha 45° M/F.*
*Alto espesor. / *Alta espessura.*



Medida	Ref.	U/	n.º	€
40/40	08104P8	15	-	3,61
50/50	08105P8	14	-	4,36
75/40	03507P8	4	-	6,80
75/50	03527P8	6	-	6,08
75/75	08907P8	5	-	6,49
90/50	03528P8 *	5	-	10,82
90/90	03409P8	5	-	11,34
110/50	03531P8	6	-	9,07
110/75	03571P8	6	-	10,01
110/110	08913P8 **	5	-	9,71
125/110	03572P8	4	-	26,62
125/125	08112P8	3	-	23,06
160/110	03516P8	10	-	36,48
160/160	08116P8	5		37,01

Te 87° M/H. / *Forquilha 87° M/F.*
*Alto espesor. / *Alta espessura.* **Radio largo. / *Raio longo.*

Consulte las condiciones exclusivas que Amado Salvador puede ofrecerle en productos de Jimten



Ángulo / *Ângulo*	Medida	Ref.	U/	n.º	€
87°30'	110	03811P8	2	-	20,09

Derivación doble 87° M/H. / *Derivação dupla 87° M/F.*



Medida	Ref.	U/	n.º	€
75	18207P8	6	-	10,82
110	18211P8	6	-	12,22
125	18212P8	2	-	26,67
160	18216P8	2	-	31,20

Te M/H con boca de registro.
Forquilha M/F com boca de registo.



Medida	Ref.	U/	n.º	€
40/50	09005P8	25	-	2,13
50/75	05107P8	15	-	2,68
50/110	05111P8	6	-	4,08
75/110	05131P8	6	-	4,48
90/110	05311P8	5	-	4,48
110/125	05132P8	4	-	7,12
110/160	05116P8	6	-	9,73
125/160	05136P8	6	-	11,56

Ampliación excentrica H/M.
Extensão excêntrica F/M.



Medida	Ref.	U/	n.º	€
50/40	09305P8	50	-	3,08

Manguito técnico M/H.
União técnica M/F.



Medida	Ref.	U/	n.º	€
40	06144P8	30	-	2,97
50	06145P8	20	-	3,18
75	06107P8	10	-	3,44
90	06109P8	6	-	4,86
110	06111P8	4	-	5,34
125	06112P8	4	-	10,64
160	06116P8	4	-	15,21
200	06120P8	8	-	18,38

Manguito sin tope H/H.
União sem topo F/F.



Medida	Ref.	U/	n.º	€
50	06345P8	20	-	2,18
75	06307P8	10	-	2,97
90	06309P8	6	-	4,86
110	06311P8	4	-	5,34
125	06312P8	4	-	10,93
160	06316P8	4	-	16,75

Manguito con tope H/H.
União com topo F/F.



Medida	Ref.	U/	n.º	€
40	06604P8	200	-	1,48
50	06605P8	150	-	2,00
75	06507P8 *	10	-	3,61
90	06509P8	8	-	4,38
110	06611P8	10	-	6,14
125	06612P8	8	-	13,37
160	06616P8	4	-	16,33

Tapón macho ciego. / *Tampão macho cego.*
*Versión roscada. / *Versão roscada.*

Consulte las condiciones exclusivas que Amado Salvador puede ofrecerle en productos de Jimten



Medida	Ref.	U/	n.º	€
50/40	07424P8	20	-	1,96

Curva técnica M/H.
Curva técnica M/F.



Medida	Ref.	U/	n.º	€
50/40	07454P8	20	-	2,88

Curva técnica larga M/H.
Curva técnica longa M/F.



Medida	Ref.	U/	n.º	€
40	338871210	20	-	2,32
50	338871211	20	-	2,37
75	338871212	20	-	3,87
90	338871213	20	-	6,78
110	338871214	10	-	8,32
125	338871215	10	-	14,07
160	338871216	2	-	18,81
200	338871217	2	-	42,01

Abrazadera acústica PHONOKLIP.
Abraçadeira acústica PHONOKLIP.
13 dB a 2 L/s, Ensayo Fraunhofer P-BA 82/2016e

Ver pág. 150 dB*lue*







Consulte las condiciones exclusivas que Amado Salvador puede ofrecerle en productos de Jimten

Bajante insonorizada dBlue

Conduta insonorizada dBlue

Evacuación y Saneamiento

EDIFICACIÓN

dBlue

aliaxis

Consulte las condiciones exclusivas que Amado Salvador puede ofrecerle en productos de Jimten



Bajante insonorizada dBlue
Conduta insonorizada dBlue

dBlue

Sistema insonorizado integral de evacuación de aguas residuales, ventajas:
Sistema insonorizado integral de evacuação de águas residuais, ventagens:

- Alto grado de reducción de la sonoridad en el interior de la tubería. *Alto grado de redução da sonoridade no interior da tubagem.*
- Componentes de bajo peso. *Componentes de baixo peso.*
- Resistencia mecánica a las influencias externas. *Resistência mecânica as influências externas.*
- Resistencia a los aditivos químicos contenidos en las aguas residuales. *Resistência aos aditivos químicos contidos nas águas residuais*
- Resistencia a los cambios de temperatura. *Resistência as mudanças de temperatura*
- PP-50 — 100% reciclable. *100% reciclável.*
- Bajo coeficiente de rugosidad de las paredes. *Baixo coeficiente de rugosidade das paredes.*
- <-10 °C — Posibilidad de instalación a temperaturas inferiores a -10 °C. *Possibilidade de instalação a temperaturas inferiores a -10° C*
- Ausencia de residuos o formación de incrustaciones calcáreas. *Ausência de resíduos ou formação de incrustações calcários*
- Bajo índice de transmisión de las vibraciones entre los componentes. *Baixo índice de transmissão das vibrações entre os componentes.*
- 95°C — Resistencia a las altas temperaturas de los caudales de aguas residuales. *Resistência as altas temperaturas dos caudais das águas residuais*
- Plena conformidad dimensional con los sistemas existentes *Plena conformidade dimensional com os sistemas existentes*

ESTRUCTURA DE LOS ACCESORIOS dBlue

La nueva generación de los accesorios insonorizados de dBlue combina un gran número de características técnicas y funcionales. Está fabricado en versión compacta y clasificado como un producto de alta resistencia mecánica.

ESTRUCTURA DOS ACESSÓRIOS dBlue

A nova geração dos acessórios insonorizados de dBlue combina um grande número de caraterísticas técnicas e funcionais. Está fabricado em versão compacta e classificado como um produto de alta resistência mecânica.



PHONOKLIP, ABRAZADERA DE ALTAS PRESTACIONES DE INSONORIZACIÓN

PHONOKLIP, ABRAÇADEIRA DE ALTAS PRESTAÇÕES DE INSONORIZAÇÃO





Consulte las condiciones exclusivas que Amado Salvador puede ofrecerle en productos de Jimten



Longitud	Medida	Modelo	U/	n.º	Ref.	€/und.	€/m.
15 cm	40	PPA040018015	30	DB5	338871001	1,51	
15 cm	50	PPA050018015	20	DB5	338871008	1,70	
15 cm	75	PPA075023015	20	DB4	338871015	3,14	
15 cm	90	PPA090028015	12	DB4	338871022	3,45	
15 cm	110	PPA110034015	15	DB3	338871029	4,44	
15 cm	125	PPA125039015	10	DB3	338871036	7,99	
15 cm	160	PPA160049015	6	DB3	338871043	10,07	
25 cm	40	PPA040018025	20	DB5	338871002	2,07	
25 cm	50	PPA050018025	30	DB4	338871009	2,16	
25 cm	75	PPA075023025	25	DB3	338871016	3,59	
25 cm	90	PPA090028025	18	DB3	338871023	3,93	
25 cm	110	PPA110034025	10	DB3	338871030	5,61	
25 cm	125	PPA125039025	10	DB3	338871037	9,17	
25 cm	160	PPA160049025	4	DB3	338871044	12,22	
50 cm	40	PPA040018050	50	DB3	338871003	2,78	
50 cm	50	PPA050018050	35	DB3	338871010	2,92	
50 cm	75	PPA075023050	15	DB3	338871017	5,15	
50 cm	90	PPA090028050	12	DB3	338871024	5,72	
50 cm	110	PPA110034050	6	DB3	338871031	8,29	
50 cm	125	PPA125039050	6	DB3	338871038	13,69	
50 cm	160	PPA160049050	28	DB3	338871045	18,98	
100 cm	40	PPA040018100	10	DB3	338871004	4,29	
100 cm	50	PPA050018100	10	F	338871011	4,18	
100 cm	75	PPA075023100	10	F	338871018	7,02	
100 cm	90	PPA090028100	10	F	338871025	9,45	
100 cm	110	PPA110034100	10	F	338871032	13,04	
100 cm	125	PPA125039100	45	F	338871039	19,87	
100 cm	160	PPA160049100	28	F	338871046	29,57	
200 cm	40	PPA040018200	10	F	338871006		3,88
200 cm	50	PPA050018200	10	F	338871013		4,30
200 cm	75	PPA075023200	10	F	338871020		6,64
200 cm	90	PPA090028200	10	F	338871027		9,57
200 cm	110	PPA110034200	10	F	338871034		11,81
200 cm	125	PPA125039200	45	F	338871041		17,39
200 cm	160	PPA160049200	28	F	338871048		27,46
300 cm	40	PPA040018300	10	F	338871007		3,77
300 cm	50	PPA050018300	10	F	338871014		4,32
300 cm	75	PPA075023300	10	F	338871021		6,50
300 cm	90	PPA090028300	10	F	338871028		8,10
300 cm	110	PPA110034300	10	F	338871035		10,81
300 cm	125	PPA125039300	45	F	338871042		16,61
300 cm	160	PPA160049300	28	F	338871049		26,02
300 cm	200*	PPA200062300	30	F	338871196*		58,63

Tubo fonoabsorbente una boca. / *Tubo fonoabsorvente uma boca.*

*** Tubo M-M, sin embocadura hembra.**

Tubo M-M, sem boca fêmea.

Consulte las condiciones exclusivas que Amado Salvador puede ofrecerle en productos de Jimten

Codo M/H. / *Curva M/F.*

15°



Ángulo / *Ángulo*	Medida	Modelo	U/	n.°	Ref.	€
15°	40/40	VKL04000015P	20	DB7	**338871050**	**1,71**
15°	50/50	VKL05000015P	20	DB5	**338871055**	**2,07**
15°	75/75	VKL07500015P	20	DB4	**338871060**	**3,25**
15°	90/90	VKL09000015P	15	DB4	**338871065**	**4,62**
15°	110/110	VKL11000015P	8	DB4	**338871070**	**5,04**

30°



Ángulo / *Ángulo*	Medida	Modelo	U/	n.°	Ref.	€
30°	40/40	VKL04000030P	20	DB7	**338871051**	**1,71**
30°	50/50	VKL05000030P	20	DB5	**338871056**	**2,07**
30°	75/75	VKL07500030P	20	DB4	**338871061**	**3,25**
30°	90/90	VKL09000030P	15	DB4	**338871066**	**4,78**
30°	110/110	VKL11000030P	8	DB4	**338871071**	**5,26**

45°



Ángulo / *Ángulo*	Medida	Modelo	U/	n.°	Ref.	€
45°	40/40	VKL04000045P	20	DB7	**338871052**	**1,71**
45°	50/50	VKL05000045P	20	DB5	**338871057**	**2,07**
45°	75/75	VKL07500045P	20	DB4	**338871062**	**3,25**
45°	90/90	VKL09000045P	10	DB4	**338871067**	**4,26**
45°	110/110	VKL11000045P	14	DB3	**338871072**	**5,15**
45°	125/125	VKL12500045P	14	DB3	**338871075**	**10,35**
45°	160/160	VKL16000045P	6	DB3	**338871077**	**17,24**
45°	200/200	VKL20000045D	2	-	**338871197**	**68,98**

67°



Ángulo / *Ángulo*	Medida	Modelo	U/	n.°	Ref.	€
67°	40/40	VKL04000067P	20	DB7	**338871053**	**1,85**
67°	50/50	VKL05000067P	20	DB5	**338871058**	**2,48**
67°	75/75	VKL07500067P	20	DB4	**338871063**	**4,26**
67°	90/90	VKL09000067P	10	DB4	**338871068**	**4,26**
67°	110/110	VKL11000067P	14	DB3	**338871073**	**5,39**

90°



Ángulo / *Ángulo*	Medida	Modelo	U/	n.°	Ref.	€
90°	40/40	VKL04000090P	20	DB7	**338871054**	**1,85**
90°	50/50	VKL05000090P	20	DB5	**338871059**	**2,22**
90°	75/75	VKL07500090P	20	DB4	**338871064**	**4,09**
90°	90/90	VKL09000090P	10	DB4	**338871069**	**4,26**
90°	110/110	VKL11000090P	14	DB3	**338871074**	**5,33**
90°	125/125	VKL12500090P	10	DB3	**338871076**	**13,78**
90°	160/160	VKL16000090P	4	DB3	**338871078**	**22,59**
90°	200/200	VKL20000090D	3	-	**338871198**	**79,15**

Consulte las condiciones exclusivas que Amado Salvador puede ofrecerle en productos de Jimten

Te M/H. / *Forquilha M/F.*

45°



Ángulo / *Ângulo*	Medida	Modelo	U/	n.º	Ref.	€
45°	40/40	VTR04004045P	20	DB5	**338871079**	**3,49**
45°	50/40	VTR05004045P	20	DB4	**338871082**	**3,90**
45°	50/50	VTR05005045P	20	DB4	**338871085**	**4,19**
45°	75/40	VTR07504045P	10	DB4	**338871088**	**6,04**
45°	75/50	VTR07505045P	10	DB4	**338871091**	**5,98**
45°	75/75	VTR07507545P	10	DB4	**338871094**	**6,40**
45°	90/40	VTR09004045P	15	DB3	**338871097**	**7,08**
45°	90/50	VTR09005045P	15	DB3	**338871099**	**7,46**
45°	90/75	VTR09007545P	15	DB3	**338871102**	**8,16**
45°	90/90	VTR09009045P	15	DB3	**338871103**	**9,95**
45°	110/40	VTR11004045P	6	DB4	**338871106**	**10,27**
45°	110/50	VTR11005045P	6	DB4	**338871108**	**10,27**
45°	110/75	VTR11007545P	8	DB3	**338871111**	**11,34**
45°	110/90	VTR11009045P	8	DB3	**338871114**	**14,19**
45°	110/110	VTR11011045P	7	DB3	**338871116**	**11,31**
45°	125/110	VTR12511045AD	6	DB3	**338871124**	**29,10**
45°	125/125	VTR12512545P	5	DB3	**338871119**	**26,13**
45°	160/110	VTR16011090AD	2	DB3	**338871126**	**41,35**
45°	160/160	VTR16016045P	2	DB3	**338871121**	**41,94**
45°	200/200	VTR20020045D	1	-	**338871199**	**90,21**

67°



Ángulo / *Ângulo*	Medida	Modelo	U/	n.º	Ref.	€
67°	40/40	VTR04004067P	20	DB5	**338871080**	**3,49**
67°	50/40	VTR05004067P	20	DB4	**338871083**	**3,90**
67°	50/50	VTR05005067P	20	DB4	**338871086**	**4,19**
67°	75/40	VTR07504067P	10	DB4	**338871089**	**6,04**
67°	75/50	VTR07505067P	10	DB4	**338871092**	**5,85**
67°	75/75	VTR07507567P	10	DB4	**338871095**	**6,40**
67°	90/40	VTR09004067P	15	DB3	**338871098**	**7,08**
67°	90/50	VTR09005067P	15	DB3	**338871100**	**7,10**
67°	90/90	VTR09009067P	15	DB3	**338871104**	**9,95**
67°	110/50	VTR11005067P	8	DB4	**338871109**	**10,27**
67°	110/75	VTR11007567AD	8	DB3	**338871112**	**17,76**
67°	110/110	VTR11011067P	8	DB5	**338871117**	**11,01**

90°



Ángulo / *Ângulo*	Medida	Modelo	U/	n.º	Ref.	€
90°	40/40	VTR04004090P	20	DB5	**338871081**	**3,49**
90°	50/40	VTR05004090P	20	DB4	**338871084**	**3,90**
90°	50/50	VTR05005090P	20	DB4	**338871087**	**4,19**
90°	75/40	VTR07504090P	10	DB4	**338871090**	**6,40**
90°	75/50	VTR07505090P	10	DB4	**338871093**	**6,04**
90°	75/75	VTR07507590P	10	DB4	**338871096**	**6,40**
90°	90/50	VTR09005090P	15	DB3	**338871101**	**7,10**
90°	90/75	VTR09007590AD	15	DB3	**338871123**	**14,19**
90°	90/90	VTR09009090P	15	DB3	**338871105**	**9,95**
90°	110/40	VTR11004090P	6	DB4	**338871107**	**10,27**
90°	110/50	VTR11005090P	6	DB4	**338871110**	**10,27**
90°	110/75	VTR11007590P	8	DB3	**338871113**	**11,34**
90°	110/90	VTR11009090P	8	DB3	**338871115**	**14,19**
90°	110/110	VTR11011090P	7	DB3	**338871118**	**11,01**
90°	125/110	VTR12511090AD	7	DB3	**338871125**	**30,17**
90°	125/125	VTR12512590P	6	DB3	**338871120**	**26,13**
90°	160/110	PTR160110090	6	DB3	**338871127**	**41,35**
90°	160/160	VTR16016090P	3	DB3	**338871122**	**41,94**
90°	200/200	VTR20020090D	2	-	**338871200**	**105,20**

Consulte las condiciones exclusivas que Amado Salvador puede ofrecerle en productos de Jimten



Ángulo / *Ângulo*	Medida	Modelo	U/	n.º	Ref.	€
67°	110	VCNZ110110067	1	DB3	**338871128**	**53,24**

Derivación doble a escuadra M/H./ *Derivação dupla de esquadria M/F.*



Ángulo / *Ângulo*	Medida	Modelo	U/	n.º	Ref.	€
67°	90	VCRZ090090067	5	DB5	**338871130**	**47,93**
67°	110/50	VCRZ110050067	5	DB4	**338871132**	**41,69**
67°	110	VCRZ11011067	5	DB3	**338871134**	**49,70**
90°	110	VCRZ11011090	4	DB3	**338871135**	**49,70**

Te M/H. / *Forquilha M/F.*

Consultar disponibilidad. / *Verificar disponibilidade.*



Medida	Modelo	U/	n.º	Ref.	€
40	VMD04000000P	20	DB7	**338871136**	**3,90**
50	VMD05000000P	20	DB5	**338871137**	**2,48**
75	VMD07500000P	20	DB5	**338871138**	**3,37**
90	VMD09000000P	15	DB4	**338871139**	**5,33**
110	VMD11000000P	6	DB5	**338871140**	**5,68**
125	VMD12500000P	8	DB4	**338871141**	**12,05**
160	VMD16000000P	6	DB3	**338871142**	**17,24**
200	VMD20000000D	4	-	**338871202**	**42,60**

Manguito con tope. / *União com topo.*



Medida	Modelo	U/	n.º	Ref.	€
40	VMP04000000P	20	DB7	**338871143**	**4,01**
50	VMP05000000P	20	DB5	**338871144**	**2,48**
75	VMP07500000P	20	DB4	**338871145**	**3,37**
90	VMP09000000P	15	DB4	**338871146**	**5,33**
110	VMP11000000P	6	DB5	**338871147**	**5,68**
125	VMP12500000P	8	DB4	**338871148**	**12,38**
160	VMP16000000P	6	DB3	**338871149**	**18,98**
200	VMP20000000D	4	-	**338871203**	**42,60**

Manguito sin tope. / *União sem topo.*



Medida	Modelo	U/	n.º	Ref.	€
50/40	VRD05004000P	15	DB7	**338871150**	**2,42**
75/40	VRD07504000P	20	DB5	**338871151**	**2,84**
75/50	VRD07505000P	20	DB5	**338871152**	**3,03**
90/40	VRD09004000P	30	DB4	**338871153**	**3,90**
90/50	VRD09005000P	30	DB4	**338871154**	**4,26**
90/75	VRD09007500P	15	DB4	**338871155**	**4,62**
110/50	VRD11005000P	17	DB4	**338871156**	**4,62**
110/75	VRD11007500P	15	DB4	**338871157**	**4,70**
110/90	VRD11009000P	6	DB5	**338871158**	**4,97**
125/110	VRD12511000P	10	DB4	**338871159**	**8,06**
160/110	VRD16011000P	15	DB3	**338871160**	**11,04**
160/125	VRD16012500P	10	DB3	**338871161**	**13,09**
200/160	VRD20016000D	8	-	**338871201**	**44,21**

Ampliación excentrica H/M / *Extensão excêntrica F/M*

Consulte las condiciones exclusivas que Amado Salvador puede ofrecerle en productos de Jimten



Medida	Modelo	U/	n.º	Ref.	€
75	VDK07500000P	18	DB4	**338871168**	**4,97**
90	VDK09000000P	10	DB4	**338871169**	**6,40**
110	VDK11000000P	6	DB4	**338871170**	**7,46**

Tramo de adaptación M/H. / *Lanço de adaptação M/F.*



Medida	Modelo	U/	n.º	Ref.	€
50	VCZ05000000P	10	DB5	**338871162**	**7,46**
75	VCZ07500000P	10	DB4	**338871163**	**8,16**
90	VCZ09000000P	6	DB4	**338871164**	**13,26**
110	VCZ11000000P	6	DB4	**338871165**	**13,84**
125	VCZ12500000P	8	DB3	**338871166**	**30,22**
160	VCZ16000000P	3	DB3	**338871167**	**35,36**
200	VCZ20000000AD	1	-	**338871205**	**143,78**

Te M/H con boca de regristro. / *Forquilha M/F com boca de registo*



Medida	Modelo	U/	n.º	Ref.	€
40	VKK04000000P	20	DB7	**338871171**	**1,68**
50	VKK05000000P	20	DB7	**338871172**	**2,25**
75	VKK07500000P	20	DB7	**338871173**	**3,16**
90	VKK09000000P	20	DB5	**338871174**	**3,37**
110	VKK11000000P	20	DB4	**338871175**	**6,96**
125	VKK12500000P	20	DB4	**338871176**	**15,15**
160	VKK16000000P	38	DB3	**338871177**	**18,50**
200	VKK20000000D	20	-	**338871204**	**31,99**

Tapón macho ciego. / *Tampão macho cego.*



Medida	Modelo	U/	n.º	Ref.	€
40-90	-	25	A-11	**338871188**	**5,51**
50-90	-	25	A-11	**338871189**	**5,51**
40-110	-	25	A-11	**338871190**	**5,51**
50-110	-	25	A-11	**338871191**	**5,51**
40-125	-	25	A-11	**338871192**	**5,51**
50-125	-	25	A-11	**338871193**	**5,51**

Easy Boss, injerto seguridad. / *Easy Boss, enxerto de segurança.*
(imprescindible usar corona Ø57mm). / *(imprescendível usar uma coroa Ø57mm).*



Medida	Modelo	U/	n.º	Ref.	€
110	A-209D	10	-	338871194	**12,47**
125	A-209D	5	A-4	338871195	**14,10**

Terminal bajante dBlue. / *Terminal conduta descida dBlue.*

Consulte las condiciones exclusivas que Amado Salvador puede ofrecerle en productos de Jimten



Medida	Modelo	U/	n.º	Ref.	€
Ø125-Ø110xØ40	FTRAP	10	A-4	**33001792**	**20,19**

Bote sifónico, salida Ø50. / *Sifão pavimento, saída Ø50.*



Medida	Modelo	U/	n.º	Ref.	€
Ø110-75-50	VWP11005075D	8	-	**338871207**	**26,56**

Bote sifónico. / *Sifão pavimento.*

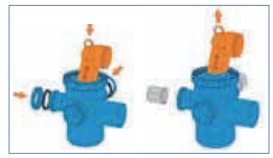



Medida	Modelo	U/	n.º	Ref.	€
Ø110-50	VKO11005000D	6	-	**338871208**	**22,40**

Colector 4 entradas. / *Colector 4 entradas.*



Medida	Modelo	U/	n.º	Ref.	€
Ø110	VSF11000000D	7	-	**338871209**	**33,70**

Sifón colector. / *Sifão colector.*



Medida	Modelo	U/	n.º	Ref.	€
110	AKAVENT	1	-	**338871186**	**93,71**
160	AKAVENT	1	-	**338871187**	**Consultar**

Aireador Akavent. / *Aerador Akavent.*

Medida	Modelo	U/	n.º	Ref.	€
Ø75	VVENKIE07500D	1	-	**338871218**	**4,81**
Ø110	VVENKIE11000D	1	-	**338871219**	**6,12**

Accesorios para la configuración de Akavent entrada lateral.
Acessórios para configuração do Akavent entrada lateral.

Medida	Modelo	U/	n.º	Ref.	€
110	VVENWLO11000D	1	-	**338871220**	**11,86**
160	VVENWLO16000D	1		**338871221**	**Consultar**

Accesorios para la configuración de Akavent entrada vertical expansión.
Acessórios para configuração do Akavent entrada vertical expansão.

CONFIGURACIÓN DEL AIREADOR AKAVENT / *CONFIGURAÇÃO DO AERADOR AKAVENT*

El airaedor Akavent dispone de 6 posibles entradas laterales configurables.
La configuración del Akavent, se especificará en cada pedido y se suministrará con las conexiones necesarias soldadas en el aireador.
La configuración con entradas opuestas NO está permitida.
Consulte con nuestro Dpto. de Prescripción para más información o para diseño y cálculos detallados.

Aerador Akavent tem 6 possíveis entradas laterais configuráveis..
A configuração do Akavent, será especificada em cada ordem e será fornecido com as conexões necessárias soldadas no aerador.
A configuração com acessos opostos, não é permitido.
Consultar o nosso Dpto. de Prescrição para obter mais informações ou para projetar e cálculos detalhados.

Consulte las condiciones exclusivas que Amado Salvador puede ofrecerle en productos de Jimten



Abrazadera acústica PHONOKLIP® / *Abraçadeira acústica PHONOKLIP®*

Las abrazaderas acústicas PHONOKLIP responden a todas las exigencias de resistencia mecánica para el soporte de las instalaciones sumado a un gran rendimiento en la reducción del ruido estructural.

As abraçadeiras acústicas PHONOKLIP cumprem todos os requisitos de resistência mecânica para suportar instalações além de alto desempenho na redução ruído estrutural.

Medida	Modelo	U/	n.º	Ref.	€
40	PHONOKLIP	20	-	338871210	2,32
50	PHONOKLIP	20	-	338871211	2,37
75	PHONOKLIP	20	-	338871212	3,87
90	PHONOKLIP	20	-	338871213	6,78
110	PHONOKLIP	10	-	338871214	8,32
125	PHONOKLIP	10	-	338871215	14,07
160	PHONOKLIP	2	-	338871216	18,81
200	PHONOKLIP	2	-	338871217	42,01

10 dB a 2 L/s.



Abrazadera acústica PHONOKLIP.
Abraçadeira acústica PHONOKLIP.
10 dB a 2 L/s, Ensayo Fraunhofer P-BA 82/2016e

La elección de las abrazaderas es primordial para la eficacia en la insonorización del sistema.
Las abrazaderas PHONOKLIP aíslan el tubo de la pared, absorbiendo el ruido estructural y las vibraciones.
Se puede usar tanto para hacer puntos fijos como móviles.
A escolha das abraçadeiras é essencial para a eficácia no isolamento acústico do sistema.
As abraçadeiras PHONOKLIP isolam o tubo da parede, absorvendo o ruído estructural e vibrações.
Podem ser usadas tanto para pontos fixos como móveis.





Medida	U/	n.º	Ref.	€
40	20	-	338871178	4,37
50	20	-	338871179	5,31
75	20	-	338871180	7,11
90	20	-	338871181	8,08
110	10	-	338871182	9,97
125	10	-	338871183	11,93
160	10	-	338871184	15,28
200	10	-	338871206	27,18

16 dB a 2 L/s.

Abrazadera STL dBlue / *Abraçadeira STL dBlue.*
16 dB a 2 L/s, Ensayo Fraunhofer P-BA 26/2016e.

Consulte las condiciones exclusivas que Amado Salvador puede ofrecerle en productos de Jimten



Medida	Modelo	U/	n.º	Ref.	€
2250x12x50 mm	9006442	1	-	**33041079**	**313,69**

Collar intumescente modular en banda continua para el sellado de paso de tuberías plásticas. Suministrado en caja tipo kit con 2,25 m. de tira, lista para su instalación, cortando a la medida necesaria.
Incluye uñas para unión, fijación y elementos auxiliares.
Aporta resistencia al fuego hasta EI120 según Norma EN1366-3.
Colar intumescente modular em banda contínua para selar a passagem de tubos de plástico. Fornecido em caixa do tipo kit com 2,25 m. tira, pronta para instalação, cortando na medida necessária.
Inclui pregos para unir, fixar e elementos auxiliares.
Fornece resistência ao fogo até EI120, de acordo com a EN1366-3.



Medida	Modelo	Ref.	U/	n.º	€
40	-	**F189404**	1	-	**48,36**
50	-	**F189405**	1	-	**49,67**
63	-	**F189406**	1	-	**51,90**
75	-	**F189407**	1	-	**58,40**
90	-	**F189409**	1	-	**59,40**
110	-	**F189411**	1	-	**69,35**
125	-	**F189412**	1	-	**78,27**
135	-	**F189416**	1	-	**100,42**
160	-	**F189414**	1	-	**105,49**
200	-	**F189415**	1	-	**289,90**

Manguito de protección contra incendios. / *União de proteção contra incêndios.*

Manguito de protección contra incendios tipo MPcon insonorización integrada para instalación posterior vista al forjado o paredes, RF 90 / RF 120 (homologación: P-BA 354/1998. Z-19.17-1271, según DIN 4102-2).
União de proteção contra incêndios classe MP com insonorização integrada para instalação posterior ao reboco ou muros (visível), RF 90 / RF 120 (homologação: P-BA 354/1998. Z-19.17-1271, conforme DIN 4102-2)



	Modelo	U/	n.º	Ref.	€
Ø250ml	-	10	-	**338871222**	**27,18**

Lubricante. / *Lubrificante.*

Embalajes / *Embalagems*

	ANCHO	LARGO	ALTO
DB7	30	20	15
DB5	30	40	15
DB4	30	40	30
DB3	40	60	30
A-4	40	40	40
F	(FARDO)		
B	(BOLSA)		

Consulte las condiciones exclusivas que Amado Salvador puede ofrecerle en productos de Jimten

Ventilación activa

Ventilação ativa

Evacuación y Saneamiento

EDIFICACIÓN

studor

aliaxis

Consulte las condiciones exclusivas que Amado Salvador puede ofrecerle en productos de Jimten



Ventilación activa
Ventilação ativa

TUBERÍA INNECESARIA

El concepto es simple: los productos de ventilación activa de evacuación Studor reemplazan los sistemas de ventilación tradicionales secundario y terciario y evitan la pérdida de sellos de agua en los sifones.

TUBAGEM DESNECESSÁRIA

O conceito é simples: os produtos de ventilação ativa de evacuação Studor substituem os sistemas de ventilação secundária tradicionais secundário e terciário e evitam a perda de vedações de água nos sifões.

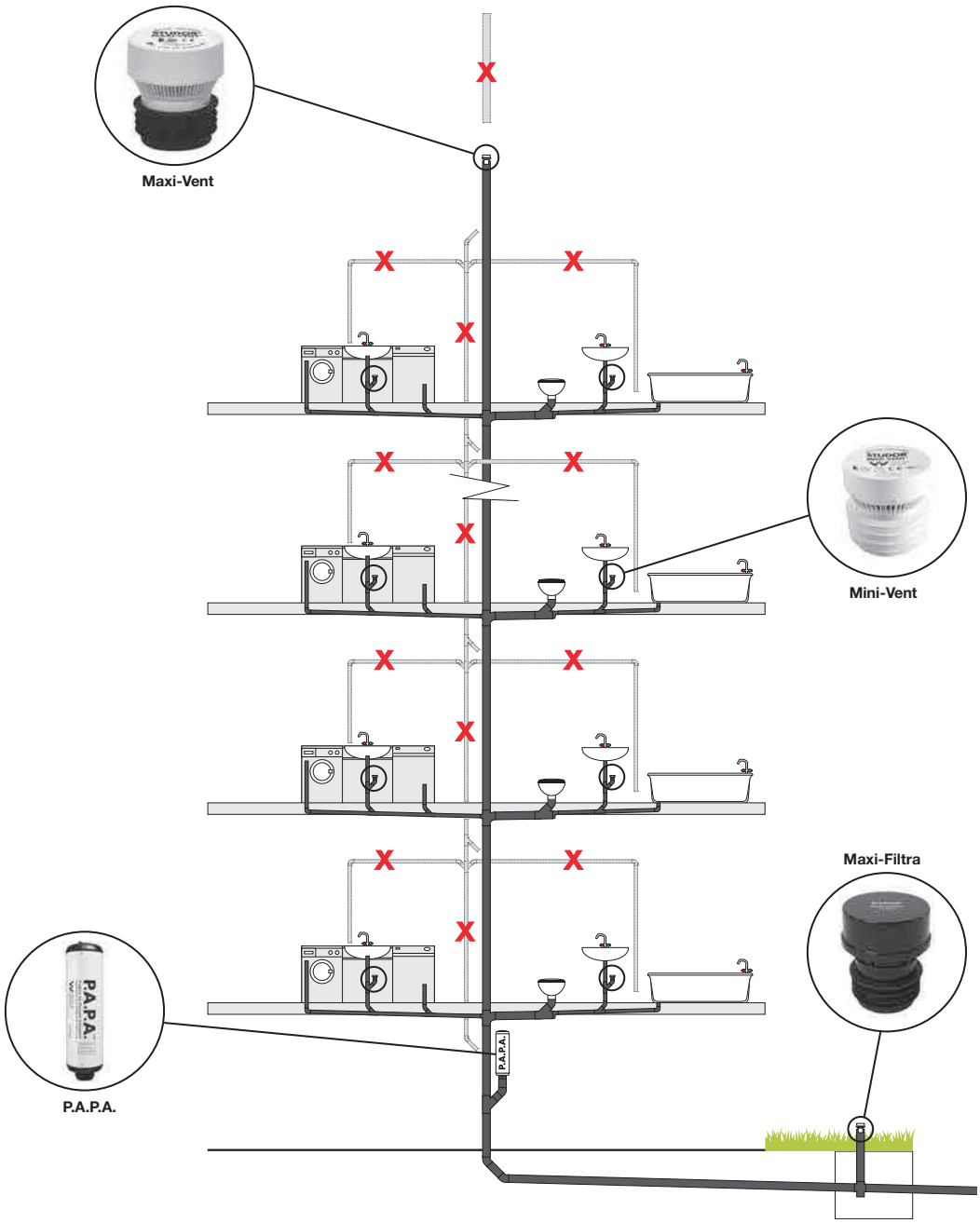

Consulte las condiciones exclusivas que Amado Salvador puede ofrecerle en productos de Jimten



7,5 l/s

Medida	Caudal	Ref.	U/	n.º	€
32-50	7,5 l/s	149015	4	A-10	58,59

Studor Mini-Vent
Válvula de admisión de aire para ventilación de redes de evacuación.
Válvula de admissão de ar para ventilação de redes de evacuação.
Temperatura de trabajo / *Temperatura de trabalho:*
-20ºC a +60ºC
Presión de Trabajo / *Pressão de Trabalho:*
-70 Pa (-0,010 PSI)
Presión Máxima de Estanqueidad / *Pressão Máxima de Estanqueidade:*
10.000 Pa (1 m H_2O) a 0 Pa o mayor.
10.000 Pa (1 m H_2O) a 0 Pa ou maior.
Clasificación EN 12380 / *Classificação EN 12380:* AI
Fabricado con / *Fabricado com:*
Cuerpo / *Corpo:* ABS
Membrana / *Membrana:* Junta sintética / *Vedação sintética*
Conexión / *Conexão:* TPE



32 l/s

Medida	Caudal	Ref.	U/	n.º	€
75-110	32 l/s	149112	3	A-2	99,32

Studor Maxi-Vent
Válvula de admisión de aire para ventilación de redes de evacuación.
Válvula de admissão de ar para ventilação de redes de evacuação.
Temperatura de trabajo / *Temperatura de trabalho:*
-20ºC a +60ºC
Presión de Trabajo / *Pressão de Trabalho:*
-70 Pa (-0,010 PSI)
Presión Máxima de Estanqueidad / *Pressão Máxima de Estanqueidade:*
10.000 Pa (1 m H_2O) a 0 Pa o mayor.
10.000 Pa (1 m H_2O) a 0 Pa ou maior.
Clasificación EN 12380 / *Classificação EN 12380:* AI
Fabricado con / *Fabricado com:*
Cuerpo / *Corpo:* ABS
Membrana / *Membrana:* Junta sintética / *Vedação sintética*
Conexión / *Conexão:* TPE
Accesorios / *Acessórios:*
Tapa de aluminio para instalación exterior (99093).
Tampa de aluminio para instalação exterior (99093)



Medida	Caudal	Ref.	U/	n.º	€
-	-	199093	1	-	36,98

Studor Tapa de aluminio
Tapa de aluminio de refuerzo para instalación en intemperie. Para instalación en **Maxi-Vent** y **Maxi-Filtra**.
Tampa de aluminio de reforço para instalação ao ar livre. Para instalação em Maxi-Vent y Maxi-Filtra



Medida	Caudal	Ref.	U/	n.º	€
75-110	2-8 l/s	8F-STU019-BLK	1	-	85,91

Studor Maxi-Filtra
Filtro de Carbón Activo diseñado para eliminar los malos olores producidos en sistemas de evacuación.
Filtro de Carbono Activo disenhado para eliminar os maus odores produzidos em sistemas de evacuação.
Temperatura de trabajo / *Temperatura de trabalho:*
-20ºC a +60ºC
Fabricado con / *Fabricado com:*
Cuerpo / *Corpo:* ABS
Membrana / *Membrana:* Junta / *Vedação*
Filtro / *Filtro:* Carbón ativo / *Carbón ativo*
Caudal según presión / *Caudal segundo pressão***:**
100 Pa: 2 l/s **250 Pa:** 5 l/s **500 Pa:** 8 l/s
Accesorios / *Acessórios:*
Cartucho de carbón activo de repuesto (8F-STU022-YLW)
Tapa de aluminio para instalación exterior (99093)
Cartucho de carbono ativo de substituição (8F-STU022-YLW)
Tampa de aluminio para instalação exterior (99093)



Medida	Caudal	Ref.	U/	n.º	€
75-110	-	8F-STU022-YLW	1	-	18,58

Studor Cartucho Maxi-Filtra
Cartucho de repuesto de Filtro de Carbón Activo de Maxi-Filtra.
Cartucho de substituição de Filtro de Carbono Ativo de Maxi-Filtra.



Medida	Caudal	Ref.	U/	n.º	€
75-110	-	8F-STU616-WHB	1	-	772,55

Studor P.A.P.A.
Atenuador de Aire de Presión Positiva
(Positive Air Pressure Attenuator)
Atenuador de Ar de Pressão Positiva (Positive Air Pressure Attenuator).
Temperatura de trabajo / *Temperatura de trabalho:*
-20ºC a +60ºC
Presión Máxima de Estanqueidad / *Pressão Máxima de Estanqueidade:*
10.000 Pa (1 m H_2O) a 0 Pa o mayor.
10.000 Pa (1 m H_2O) a 0 Pa ou maior.
Clasificación EN 12380: AI
Fabricado con:
Cuerpo / *Corpo:* PVC
Conexión / *Conexão:* Junta / *Vedação*
Contenedor interno / *Recipiente interno:* Isoprene
Capacidad (Litros) / *Capacidade (Litros):***:**
1 unidad: 3,785 **2 unidades:** 7,570
3 unidades: 11,355 **4 unidades:** 15,140

Consulte las condiciones exclusivas que Amado Salvador puede ofrecerle en productos de Jimten

Notas

Consulte las condiciones exclusivas que Amado Salvador puede ofrecerle en productos de Jimten

Accesorios saneamiento enterrado

Acessórios de saneamento enterrado

Evacuación y Saneamiento

EDIFICACIÓN

REDI

aliaxis

Consulte las condiciones exclusivas que Amado Salvador puede ofrecerle en productos de Jimten



Accesorios saneamiento enterrado
Acessórios de saneamento enterrado

REDI

Color Gris / *Côr Cinza:* Ral 7037 • Color Teja / *Côr Telha:* Ral 8023

CON JUNTA / *COM JUNTA FACETADA*



45°

Medida		Ref.	U/📦	📦n.°	Ref.	U/Pallet	€
110	SN8	32243	10	A-5	030115E	120	11,37
125		32244	8	A-13	080125E	80	13,87
160		32001	4	A-13	030165E	32	30,93
200		32002	2	A-13	0302051	20	74,73
250		32003	1	A-13	0302591	12	209,71
315		32004	1	A-7	1303091	5	503,70
400	*	32131	1	80x120x55	N304091	2	620,10
500	*	32132	1	80x120x70	N305091	1	1.134,75
630	*	-	-	-	N306391	1	2.018,79

Derivación 45° macho/hembra, **con junta labiada**. Color Teja.
Forquilha 45° macho/fêmea, com o-ring labial. Côr Telha.



45°

Medida	Ref.	U/📦	📦n.°	Ref.	U/Pallet	€
110	-	-	-	0441141	96	11,77
125	-	-	-	0441241	64	13,97
160	32094	4	A-5	0441641	32	36,66
200	32203	2	A-15	1442041	20	115,10
250	32204	1	A-13	1442551	10	251,66
315	32205	1	A-7	1443041	4	577,08

Derivación 45° hembra/hembra, **con junta labiada**. Color Teja.
Forquilha 45° fêmea/fêmea, com o-ring labial. Côr Telha.



45°

Medida		Ref.	U/📦	📦n.°	Ref.	U/Pallet	€
160-110		-	-	-	0311741	48	40,91
160-125	+	32095	4	A-5	0311832	48	42,14
200-125	+	32096	2	A-4	0313832	32	76,25
200-160		32097	2	A-5	0312151	25	79,37
250-160		32206	1	A-12	1444041	16	229,50
250-200		32207	1	A-5	1444141	12	234,29
315-110	*	32170	1	-	1443451	10	408,67
315-125	*	32171	1	-	1443541	10	408,67
315-160		32208	1	A-13	1444241	10	408,67
315-200		32209	1	A-15	1444342	8	408,67
315-250	*	32195	1	A-15	1444551	1	595,83
400-110	*	32172	1	-	1444441	5	625,81
400-125	*	32173	1	-	1443341	5	625,81
400-160	*	32210	1	A-7	1446641	5	625,81
400-200	*	32211	1	A-15/A-17	1447741	4	625,81
500-110	*	32245	1	-	1445141	2	709,99
500-125	*	32246	1	-	1445241	2	713,57
500-160	*	32247	1	-	1445341	2	1.117,50
500-200	+*	32248	1	-	1445442	2	1.117,50

Derivación 45° hembra/hembra, reducida al centro, **con junta labiada**. Color Teja.
Forquilha 45° fêmea/fêmea, redução ao centro, com o-ring labial. Côr Telha.



45°

Medida	Ref.	U/📦	📦n.°	Ref.	U/Pallet	€
125-110	-	-	-	031925E	80	9,97
160-110	32068	4	A-5	031165E	56	32,86
160-125	32069	4	A-5	031365E	48	37,51
200-110	32070	2	A-4	031355E	32	68,49
200-125	32071	2	A-4	031375E	32	72,57
200-160	32072	2	A-12	031205E	24	74,19
250-110	-	-	-	0313391	20	204,87
250-125	-	-	-	D313491	16	204,87
250-160	32073	1	A-12	0314091	20	217,07
250-200	32074	1	A-5	0314191	14	220,43
315-110 *	32174	1	A-13	1318051	10	408,67
315-125 *	32175	1	-	1318151	9	408,67
315-160	32075	1	A-13	0314291	12	487,34
315-200	32076	1	A-15	0314391	10	510,09
315-250	32135	1	A-7	D314491	5	568,43
400-110 *	32176	1	A-7	1314451	4	625,81
400-125 *	32177	1	-	1313351	4	625,81
400-160 *	32136	1	A-7	1316651	4	682,97
400-200 *	32137	1	A-15/17	1317751	4	700,25
400-250 *	32138	1	-	D314691	3	753,50
400-315 *	32139	1	A-7/7	D314791	3	753,50
500-110 *	32212	1	-	1315051	2	640,68
500-125 *	32213	1	-	1315251	2	644,51
500-160 *	32140	1	-	1315351	2	1.075,24
500-200 *	32141	1	Palet	1315451	2	1.075,24
500-250 *	32142	1	Palet	D314991	3	1.242,24
500-315 *	32143	1	-	D315091	1	1.242,24
500-400 *	32144	1	-	D315191	1	1.333,76

Derivación 45° macho/hembra, reducida al centro, **con junta labiada**. Color Teja.
Forquilha 45° macho/fêmea, redução ao centro, com o-ring labial.. Côr Telha.

Consulte las condiciones exclusivas que Amado Salvador puede ofrecerle en productos de Jimten



87°-30'

Medida		Ref.	U/	n.º	Ref.	U/Pallet	€
110	SN8	**32241**	10	A-12	**034115E**	160	**9,65**
125		**32242**	8	A-12	**081125E**	96	**11,71**
160		**32005**	6	A-13	**081165E**	40	**29,08**
200		**32006**	4	A-15	**081205E**	30	**62,38**
250		**32007**	2	A-15	**0342591**	18	**173,39**
315		**32008**	1	A-13	**1343091**	8	**412,82**
400	∗	**32133**	1	A-7/7	**1344051**	2	**620,10**
500	∗	**32134**	1	80x120x55	**N345091**	1	**1.410,84**
630	∗	**-**	-	-	**N346391**	1	**2.112,04**

Derivación 87° - 30' macho/hembra, **con junta labiada**. Color Teja.
Forquilha 87° - 30' macho/fêmea, com o-ring labial. Côr Telha.



87°-30'

Medida	Ref.	U/	n.º	Ref.	U/Pallet	€
160-110	**32098**	4	A-4	**0351741**	64	**37,61**
160-125 ∗	**32249**	6	A-13	**0463641**	60	**37,25**
200-110 ∗	**32250**	4	A-13	**0460151**	33	**98,49**
200-125 ∗	**32251**	4	A-13	**0460241**	32	**98,49**
200-160	**32222**	4	A-13	**0460641**	30	**99,47**
250-110 ∗	**32252**	1	A-12	**1461141**	18	**187,15**
250-125 ∗	**32253**	1	A-12	**1461241**	18	**205,16**
250-160 ∗	**32254**	1	A-12	**1461641**	18	**230,29**
250-200 ∗	**32255**	1	A-5	**1462042**	15	**252,20**
315-110 ∗	**32178**	1	A-5	**1464142**	9	**274,16**
315-125 ∗	**32179**	1	-	**1464341**	10	**274,16**
315-160 ∗	**32223**	1	A-13	**1464251**	10	**274,16**
315-200 ∗	**32168**	1	A-13	**1464451**	10	**279,61**
400-110 ∗	**32180**	1	A-15/17	**1465541**	5	**405,09**
400-125 ∗	**32181**	1	-	**1463341**	4	**405,09**
400-160 ∗	**32224**	1	A-7	**1466641**	5	**472,54**
400-200 ∗	**32169**	1	A-7	**1467741**	4	**454,39**
400-250 ∗	**32182**	1	-	**1468841**	4	**514,81**
400-315 ∗	**32183**	1	-	**1469941**	3	**533,56**
500-110 ∗	**32258**	1	-	**1465041**	2	**672,29**
500-125 ∗	**32259**	1	-	**1465141**	2	**676,24**
500-160 ∗	**32260**	1	-	**1465241**	2	**675,11**
500-200 ∗	**32261**	1	-	**1465341**	2	**829,40**

Derivación 87°-30', hembra/hembra, reducida al centro, **con junta labiada**. Color Teja.
Forquilha 87°-30', fêmea/fêmea, redução ao centro, com o-ring labial. Côr Telha.

SN8 : Rigidez anular. / *Rigidez anular.*
∗ : Consultar plazo de entrega. / *Consultar prazo de entrega.*
◇ : Producto manipulado. / *Produto manipulado.*
+ : Color gris. / *Côr Cinza.*



87°-30'

Medida	Ref.	U/	n.º	Ref.	U/Pallet	€
125	**-**	-	-	**0451241**	80	**26,48**
160	**32093**	4	A-5	**0451641**	40	**30,53**
200	**32155**	4	A-15	**1452041**	25	**107,71**
250	**32156**	2	A-15	**1452541**	15	**246,98**
315	**32157**	1	A-7	**1453041**	6	**481,38**
400	**32233**	1	-	**1454051**	2	**832,93**

Derivación 87°-30', hembra/hembra, **con junta labiada**. Color Teja.
Forquilha 87°-30', fêmea/fêmea, com o-ring labial. Côr Telha.



87°-30'

Medida	Ref.	U/	n.º	Ref.	U/Pallet	€
125-110	**-**	-	-	**0357251**	96	**27,32**
160-110	**32077**	6	A-5	**035165E**	80	**33,48**
160-125	**32078**	6	A-13	**0353651**	70	**34,88**
200-110	**32214**	4	A-13	**035015E**	32	**55,96**
200-125	**32215**	4	A-13	**035025E**	32	**47,89**
200-160	**32079**	4	A-13	**035205E**	32	**51,73**
250-110	**32216**	1	A-12	**0353551**	20	**99,47**
250-125 +	**32217**	1	A-12	**0353451**	18	**109,01**
250-160 ∗	**32145**	1	A-12	**0354051**	18	**166,08**
250-200 ∗	**32146**	1	A-5	**0353851**	18	**181,85**
315-110 ∗	**32184**	1	A-12	**1352251**	10	**274,16**
315-125 ∗	**32185**	1	-	**1353351**	10	**274,16**
315-160 ∗	**32147**	1	A-12	**1354451**	12	**266,22**
315-200 ∗	**32148**	1	A-13	**1355551**	12	**274,16**
315-250	**32149**	1	A-7	**D354691**	6	**426,14**
400-110 ∗	**32186**	1	-	**1354151**	5	**405,09**
400-125 ∗	**32187**	1	-	**1354251**	5	**405,09**
400-160 ∗	**32150**	1	A-15/17	**1356651**	4	**425,70**
400-200 ∗	**32151**	1		**1357751**	4	**445,46**
400-250 ∗	**32188**	1	-	**1358851**	4	**472,54**
400-315 ∗	**32189**	1	A-7	**1359951**	4	**485,32**
500-110 ∗	**32218**	1	-	**1355051**	4	**646,41**
500-125 ∗	**32219**	1	-	**1355251**	4	**650,25**
500-160 ∗	**32220**	1	-	**1355351**	4	**654,09**
500-200 ∗	**32221**	1	-	**1355451**	2	**797,53**
500-250	**32267**	1	-	**D354991**	2	**1.267,01**
500-315	**32268**	1	-	**D355091**	2	**1.594,68**
500-400	**32271**	1	-	**D355191**	1	**1.714,58**

Derivación 87°-30', macho/hembra, reducida al centro, **con junta labiada**. Color Teja.
Forquilha 87°-30', macho/fêmea, redução ao centro, com o-ring labial. Côr Telha.

Para encolar: Usar adhesivo Jimten. / *Para colar: Usar cola Jimten.*

Consulte las condiciones exclusivas que Amado Salvador puede ofrecerle en productos de Jimten



87°-30'

Medida	Ref.	U/📦	n.°	Ref.	U/Pallet	€
250	**32023**	1	A-5	**1402591**	16	**188,81**
315	**32035**	1	A-13	**1403091**	8	**457,79**

Te macho/hembra 87°-30' con boca de registro, **con junta labiada**. Color Teja.
Forquilha macho/fêmea 87°-30' com boca de registo, com o-ring labial. Côr Telha.



Medida	Ref.	U/📦	n.°	Ref.	U/Pallet	€
110	**32263**	12	A-9	**061115E**	360	**5,45**
125	**32264**	10	A-9	**061125E**	240	**7,95**
160	**32054**	8	A-4	**061165E**	144	**17,36**
200	**32055**	4	A-12	**061205E**	64	**33,96**
250	**32056**	1	A-9	**0612591**	36	**94,48**
315	**32057**	2	A-5	**0613091**	20	**151,18**
400	**32065**	1	A-13	**0614091**	12	**241,92**
500	**32194**	1	A-15	**1615051**	4	**525,92**
630	**-**	-	-	**D616391**	3	**1.623,81**

Manguito dilatación hembra-hembra**, con junta labiada**. Color Teja. SIN tope.
União dilatação fêmea-fêmea, com o-ring labial. Côr Telha. SEM topo.



Medida	Ref.	U/📦	n.°	Ref.	U/Pallet	€
110	**-**	-	-	**063115E**	360	**6,83**
125	**-**	-	-	**063125E**	240	**8,62**
160	**32019**	8	A-4	**063165E**	144	**17,36**
200	**32020**	4	A-12	**063205E**	64	**33,96**
250	**32021**	1	A-9	**0632591**	36	**94,48**
315	**32022**	2	A-5	**0633091**	20	**151,18**
400	**32062**	1	A-13	**0634091**	12	**241,92**
500	**32226**	1	A-15	**1635051**	4	**525,92**

Manguito dilatación hembra-hembra**, con junta labiada**. Color Teja. CON tope.
União dilatação fêmea-fêmea, com o-ring labial. Côr Telha. COM topo.



15° **30°** **45°** **67°-30'** **87°-30'**

Ángulo - Medida	Ref.	U/📦	n.°	Ref.	U/Pallet	€
15° 110 SN8	**-**	-	-	**010115E**	320	**3,87**
15° 125	**-**	-	-	**010125E**	200	**6,03**
15° 160	**32099**	6	A-4	**010165E**	104	**13,75**
15° 200	**32100**	5	A-5	**010205E**	64	**27,53**
15° 250	**32101**	2	A-12	**0102591**	36	**73,88**
15° 315	**32102**	1	A-4	**0103091**	18	**116,35**
15° 400	**32125**	1	A-15	**1104091**	10	**350,88**
15° 500 ✳◊	**32126**	1	-	**N105091**	2	**599,64**
15° 630 ◊	**-**	-	-	**N106391**	1	**1.136,67**
30° 110 SN8	**-**	-	-	**0111151**	320	**3,58**
30° 125	**-**	-	-	**011125E**	200	**6,43**
30° 160	**32103**	6	A-4	**011165E**	104	**15,28**
30° 200	**32104**	5	A-13	**011205E**	60	**30,53**
30° 250	**32105**	2	A-12	**0112591**	36	**81,80**
30° 315	**32106**	1	A-12	**0113091**	18	**128,82**
30° 400	**32127**	1	A-15	**1114091**	8	**394,10**
30° 500 ✳◊	**32128**	1	Palet	**N115091**	2	**785,48**
30° 630 ◊	**-**	-	-	**N116391**	1	**1.136,67**
45° 110 SN8	**32237**	20	A-12	**012115E**	280	**4,97**
45° 125	**32238**	15	A-5	**070125E**	184	**5,95**
45° 160	**32009**	12	A-13	**070165E**	80	**16,24**
45° 200	**32010**	10	A-14	**070205E**	40	**37,92**
45° 250	**32011**	4	A-15	**0122591**	27	**100,74**
45° 315	**32012**	2	A-14	**0123091**	14	**145,83**
45° 400	**32013**	1	A-14	**1124091**	7	**435,93**
45° 500	**32116**	1	A-15/17	**1125091**	4	**651,44**
45° 630 ◊	**-**	-	-	**N126391**	1	**1.136,67**
67°-30' 110 SN8	**-**	-	-	**013115E**	240	**4,82**
67°-30' 125	**-**	-	-	**013125E**	160	**7,98**
67°-30' 160	**32040**	6	A-12	**013165E**	80	**18,42**
67°-30' 200	**32041**	4	A-5	**013205E**	40	**40,20**
87°-30' 110 SN8	**32239**	20	A-5	**071115E**	200	**5,99**
87°-30' 125	**32240**	15	A-13	**071125E**	160	**9,93**
87°-30' 160	**32014**	12	A-15	**071165E**	80	**17,78**
87°-30' 200	**32015**	6	A-15	**071205E**	40	**40,43**
87°-30' 250	**32016**	2	A-5	**0142591**	20	**126,32**
87°-30' 315	**32017**	1	A-13	**0143091**	10	**210,14**
87°-30' 400	**32018**	1	A-14	**1144091**	6	**582,60**
87°-30' 500	**32225**	1	80x120x55	**1145091**	2	**1.304,37**
87°-30' 630 ◊	**-**	-	-	**N146391**	1	**1.454,66**

Codo macho/hembra, **con junta labiada**. Color Teja
Curva macho/fêmea, com o-ring labial. Côr Telha.

Consulte las condiciones exclusivas que Amado Salvador puede ofrecerle en productos de Jimten


45°


87°-30'

Ángulo - Medida	Ref.	U/📦	📦n.°	Ref.	U/Pallet	€
45° 110	-	-	-	023115E	240	13,37
45° 125 +	-	-	-	0231242	160	15,24
45° 160	32107	6	A-12	0231641	80	22,95
45° 200	32158	10	A-14	0232041	40	45,48
45° 250	32159	4	A-15	1232541	27	135,62
45° 315	32160	2	A-7	1233041	12	196,36
45° 400	32234	1	A-14	1234051	6	497,61
87°-30' 110	-	-	-	024135E	200	13,66
87°-30' 125 +	-	-	-	0241242	144	15,24
87°-30' 160	32108	6	A-13	0241651	64	25,50
87°-30' 200	32161	6	A-15	0242151	32	54,42
87°-30' 250	32162	2	A-13	1242541	20	170,06
87°-30' 315	32163	1	A-13	1243041	10	282,87
87°-30' 400	32235	1	A-15/17	1244051	5	677,89

Codo hembra/hembra, **con junta labiada**. Color Teja
Curva fêmea/fêmea, com o-ring labial. Côr Telha.


A


B


C

Medida H / M	Ref.	U/📦	📦n.°	Ref.	U/Pallet	€
A 110-125	32262	20	A-4	051325E	280	5,79
A 110-160	32024	20	A-13	051165E	240	9,17
B 110-200 *	32190	1	A-2	1533551	120	42,39
B 110-250	32028	2	A-8	0534151	80	64,80
A 125-160	32025	4	A-11	051365E	240	9,17
A 125-200	32026	4	A-9	051205E	120	22,93
B 125-250	32029	4	A-9	0534251	80	119,83
A 160-200	32027	4	A-9	051405E	120	31,70
A 160-250	32030	2	A-9	0514651	85	39,98
B 160-315 *	32032	1	A-8	0534851	40	45,10
B 160-400	-	-	-	1536051	26	43,79
A 200-250	32031	1	A-9	051255E	60	52,93
A 200-315	32033	1	A-4	051335E	32	73,78
B 200-400	32192	1	A-12	1536551	26	186,96
A 250-315 *	32034	1	A-4	0513091	32	85,34
B 250-400	32193	1	A-12	1537091	24	255,68
A 315-400	32063	1	A-4	0519291	18	194,10
C 400-500 *	32129	1	A-14	D519491	4	503,83

Ampliación excéntrica hembra-macho, **con junta labiada**. Color Teja.
Ampliação excêntrica fêmez-macho, com o-ring labial. Côr Telha.
H = Hembra-*fêmea* **- M = Macho-***macho.*

SN8 : Rigidez anular. / *Rigidez anular.*
* : Consultar plazo de entrega. / *Consultar prazo de entrega.*
◇ : Producto manipulado. / *Produto manipulado.*
+ : Color gris. / *Côr Cinza.*



Medida	Ref.	U/📦	📦n.°	Ref.	U/Pallet	€
110	32228	20	A-11	066110E	1200	3,00
125	32256	15	A-11	066120E	800	3,81
160	32050	10	A-8	066160E	440	8,42
200	32051	6	A-8	066200E	200	13,85
250	32052	4	A-9	0662501	114	44,02
315	32053	1	A-8	0663001	67	82,00
400	32064	1	A-19	06640M1	50	125,09
500 *	32130	1	A-17	D665001	18	425,80

Tapón macho ciego para encolar. Color Teja.
Tampão macho cego. Côr Telha.



Medida	Ref.	U/📦	📦n.°	Ref.	U/Pallet	€
110	-	-	-	1652501	560	6,39
125	-	-	-	1653001	400	7,99
160	32229	10	A-9	1651601	240	13,62
200	32230	6	A-9	1652001	120	22,93
250	32231	4	A-11	1652501	100	59,39
315	32232	1	A-8	1653001	50	87,24

Tapón macho con registro, **para encolar**. Color Teja.
Tampão macho com registo, para colar. Côr Telha.



Medida	Ref.	U/📦	📦n.°	Ref.	U/Pallet	€
110	-	-	-	06613F1	1560	1,87
125	-	-	-	06615F1	1520	2,01
160	32197	10	A-2	06617F1	720	6,92
200	32198	6	A-2	06621F1	480	8,97
250	32199	4	A-11	06628F1	30	19,52
315	32200	1	A-11	06634F1	15	32,53
400	32295	1	A-19	06640F1	50	100,11

Tapón hembra para encolar. Color Teja.
Tampão fêmea. Côr Telha.



S-197

Medida	Ref.	U/📦	📦n.°	Ref.	U/Pallet	€
250	27004	12	A-14	-	-	29,69
315	27028	4	A-4	-	-	54,02

Tapón base, **para encolar**. Color Teja.
Tampão base, para colar. Côr Telha.

Para encolar: Usar adhesivo Jimten. / *Para colar: Usar cola Jimten.*

Consulte las condiciones exclusivas que Amado Salvador puede ofrecerle en productos de Jimten



90°

Medida	Ref.	U/	n.º	Ref.	U/Pallet	€
200-160	**32164**	6	A-5	**0434351**	80	**25,18**
250-160	**32165**	5	A-5	**1424251**	64	**32,80**
315-160	**-**	-	-	**142525E**	64	**58,31**
315-200	**-**	-	-	**1425551**	64	**91,66**

Toma injerto 90°, **con junta labiada**. Color Teja.
Forquilha 90°, com o-ring labial. Côr Telha.



45°

Medida	Ref.	U/	n.º	Ref.	U/Pallet	€
160-125	**32042**	12	A-13	**0438091**	120	**20,98**
200-125	**32043**	8	A-13	**0438291**	80	**23,47**
200-160	**32044**	6	A-13	**0438491**	60	**30,31**
250-125	**32045**	6	A-13	**0438691**	70	**31,05**
250-160	**32046**	5	A-13	**0438891**	48	**40,38**
315-125	**32047**	6	A-13	**1439091**	40	**49,51**
315-160	**32048**	3	A-13	**0439491**	30	**59,99**
315-200	**-**	-	-	**1433291**	20	**58,24**
400-125	**32049**	6	A-13	**1439191**	40	**59,60**
400-160	**32059**	3	A-13	**1439591**	24	**68,97**
400-200	**-**	-	-	**D434291**	1	**66,96**
500-125	**32293**	1	-	**1439291**	5	**67,49**
500-160	**32294**	1	-	**1439691**	24	**97,37**

Toma injerto 45°, **con junta labiada**. Color Gris.
Forquilha 45°, com o-ring labial. Côr Cinza.



Medida	Ref.	U/	n.º	Ref.	U/Pallet	€
136-110	**32060**	2	A-2	**0621191**	240	**18,87**
160-125	**32061**	2	A-2	**0621291**	144	**28,45**
190-160	**32058**	2	A-9	**0621691**	80	**44,92**
242-200	**32067**	1	A-9	**0622091**	60	**103,12**

Enlace mixto gres-PVC. Color Teja (unión a PVC, Macho Encolar).
União mista granito-PVC. Côr Telha (união PVC, Macho colar).



Medida	Ref.	U/	n.º	Ref.	U/Pallet	€
110	**32080**	15	A-11	**0641191**	520	**13,68**
125	**32081**	10	A-11	**0641291**	432	**14,75**
160	**32082**	5	A-11	**0641642**	288	**26,07**
200	**32083**	4	A-9	**0642042**	96	**50,38**

Manguito pasamuros, Superficie granulada, para mejor agarre al cemento.
União passamuros. Superfície granulado, para melhor aderência do cimento.

Para encolar: Usar adhesivo Jimten. /.*Para colar: Usar cola Jimten.*

Consulte las condiciones exclusivas que Amado Salvador puede ofrecerle en productos de Jimten

Sistema colector | Sistema colector

Colectores y terminales | Coletores e terminais

Injertos Easy Clip | Enxertos Easy Clip

Evacuación y Saneamiento

EDIFICACIÓN

jimten

aliaxis

Consulte las condiciones exclusivas que Amado Salvador puede ofrecerle en productos de Jimten



Colectores y terminales
Coletores e terminais

REFORZADA
REFORÇADO

DURABILIDAD FRENTE A CONDICIONES EXTREMAS
DURABILIDADE EM CONDIÇÕES EXTREMAS

Altas prestaciones. Fabricada en poliamida y fibra de vidrio con material estabilizado contra las radiaciones ultravioleta.
Alto desempenho. Fabricado em poliamida e fibra de vidro com material estabilizado contra as radiações ultravioleta.

PROXIMANTENTE DISPONIBLE
DISPONÍVEL EM BREVE

L-15 | A-15





N

S-315

Medida	Ref.	Color/Côr	Carga	U/	n.º	€
315x400	**27020**		L-15	1	A-8	**112,11**
315x400	**27096**		A-15	1	-	**123,32**

Terminal **tapa** diámetro 315 encolar - cuadrado 400x400.
Terminal tampa diâmetro colar 315 - quadrado 400x400.

PROXIMANTENTE DISPONIBLE
DISPONÍVEL EM BREVE

L-15 | A-15





N

S-199

Medida	Ref.	Color/Côr	Carga	U/	n.º	€
250x320	**27017**		L-15	4	A-4	**69,13**
250x350	**27094**		A-15	4	-	**76,04**

Terminal **tapa** diámetro 250 encolar - cuadrado 320x320.
Terminal tampa diâmetro colar 250 - quadrado 320x320.

PROXIMANTENTE DISPONIBLE
DISPONÍVEL EM BREVE

L-15 | A-15





N

S-316

Medida	Ref.	Color/Côr	Carga	U/	n.º	€
315x400	**27022**		L-15	1	A-8	**102,45**
315x400	**27097**		A-15	1	-	**112,70**

Terminal **rejilla** diámetro 315 encolar - cuadrado 400x400.
Terminal grelha diâmetro colar 315 - quadrado 400x400.

PROXIMANTENTE DISPONIBLE
DISPONÍVEL EM BREVE

L-15 | A-15





N

S-200

Medida	Ref.	Color/Côr	Carga	U/	n.º	€
250x320	**27018**		L-15	4	A-4	**63,27**
250x350	**27095**		A-15	4	-	**69,60**

Terminal **rejilla** diámetro 250 encolar - cuadrado 320x320.
Terminal grelha diâmetro colar 250 - quadrado 320x320.

REUESTO TAPAS / *TAMPA DE REPOSIÇÃO*

Medida	Ref.	Color/Côr	Carga	U/	n.º	€
315	**27060**		-	1	A-19	**72,74**
315	**27059**		-	1	A-19	**73,93**
315	**27061**		-	1	A-19	**73,93**
315	**27062**		-	1	A-19	**73,93**

Repuesto tapa, **Clase L-15** (incluye 3 tornillos).
Tampa de reposição, Classe A 15 (contém 3 parafusos).

Medida	Ref.	Color/Côr	Carga	U/	n.º	€
250	**27064**		-	1	A-4	**47,54**
250	**27063**		-	1	A-4	**48,35**
250	**27065**		-	1	A-4	**48,35**
250	**27066**		-	1	A-4	**48,35**

Repuesto tapa, **Clase L-15** (incluye 3 tornillos).
Tampa de reposição, Classe A 15 (contém 3 parafusos).

Medida	Ref.	Color/Côr	Carga	U/	n.º	€
315	**27054**		-	1	A-19	**68,75**
315	**27053**		-	1	A-19	**69,94**
315	**27055**		-	1	A-19	**69,94**

Repuesto rejilla, **Clase L-15** (incluye 3 tornillos).
Grelha de reposição, Classe A 15 (contém 3 parafusos).

Medida	Ref.	Color/Côr	Carga	U/	n.º	€
250	**27057**		-	1	A-11	**40,41**
250	**27056**		-	1	A-11	**43,55**
250	**27058**		-	1	A-11	**43,55**

Repuesto rejilla, **Clase L-15** (incluye 3 tornillos).
Grelha de reposição, Classe A 15 (contém 3 parafusos).

Para encolar: Usar adhesivo Jimten. / *Para colar: Usar cola Jimten.*

Consulte las condiciones exclusivas que Amado Salvador puede ofrecerle en productos de Jimten

S-1000



Medida	Ref.	Carga	U/	n.º	€
Ø250/315	27098	C-250	1	-	129,60
Ø250/315	27100	D-400	1	-	149,04

Terminal rejilla de fundición dúctil con tratamiento con esmalte Epoxi-Poliéster.
Terminal Grelha de ferro fundido dúctil com tratamento de esmalte Epoxi-Poliéster.

S-2000



Medida	Ref.	Carga	U/	n.º	€
Ø250/315	27099	C-250	1	-	141,82
Ø250/315	27101	D-400	1	-	163,09

Terminal tapa de fundición dúctil con tratamiento con esmalte Epoxi-Poliéster.
Terminal tampa de ferro fundido dúctil com tratamento de esmalte Epoxi-Poliéster.

S-194



Medida	Ref.	Color/Côr	U/	n.º	€
250x110x160 H	27001		4	A-14	70,70
315x160x200 H	27025		1	A-13	135,76

Colector sifónico, 3 entradas, 1 salida.
Repuesto tapa registro Ref. 27024 - Ø 250 - 4,02 €
Ref. 27045 - Ø 315 - 5,67 €
Colector sifónico, 3 entradas, 1 saída.
Acessório tampa registo Ref. 27024 Ø 250 - 4,02 €
Ref. 27045 Ø 315 - 5,67 €

S-212



Medida	Ref.	Color/Côr	U/	n.º	€
250x110x160 H	27008		4	A-14	83,25
250x160x160 H	27049		2	A-14	85,16
315x160x200 H	27027		1	A-13	192,56
315x200x200 H	27050		1	A-13	192,56

Colector inspección 4 bocas. (Con fondo).
Colector inspecção 4 bocas. (Com fundo).

S-195



Medida	Ref.	Color/Côr	U/	n.º	€
250x160 H	27002		4	A-15	70,70

Sifón en línea 1 entrada de 160, 1 salida de 160.
Repuesto tapa registro Ref. 27024 - 4,02 €
Sifão em linha 1 entrada de 160, 1 saída de 160.
Acessório tampa registo Ref. 27024 - 4,02 €

S-431



Medida	Ref.	Color/Côr	U/	n.º	€
400-160	32304		-	-	324,68
400-200	32201		1	A-15	324,68

Colector 2 salidas. (Con fondo).
Colector 2 saídas. (Com fundo).

S-196



Medida	Ref.	Color/Côr	U/	n.º	€
250x110x160 H	27003		4	A-14	70,70
250x160x160 H	27047		2	A-14	72,50
315x160x200 H	27026		1	A-13	135,76
315x200x200 H	27048		1	A-13	137,69

Colector 4 bocas.
Colector 4 bocas.

S-221



Medida	Ref.	Color/Côr	U/	n.º	€
250x160 H	27067		4	A-15	82,02
315x200 H	27068		1	A-13	179,41

Colector inspección, 2 bocas, con junta labiada. (Con fondo).
Colector inspeção, 2 bocas, com junta facetada. (Com fundo).

Consulte las condiciones exclusivas que Amado Salvador puede ofrecerle en productos de Jimten



Medida	Ref.	Color/Côr	U/	n.º	€
110	**32228**	●	20	A-11	**3,00**
160	**32050**	●	10	A-8	**8,42**
200	**32051**	●	6	A-8	**13,85**

Tapón macho ciego.
Tampão macho cego. Côr Telha.



S-197

Medida	Ref.	Color/Côr	U/	n.º	€
250 H	**27004**	●	12	A-14	**29,69**
315 H	**27028**	●	4	A-4	**54,02**

Tapón base.
Tampão base.



S-198

Medida	Ref.	Color/Côr	U/	n.º	€
250x300	**27005**	●	4	A-13	**43,16**

Alargadera diámetro 250 M. largo 300
Aumento diâmetro 250 M. comprimento 300.



S-432

Medida	Ref.	Color/Côr	U/	n.º	€
400-200	**32236**	●	1	A-14	**362,87**

Colector 4 vías hembra.
Colector 4 vias femêa



S-513

Medida	Ref.	Color/Côr	U/	n.º	€
Ø500x250x315	**27083**	●	1	Palet	**430,76**

Colector inspección.
Colector inspeccão.



A-63

Medida	Ref.	Color/Côr	U/	n.º	€
250-90	**27023**	●	1	A-11	**24,50**
315-110	**27036**	●	1	A-8	**30,87**

Kit sumidero (para realizar un sumidero sifónico a partir de la rejilla S-200 y S-316).
Kit sumidouro (para fazer um sumidouro sifónico a partir da grelha S-200 y S-316).



S-372

Medida	Ref.	U/	n.º	€
315 M.-400 H.	**27035**	4	A-13	**67,34**

Adaptador. Color Teja.
Adaptador. Côr Telha.



Medida	Ref.	U/	n.º	€
400-315	**32202**	1	A-8	**56,77**

Junta reducción.
Junta redução.

Para encolar: Usar adhesivo Jimten. / *Para colar: Usar cola Jimten.*

Consulte las condiciones exclusivas que Amado Salvador puede ofrecerle en productos de Jimten



Injertos Easy Clip
Enxertos Easy Clip

REDI

EASY CLIP

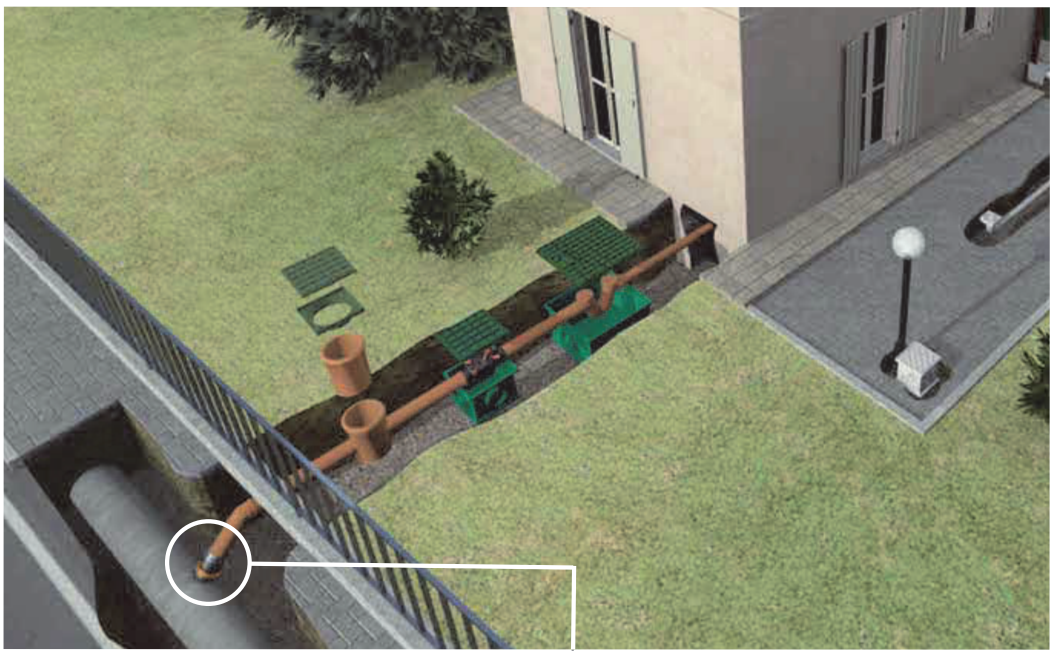

City



Ø160



OD 200÷400
PVC



DN ID 250*
Corrugado



DN 200÷250
Gres

Adaptada a Ø más pequeños.
Adaptada a Ø mais pequenos.
*≥SN8 conforme EN 13476

Plus



Ø160

Con rótula
Com junta esférica



OD 315÷1000
PVC



DN 300÷1200
Corrugado

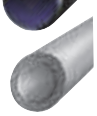

DN 300÷1200
Hormigón /
Betão

Para grandes diámetros, todos los materiales; compensa el asentamiento del terreno.
Para todos os diâmetros, todos os materiais; compensa o assentamento do terreno.

Link



Ø160
Ø 200



OD 315÷1000
PVC



DN 300÷1200
Corrugado

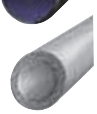

DN 300÷1200
Hormigón /
Betão

Para grandes diámetros, adaptado a todos los materiales.
Para grandes diâmetros, adaptado a todos os materiais.

Tech



Ø160



DN 250-300-350
Gres



DN 250-300
Hormigón /
Betão

Para tubo de GRES u HORMIGÓN. Adapatado al lavado con cadena.
Para tubo de GRES ou BETÃO. Adaptado para lavar com corrente.

Consulte las condiciones exclusivas que Amado Salvador puede ofrecerle en productos de Jimten



EASY CLIP City

Instalación en PVC / PP / PE de espesor compacto OD. / *Instalação em PVC/PP/PE de espessura compacta OD.*



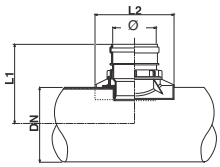

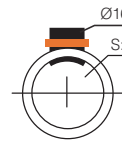

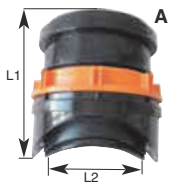

Ø EASY CLIP	Ø TUBO DN	S (mm)	L1	L2	Ref.	U/	U/Pallet	Ref. corona	€
A 160	200	3-9	255	195	**1431158**	1	10	AD1513P	**81,54**
B 160	250	3-15	285	290	**1432258**	1	48	AD1513P	**81,54**
B 160	315	3-15	315	290	**1433358**	6	48	AD1513P	**81,54**
B 160	400	3-18	390	290	**1434458**	1	48	AD1513P	**81,54**

Easy Clip City Ø160 para tubo de pared llena o expandida OD.
Easy Clip City Ø160 para tubo de parede rigida ou expandida OD.

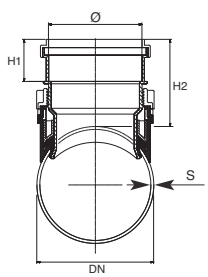

Instalación en tubo Corrugado > SN8 ID 250 (conforme EN13476).
Instalação em tubo Corrugado > SN8 ID 250 (conforme EN13476).

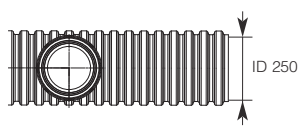

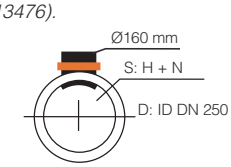

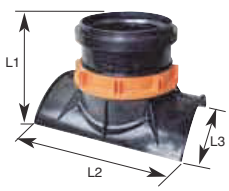

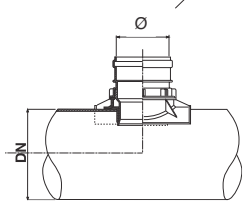

Ø EASY CLIP	Ø TUBO DN	S (mm)	L1	L2	L3	Ref.	U/	U/Pallet	Ref. corona	€
160	250	20-35*	182	290	236	**1432658**	6	48	AD1513P	**111,17**

Easy Clip City Ø160 para tubo de pared estructurada ID.
Easy Clip City Ø160 para tubo de parede estruturada ID.
* Tubo corrugado SN8
** Tubo Corrugado SN8*

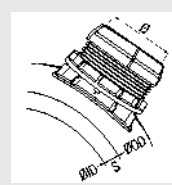

ID = Diámetro interno
Diâmetro interno
OD = Diámetro exterior
Diâmetro externo
S = Espesor de pared
Espessura da parede
DN = Diámetro nominal
Diâmetro nominal

Consulte las condiciones exclusivas que Amado Salvador puede ofrecerle en productos de Jimten



EASY CLIP City

Instalación para tubo Gres DN 200/250. / *Instalação para tubo Gres DN 200/250.*



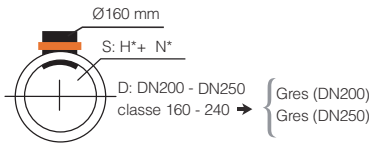

* Espesor conforme a EN 295-1 N=160 H=240
Espessura conforme a EN 295-1 N=160 H=240

	Ø EASY CLIP	Ø TUBO DN clase KN/M2	H	L1	L2	L2	Ref.	U/	U/Pallet	Ref. corona	€
Tubo Normal	160	200	160	158	194	290	219	**1431658**	1	48	AC1KSDZ	**111,17**
Tubo Extra	160	200	240	152	194	290	219	**1431658**	1	48	AC1KSDZ	**111,17**
Tubo Normal	160	250	160	161	182	290	236	**1432658**	1	48	AC1KSDZ	**111,17**
Tubo Extra	160	250	240	151	182	290	236	**1432658**	1	48	AC1KSDZ	**111,17**

Easy Clip City Ø160 para tubo de pared llena o expandida OD.
Easy Clip City Ø160 para tubo de parede rigida ou expandida OD.
Espesores conforme EN 295-1. / Clase 160/240. / *Espessura conforme EN 295-1. / Clase 160/240.*

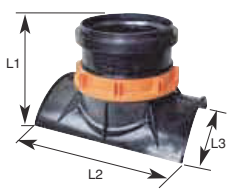

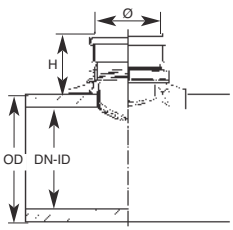



Ø	Ref.	€
160	**0996606**	**4,58**

Llave de apriete para injerto Clip 90°.
Chave de aperto para enxerto Clip 90°.
(Se incluye una llave de apriete por caja).
(*Incluí uma chave de aperto por caixa).*



EASY CLIP Plus



EasyClip Plus
Ø 160 mm

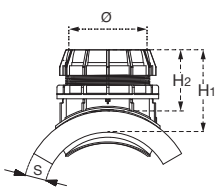

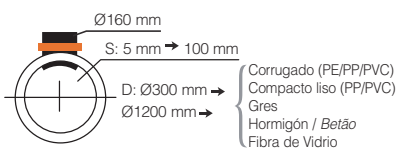

Instalación en tubo Hormigón o Gres. / *Instalação em tubo Betão ou Gres.*

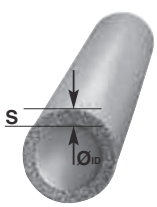

Ø EASY CLIP	Ø TUBO	S (mm)	H1	Ref.	U/	U/Pallet	Ref. corona	€
160	300	20-90	255	**1C16058**	1	38	AC2CSDZ	**180,00**
160	400	20-95	255	**1E16058**	1	38	AC2CSDZ	**180,00**
160	500	20-100	255	**1H16058**	1	38	AD2013P / AC2CSDZ	**180,00**
160	600	20-100	255	**1H16058**	1	38	AD2013P / AC2CSDZ	**180,00**
160	700-1200	20-100	255	**1K16058**	1	38	AD2013P / AC2CSDZ	**180,00**

Easy Clip Plus Ø160 con rótula para tubo cemento o gres ID.
Easy Clip Plus Ø160 com junta esférica para tubo de cimento o gres ID.

Consulte las condiciones exclusivas que Amado Salvador puede ofrecerle en productos de Jimten



EASY CLIP Plus

Instalación en tubo Corrugado OD. / *Instalação em tubo Corrugado OD.*

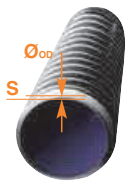

OD Corrugado

Ø EASY CLIP	Ø TUBO	S (mm)	H1	Ref.	U/	U/Pallet	Ref. corona	€
160	315	5-30	255	**1A16058**	1	38	AD2013P	**180,00**
160	400	6-35	255	**1D16058**	1	38	AD2013P	**180,00**
160	500	9-50	255	**1G16058**	1	38	AD2013P	**180,00**
160	630	9-50	255	**1K16058**	1	38	AD2013P / AC2CSDZ	**180,00**
160	800-1000	20-100	255	**1K16058**			AD2013P / AC2CSDZ	**180,00**

Easy Clip Plus Ø160 con rótula para tubo de pared estructurada OD.
Easy Clip Plus Ø160 com junta esférica para tubo de parede estruturada OD.

1160	315	5-30	205	**1Y16058**	1	38	AD2013P	**180,00**
160	400	6-35	205	**1X16058**	1	38	AD2013P	**180,00**

Easy Clip Plus Ø160 con rótula versión rebajada para tubo de pared estructurada OD.
Easy Clip Plus Ø160 com junta esférica versão rebaixada para tubo de parede estruturada OD.

Instalación en tubo Corrugado ID. / *Instalação em tubo Corrugado ID.*

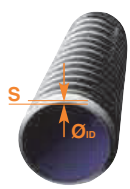

ID Corrugado

Ø EASY CLIP	Ø TUBO	S (mm)	H1	Ref.	U/	U/Pallet	Ref. corona	€
160	300	15-30	255	**1A16058**	1	38	AD2013P	**180,00**
160	400	30-80	255	**1E16058**	1	38	AC2CSDZ	**180,00**
160	500	20-65	255	**1G16058**	1	38	AD2013P	**180,00**
160	600	40-100	255	**1H16058**	1	38	AD2013P / AC2CSDZ	**180,00**
160	700-1200	40-100	255	**1K16058**	1	38	AD2013P / AC2CSDZ	**180,00**

Easy Clip Plus Ø160 con rótula para tubo de pared estructurada ID.
Easy Clip Plus Ø160 com junta esférica para tubo de parece estruturada ID.

160	300	15-30	205	**1Y16058**	1	38	AD2013P	**180,00**
160	400	30-55	205	**1Z16058**	1	38	AD2013P	**180,00**

Easy Clip Plus Ø160 con rótula versión rebajada para tubo de pared estructurada ID.
Easy Clip Plus Ø160 com junta esférica versão rebaixada para tubo de parede estruturada ID.

Instalación en tubo liso de pared compacta. / *Instalação em tubo liso de parede compacta.*

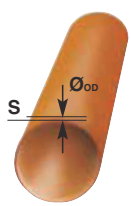

Ø EASY CLIP	Ø TUBO	S (mm)	H1	Ref.	U/	U/Pallet	Ref. corona	€
160	315	5-30	255	**1A16058**	1	38	AD2013P	**180,00**
160	400	6-35	255	**1D16058**	1	38	AD2013P	**180,00**
160	500-630	9-50	255	**1G16058**	1	38	AD2013P	**180,00**
160	710-1200	10-60	255	**1J16058**	1	38	AD2013P	**180,00**

Easy Clip Plus Ø160 con rótula para tubo de pared llena o expandida OD.
Easy Clip Plus Ø160 com junta esférica para tubo de parede rigida ou expandida OD.

160	315	5-30	205	**1Y16058**	1	38	AD2013P	**180,00**

Easy Clip Plus Ø160 con rótula versión rebajada para tubo de pared llena o expandida OD.
Easy Clip Plus Ø160 com junta esférica versão rebaixada para tubo de parede rigida ou expandida OD.



Ø	Ref.	€
160	**0996606**	**4,58**

Llave de apriete para injerto Clip 90°.
Chave de aperto para enxerto Clip 90°.
(Se incluye una llave de apriete por caja).
(*Incluí uma chave de aperto por caixa).*

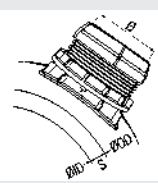

ID = Diámetro interno
Diâmetro interno
OD = Diámetro exterior
Diâmetro externo
S = Espesor de pared
Espessura da parede
DN = Diámetro nominal
Diâmetro nominal

Consulte las condiciones exclusivas que Amado Salvador puede ofrecerle en productos de Jimten





EASY CLIP Link

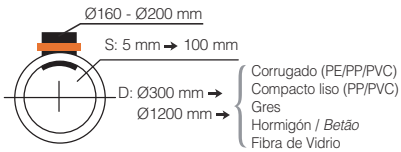



EasyClip
Ø 160 mm

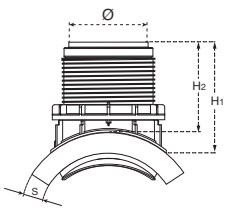



EasyClip
Ø 200 mm

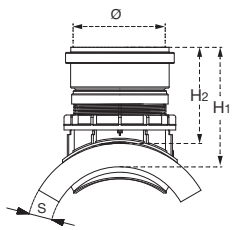

Instalación en tubo Hormigón o Gres. / *Instalação em tubo de Betão ou Gres.*

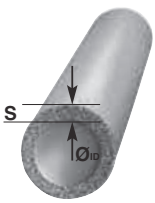

Ø EASY CLIP	Ø TUBO	S (mm)	H1	Ref.	U/	U/Pallet	Ref. corona	€
160	300	30-80	255	**1C16L58**	1	38	AC2CSDZ	**142,94**
160	400	30-80	255	**1E16L58**	1	38	AC2CSDZ	**142,94**
160	500	40-120	255	**1H16L58**	1	38	AD2013P / AC2CSDZ	**142,94**
160	600	40-120	255	**1H16L58**	1	38	AD2013P / AC2CSDZ	**142,94**
160	700-1200	40-120	255	**1K16L58**	1	38	AD2013P / AC2CSDZ	**142,94**
200	300	30-80	315	**1C20058**	1	38	AC2CSDZ	**190,59**
200	400	30-80	315	**1E20058**	1	38	AC2CSDZ	**190,59**
200	500	40-100	315	**1H20058**	1	38	AD2013P / AC2CSDZ	**190,59**
200	600	40-100	315	**1H20058**	1	38	AD2013P / AC2CSDZ	**190,59**
200	700-1200	40-100	315	**1K20058**	1	38	AD2013P / AC2CSDZ	**190,59**

Easy Clip Link para tubo cemento o gres ID.
Easy Clip Link para tubo cimento ou gres ID

Instalación en tubo Corrugado OD. / *Instalação em tubo Corrugado OD.*

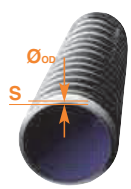

OD Corrugado

Ø EASY CLIP	Ø TUBO	S (mm)	H1	Ref.	U/	U/Pallet	Ref. corona	€
160	315	5-30	255	**1A16L58**	1	38	AD2013P	**142,94**
160	400	6-35	255	**1D16L58**	1	38	AD2013P	**142,94**
160	500-630	9-50	255	**1G16L58**	1	38	AD2013P	**142,94**
160	800-1200	20-100	255	**1K16L58**	1	38	AD2013P / AC2CSDZ	**142,94**
200	315	5-30	315	**1A20058**	1	38	AD2013P	**190,59**
200	400	6-35	315	**1D20058**	1	38	AD2013P	**190,59**
200	500-630	9-50	315	**1G20058**	1	38	AD2013P	**190,59**
200	800-1200	20-100	315	**1K20058**	1	38	AD2013P / AC2CSDZ	**190,59**

Easy Clip Link para tubo de pared estructurada OD.
Easy Clip Link para tubo de parede estruturada OD.

160	315	5-30	205	**1Y16L58**	1	38	AD2013P	**142,94**
160	400	6-35	205	**1X16L58**	1	38	AD2013P	**142,94**
200	315	5-30	265	**1Y20058**	1	38	AD2013P	**190,59**
200	400	6-35	265	**1X20058**	1	38	AD2013P	**190,59**

Easy Clip Link versión rebajada para tubo de pared estructurada OD.
Easy Clip Link versão rebaixada para tubo de parede estruturada OD.

Consulte las condiciones exclusivas que Amado Salvador puede ofrecerle en productos de Jimten





EASY CLIP Link

Instalación en tubo Corrugado ID. / *Instalação em tubo Corrugado ID.*

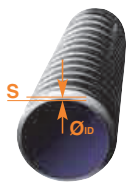

ID Corrugado

Ø EASY CLIP	Ø TUBO	S (mm)	H1	Ref.	U/📦	U/Pallet	Ref. corona	€
160	300	15-30	255	**1A16L58**	1	38	AD2013P	**142,94**
160	400	30-80	255	**1E16L58**	1	38	AC2CSDZ	**142,94**
160	500	20-80	255	**1G16L58**	1	38	AD2013P	**142,94**
160	600	40-120	255	**1H16L58**	1	38	AD2013P / AC2CSDZ	**142,94**
160	700-1200	40-120	255	**1K16L58**	1	38	AD2013P / AC2CSDZ	**142,94**
200	300	15-30	315	**1A20058**	1	38	AD2013P	**190,59**
200	400	30-80	315	**1E20058**	1	38	AC2CSDZ	**190,59**
200	500	20-65	315	**1G20058**	1	38	AD2013P	**190,59**
200	600	40-100	315	**1H20058**	1	38	AD2013P / AC2CSDZ	**190,59**
200	700-1200	40-100	315	**1K20058**	1	38	AD2013P / AC2CSDZ	**190,59**

Easy Clip Link para tubo de pared estructurada ID.
Easy Clip Link para tubo de parede estruturada ID.

160	300	15-30	205	**1Y16L58**	1	38	AD2013P	**142,94**
160	400	30-70	205	**1Z16L58**	1	38	AD2013P	**142,94**
200	300	15-30	265	**1Y20058**	1	38	AD2013P	**190,59**
200	400	30-55	265	**1Z20058**	1	38	AD2013P	**190,59**

Easy Clip Link versión rebajada para tubo de pared estructurada ID.
Easy Clip Link versão rebaixada para tubo de parede estruturada ID.

Instalación en tubo liso de pared compacta. / *Instalação em tubo liso de parede compacta.*

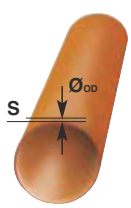

Ø EASY CLIP	Ø TUBO	S (mm)	H1	Ref.	U/📦	U/Pallet	Ref. corona	€
160	315	5-30	255	**1A16L58**	1	38	AD2013P	**142,94**
160	400	6-35	255	**1D16L58**	1	38	AD2013P	**142,94**
160	500-630	9-50	255	**1G16L58**	1	38	AD2013P	**142,94**
160	710-1000	10-80	255	**1J16L58**	1	38	AD2013P	**142,94**
200	315	5-30	315	**1A20058**	1	38	AD2013P	**190,59**
200	400	6-35	315	**1D20058**	1	38	AD2013P	**190,59**
200	500-630	9-50	315	**1G20058**	1	38	AD2013P	**190,59**
200	710-1000	10-60	315	**1J20058**	1	38	AD2013P	**190,59**

Easy Clip Link para tubo de pared llena o expandida OD.
Easy Clip Link esférica para tubo de parede rigida ou expandida OD.

160	315	5-30	205	**1Y16L58**	1	38	AD2013P	**142,94**
200	315	5-30	265	**1Y20058**	1	38	AD2013P	**190,59**

Easy Clip Link versión rebajada para tubo de pared llena o expandida OD.
Easy Clip Link esférica versão rebaixada para tubo de parede rigida ou expandida OD.





Ø	Ref.	U/📦	nota	€
160	**0995508**	**1**	cerrada	**4,58**
200	**0996008**	**1**	abierta	**4,58**

Llave de apriete para injerto Clip 90°.
Chave de aperto para enxerto Clip 90°.
(Se incluye una llave de apriete por caja).
(Incluí uma chave de aperto por caixa).

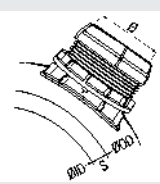

ID = Diámetro interno
Diâmetro interno
OD = Diámetro exterior
Diâmetro externo
S = Espesor de pared
Espessura da parede
DN = Diámetro nominal
Diâmetro nominal

Consulte las condiciones exclusivas que Amado Salvador puede ofrecerle en productos de Jimten



EASY CLIP Tech



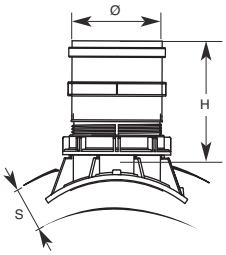

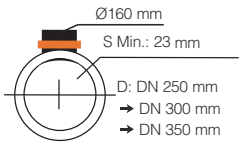

Notas: Cada clip se suministra completo con una llave de apriete especial y un adaptador. Para obtener información detallada sobre el montaje, consulte las instrucciones en la caja.
Nota: Cada clip é fornecido completo, com uma chave de aperto especial e um adaptador. Para obter informação detallhada sobre a montagem, consulte as instruções na caixa.

Instalación en tubo de Gres. / *Instalação em tubo de Gres.*

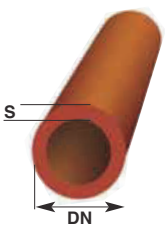

Ø EASY CLIP	Ø TUBO	S (mm)	H	Ref.	U/	U/Pallet	Ref. corona	€
160	250	min 23	260	**1T21658**	1	38	-	**180,00**
160	300	min 23	260	**1T11658**	1	38	-	**180,00**
160	350	min 23	260	**1T11658**	1	38	-	**180,00**

Easy Clip Tech Ø160 para tubo gres (diámetro nominal).
Easy Clip Tech Ø160 para tubo gres (diâmetro nominal).

Instalación en tubo de hormigón. / *Instalação em tubo de betão.*

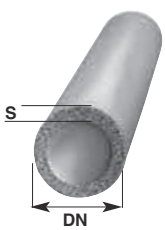

Ø EASY CLIP	Ø TUBO	S (mm)	H	Ref.	U/	U/Pallet	Ref. corona	€
160	250	min 23	260	**1T11658**	1	38	-	**180,00**
160	300	min 23	260	**1T11658**	1	38	-	**180,00**

Easy Clip Tech Ø160 para tubo de hormigon (diámetro nominal).
Easy Clip Tech Ø160 para tubo de betão (diâmetro nominal).



Ø	Ref.	€
160	**0996606**	**4,58**

Llave de apriete para injerto Clip 90°.
Chave de aperto para enxerto Clip 90°.
(Se incluye una llave de apriete por caja).
(*Incluí uma chave de aperto por caixa).*

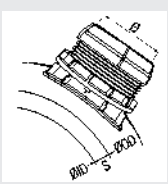

ID = Diámetro interno
Diâmetro interno
OD = Diámetro exterior
Diâmetro externo
S = Espesor de pared
Espessura da parede
DN = Diámetro nominal
Diâmetro nominal

Consulte las condiciones exclusivas que Amado Salvador puede ofrecerle en productos de Jimten

CORONAS PARA INJERTO. / *COROAS PARA ENXERTOS*

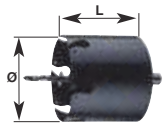

DUSS made in Germany

Ø (mm)	L (mm)	Eje (mm)	Ref.	U/	U/Pallet	nota	€
200	163	13	**AD2013P**	1	-	tubo Ø250	**1.548,80**
152 (6")	163	13	**AD1513P**	1	-	Tubo Ø200	**1.528,31**

Corona de corte para tubo de material **PLÁSTICO**.
Apto para perforar tubos de los siguientes materiales: PVC / PP / PE / PRFV (sin arena)
Coroa de corte para tubo de material PLÁSTICO.
Apto para perfurar tubos dos seguintes materiais: PVC/PP/PE/PRFV (sem areia).

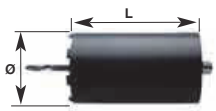

DUSS made in Germany

Ø (mm)	L (mm)	Eje (mm)	Ref.	U/	U/Pallet	nota	€
202	300	SDS max	**AC2CSDZ**	1	-	tubo Ø250	**1.556,99**
172	300	SDS max	**ACTKSDZ**	1	-	-	**consultar**
152(6")	300	SDS max	**AC1DSDZ**	1	-	Tubo Ø200	**1.175,94**

Corona de corte para tubo de material **NO PLÁSTICO**.
Hormigón armado / Corrugado con refuerzo de acero / PRFV reforzado con arena / Gres.
Coroa de corte para tubos de material NÃO PLÁSTICO.
Betão armado/ Corrugado com reforço de aço/PRFV reforçado com areia/Gres.

Consulte las condiciones exclusivas que Amado Salvador puede ofrecerle en productos de Jimten

Válvulas anti-retorno
Sifones en línea

Válvulas anti-retorno
Sifões em linha

Evacuación y Saneamiento

EDIFICACIÓN

REDI

aliaxis

Consulte las condiciones exclusivas que Amado Salvador puede ofrecerle en productos de Jimten



Válvulas anti-retorno / Sifones en línea

Válvulas anti-retorno / Sifões em linha

REDI

VALVULA ANTI-RETORNO / *VÁLVULA ANTI-RETORNO*



S-220

máx. 0,5 bar

Medida	Ref.	U/	n.º	Ref.	U/Pallet	€
200	70004	1	A-16	1552091	24	430,73
250	70005	1	A-5	1552591	12	1.169,52
315	70006	1	A-7	1553091	8	1.790,31
400	70007*	1	A-7	1554091	4	2.048,10

Válvula Anti-retorno. Color Teja. Con junta labiada.
Válvula Anti-retorno. Côr Telha. Com junta facetada.



S-220

máx. 0,5 bar

Medida	Ref.	U/	n.º	Ref.	U/Pallet	€
110	70001	4	A-5	11R1148	60	177,58
125	70002	4	A-14	11R1248	24	183,98
160	70003	2	A-15	11R1648	24	287,46

Válvula Anti-retorno, clapeta única. Color Negro. Con junta labiada.
Válvula Anti-retorno, obturador único. Côr Negro. Com junta facetada.



S-220

máx. 0,5 bar

Medida	Ref.	U/	n.º	Ref.	U/Pallet	€
500	70018*	1	A-7	T555191	1	4.722,37
630	70029*	1	-	T556391	1	12.060,96

Válvula Anti-retorno. Color Teja. Con junta labiada. Sin bloqueo.
Válvula Anti-retorno. Côr Telha. Com junta facetada. Sem bloqeo.

CTE CÓDIGO TÉCNICO DE LA EDIFICACIÓN



máx. 0,5 bar

S-223

Medida	Ref.	U/	n.º	Ref.	U/Pallet	€
110	70031	4	A-5	12R1148	60	229,81
125	70032	4	A-14	12R1248	24	249,16
160	70033	2	A-15	12R1648	24	370,52

Válvula Anti-retorno, clapeta doble. Color Negro. Con junta labiada.
Válvula Anti-retorno, obturador duplo. Côr Negro. Com junta facetada.



S-220

Medida	Ref.	Ref.R / A-112	U/	n.º	€
110	-	33070063	4	-	166,58
125	-	33070064	4	-	172,65
160	-	33070065	2	-	269,64

Válvula antirretorno. Extensible. Color teja. **Clase 0**
Válvula Anti-retorno. Extensível. Côr Telha. Classe O.



Medida	Ref.	U/	n.º	Ref.	U/Pallet	€
110	70037	1	A-10	1SP1100	1040	54,70
125/160	70038	1	A-10	1SP1600	360	83,07

Kit segunda clapeta para S-220 y S-223.
Kit segundo obturador para S-220 e S-223.



Medida	Ref.	U/Pallet	€
A 110	P5510M1	144	80,25
A 125	P5512M1	96	96,93
A 160	P5516M1	96	103,41
A 200	P5520M1	36	144,83
B 250	P5525M1	12	254,32
B 315	P5530M1	8	355,76
C 400	P5540M1	1	562,85
C 500	P5550M1	4	894,18
C 630	P5563M1	1	1.261,74

Válvula de clapeta - Macho. Color Teja.
Válvula tipo flap - Macho. Côr Telha.

* Consultar plazo de entrega. */ Consultar prazo de entrega*

Consulte nuestra tarifa de repuestos / *Consulte nossa tabela de peças de substituição.*

Consulte las condiciones exclusivas que Amado Salvador puede ofrecerle en productos de Jimten



Medida	Ref.	U/Pallet	€
A 110	P5510F1	144	86,73
A 125	P5512F1	168	112,68
A 160	P5516F1	96	115,76
A 200	P5520F1	36	164,19
B 250	P5525F1	12	279,36
B 315	P5530F1	20	390,05
C 400	P5540F1	1	601,25
C 500	P5550F1	1	899,12
C 630	P5563F1	1	1.536,03

Válvula de clapeta - Hembra. Color Teja.
Válvula tipo flap - Fêmea. Côr Telha.

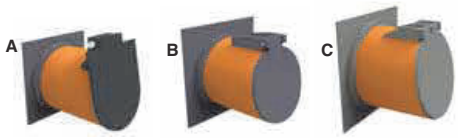

Medida	Ref.	U/Pallet	€
A 110	P551001	144	151,14
A 125	P551201	96	167,86
A 160	P551601	96	188,84
A 200	P552001	36	243,75
B 250	P552501	24	342,86
B 315	P553001	18	506,62
C 400	P554001	1	857,71
C 500	P555001	10	1.174,34
C 630	P556301	1	1.755,47

Válvula de clapeta - Brida. Color Teja.
Válvula tipo flap - Flange. Côr Telha.

SIFONES EN LINEA / *SIFÕES EM LINHA*



Medida	Ref.	Color	U/	n.°	Ref.	U/Pallet	€
110	32036	Teja	4	A-5	1750091	35	45,96
125	32037	Teja	4	A-15	1751391	34	60,26
110	32152	Gris	4	A-5	1750052	35	46,36
125	32227	Gris	4	A-15	1751352	34	60,26

Sifón con registro macho/hembra, **con junta labiada.**
Sifão com registo macho/fêmea, com junta facetada.



Medida	Ref.	Color	U/	n.°	Ref.	U/Pallet	€
160	32038	Teja	2	A-15	1751691	18	93,69
200	32039	Teja	1	A-7	1752091	9	141,75
160	32153	Gris	2	A-15	1751652	18	93,69
200	32154	Gris	1	A-7	1752052	9	141,75

Sifón con registro macho/hembra, **con junta labiada.**
Sifão com registo macho/fêmea, com junta facetada.



Medida	Ref.	Color	U/	n.°	Ref.	U/Pallet	€
250	32166	Gris	1	A-13/13	V752502	4	242,36
315	32167	Gris	1	A-7	V753002	2	429,96
400	32276	Gris	1	-	V754052	2	1.531,54

Sifón con registro macho/hembra, **encolar**. Color Gris.
Sifão com registo macho/fêmea, colar. Côr Cinza.

Para encolar: Usar adhesivo Jimten. / *Para colar: Usar cola Jimten.*

Consulte las condiciones exclusivas que Amado Salvador puede ofrecerle en productos de Jimten

Notas

Consulte las condiciones exclusivas que Amado Salvador puede ofrecerle en productos de Jimten

Arquetas cuadradas

Caixas quadradas

Evacuación y Saneamiento

EDIFICACIÓN

REDI

aliaxis

Consulte las condiciones exclusivas que Amado Salvador puede ofrecerle en productos de Jimten



Arquetas cuadradas
Caixas quadradas

REDI

Rejillas fabricadas con material estabilizado contra las radiaciones ultravioleta. / *Grelhas fabricadas com material estabilizado contra as radiações ultravioleta.*



PP

Medida	Ref.	U/	n.º	Ref.	U/Pallet	€
200x200	**34001**	2	A-11	**Y212104**	300	**16,10**
300x300	**34002**	1	A-9	**Y213104**	48	**37,04**
400x400	**34003**	1	A-12	**Y224004**	18	**61,83**
550x550	**34004**	1	A-14	**Y225504**	8	**121,18**

Cuerpo arqueta. / *Corpo caixa.*



PP

Medida	Ref.	U/	n.º	Ref.	U/Pallet	€
200x200	**34005**	2	A-11	**Y312104**	300	**16,10**
300x300	**34006**	1	A-9	**Y313104**	48	**37,04**
400x400	**34007**	1	A-12	**Y334004**	18	**61,83**
550x550	**34008**	1	A-14	**Y335504**	8	**121,18**

Alargadera (igual cuerpo arqueta, sin fondo)
Aumento (igual corpo caixa, sem fundo)

Tapa
Tampa



PVC

Medida	Ref.	U/	n.º	Ref.	U/Pallet	€
200x200	**34009**	6	A-1	**E682004**	950	**11,78**
300x300	**34010**	3	A-11	**E683004**	300	**22,66**
400x400	**34011**	2	A-19	**E684004**	156	**41,28**
550x550	**34051**	2	A-17	**E685504**	50	**142,52**

Tapa sin cerco **"Peatonal"**. / *Tampa sem aro "Pedestre".*

Rejilla
Grelha



PVC

Medida	Ref.	U/	n.º	Ref.	U/Pallet	€
200x200	**34039**	6	A-1	**E722004**	950	**11,78**
300x300	**34040**	3	A-11	**E723004**	300	**22,66**
400x400	**34041**	2	A-19	**E724004**	156	**41,28**
550x550	**34057**	2	A-17	**E725504**	50	**142,52**

Rejillas sin cerco **"Peatonal"**. / *Grelha sem aro "Pedestre".*

Tapa
Tampa



PVC

Medida	Ref.	U/	n.º	Ref.	U/Pallet	€
200x200	**34012**	6	A-2	**E255704**	400	**22,20**
300x300	**34013**	3	A-11	**E255904**	165	**43,92**
350X350	**34054**	3	A-8	**E256004**	165	**49,78**
400x400	**34014**	2	A-19	**E256404**	64	**84,12**
550x550	**34015**	2	A-17	**E256604**	38	**171,29**

Tapa sin cerco **"Reforzada"**. / *Tampa sem aro "Reforçada".*

Rejilla
Grelha



PVC

Medida	Ref.	U/	n.º	Ref.	U/Pallet	€
200x200	**34042**	6	A-2	**E256704**	400	**22,20**
300x300	**34043**	3	A-11	**E256904**	165	**43,92**
350X350	**34044**	3	A-8	**E257004**	165	**49,78**
400x400	**34045**	2	A-19	**E257404**	64	**84,12**
550x550	**34047**	2	A-17	**E257604**	38	**171,29**

Rejillas sin cerco **"Reforzada"**. / *Grelha sem aro "Reforçada".*

Tapa
Tampa

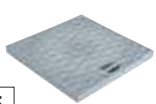

B-125 **PVC**

Medida	Ref.	U/	n.º	Ref.	U/Pallet	€
300x300	**32278**	2	A-11	**ECR3004**	120	**90,92**
400x400	**32279**	2	A-8	**ECR4004**	64	**151,04**

Tapa sin cerco "**Reforzada**" clase B 125.
Tampa sem aro "Reforçada" clase B 125

Rejilla
Grelha

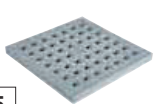

B-125 **PVC**

Medida	Ref.	U/	n.º	Ref.	U/Pallet	€
300x300	**32280**	2	A-11	**EGR3004**	120	**90,92**
400x400	**32281**	2	A-8	**EGR4004**	64	**151,04**

Rejillas sin cerco "**Reforzada**" clase B 125.
Grelha sem aro "Reforçada" clase B 125

Consulte las condiciones exclusivas que Amado Salvador puede ofrecerle en productos de Jimten



PP

Medida	Ref.	U/	n.º	Ref.	U/Pallet	€
300x300x100	34075	5	A-9	Y333204	168	11,53
400x400x100	34076	2	A-12	Y334204	90	21,95
550x550x315	34077	1	A-15	Y335204	16	69,88

Alargadera modular. / *Aumento modular.*



PP

Medida	Ref.	U/	n.º	Ref.	U/Pallet	€
300x300	34016	1	A-11	E273304	156	25,69
400x400	34017	1	A-9	E274404	54	34,64

Campana sifónica sumidero. / *Sifão para caixa quadrada.*



PVC

Medida	Ref.	U/	n.º	Ref.	U/Pallet	€
200x200	34069	6	A-11	E202004	400	10,75
300x300	34070	4	A-8	E203004	165	17,40
350x350	34071	4	A-8	E203504	165	23,32
400x400	34072	2	A-19	E204004	64	25,65
550x550	34074	2	A-17	E205604	40	42,85

Cerco. * Para tapas y rejillas B-125, safe-STEP.
*Aro. * Para tapas e grelha B-125, safe-STEP.*



PP

Medida	Ref.	U/	n.º	Ref.	U/Pallet	€
200x200	34018	2	A-10	Y112004	100	8,11
300x300	34019	2	A-2	Y113004	768	9,69
400x400	34020	1	A-11	Y114004	280	15,91
550x550	34062	1	A-4	Y115504	90	25,69

Placa para sifón. / *Placa para sifão.*

Tapa
Tampa

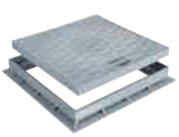

B-125

PVC

Medida	Ref.	U/	n.º	Ref.	U/Pallet	€
300x300	32282	2	A-8	ECT3004	99	122,06
400x400	32283	2	A-19	ECT4004	64	192,22

Tapa con cerco **"Reforzada"** clase B 125.
Tampa com aro "Reforçada" clase B 125.

Rejilla
Grelha

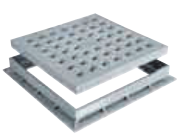

B-125

PVC

Medida	Ref.	U/	n.º	Ref.	U/Pallet	€
300x300	32284	2	A-8	EGT3004	99	122,06
400x400	32285	2	A-19	EGT4004	64	192,22

Rejillas con cerco "**Reforzada**" clase B 125.
Grelha com aro "Reforçada" clase B 125.

Tapa
Tampa



PVC

Medida	Ref.	U/	n.º	Ref.	U/Pallet	€
200x200	34021	6	A-1	E702004	400	18,93
300x300	34022	3	A-11	E703004	165	42,51
400x400	34023	2	A-19	E704004	64	55,26
550x550	34053	2	A-17	E705504	38	152,81

Tapa con cerco **"Peatonal"**. / *Tampa com aro "Pedestre".*

Rejilla
Grelha



PVC

Medida	Ref.	U/	n.º	Ref.	U/Pallet	€
200x200	34030	6	A-1	E742004	400	18,93
300x300	34031	3	A-11	E743004	165	42,51
400x400	34032	2	A-19	E744004	64	55,26
550x550	34059	2	A-17	E745504	38	152,81

Rejillas con cerco **"Peatonal"**. / *Grelha com aro "Pedestre".*

Consulte las condiciones exclusivas que Amado Salvador puede ofrecerle en productos de Jimten

Tapa
Tampa



PVC

Medida	Ref.	U/	n.º	Ref.	U/Pallet	€
200x200	**34024**	6	A-11	**E232004**	400	**30,73**
300x300	**34025**	3	A-8	**E233004**	165	**61,06**
350X350	**34026**	3	A-8	**E214004**	165	**75,37**
400x400	**34027**	2	A-19	**E234004**	64	**97,82**
550x550	**34029**	2	A-17	**E235304**	38	**216,07**

Tapa con cerco **"Reforzada"**. / *Tampa com aro "Reforçada".*

Rejilla
Grelha



PVC

Medida	Ref.	U/	n.º	Ref.	U/Pallet	€
200x200	**34033**	6	A-11	**E212004**	400	**30,73**
300x300	**34034**	3	A-8	**E213004**	165	**61,06**
350X350	**34035**	3	A-8	**E213504**	165	**75,37**
400x400	**34036**	2	A-19	**E214004**	64	**97,82**
550x550	**34038**	2	A-17	**E215304**	38	**216,07**

Tapa con cerco **"Reforzada"**. / *Tampa com aro "Reforçada".*

Sin
cerco

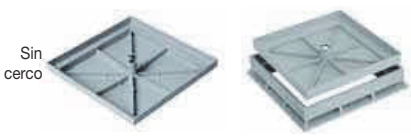

PP

Medida	Ref.	U/	n.º	Ref.	U/Pallet	€
200x200	**34066**	4	A-11	**E302204**	400	**21,63**
300x300	**34067**	3	A-8	**E303304**	165	**32,31**
350x350	**-**	-	-	**-**	-	
400x400	**34068**	2	A-19	**E304404**	64	**45,63**
550x550	**-**	-	-	**-**	-	

Tapa molde con cerco (Tapa **rellenable** que permite el mismo acabado del piso).
Tampa molde com aro. (Tampa rebaixada que pemite o mesmo acabamento do piso).

Medida	Ref.	U/	n.º	Ref.	U/Pallet	€
200x200	**34063**	4	A-1	**E292204**	400	**9,79**
300x300	**34064**	3	A-11	**E293304**	165	**13,07**
350x350	**-**	-	-	**-**	-	
400x400	**34065**	2	A-19	**E294404**	64	**17,66**
550x550	**-**	-	-	**-**	-	

Tapa molde (Tapa **rellenable** que permite el mismo acabado del piso).
Tampa molde. (Tampa rebaixada que pemite o mesmo acabamento do piso).

Sin
cerco

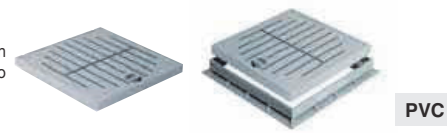

PVC

Medida	Ref.	U/	n.º	Ref.	U/Pallet	€
300x300	**34082**	3	A-8	**1333304**	150	**45,65**
400x400	**34083**	2	A-19	**1334404**	104	**61,75**

Tapa con cerco **"Peatonal"** antideslizante "Safestep"
Tampa com aro "Pedestre" antiderrapante "Safestop".

Medida	Ref.	U/	n.º	Ref.	U/Pallet	€
300x300	**34080**	3	A-11	**0333004**	270	**30,61**
400x400	**34081**	2	A-19	**0334004**	156	**49,00**

Tapa sin cerco **"Peatonal"** antideslizante "Safestep"
Tampa sem aro "Pedestre" antiderrapante "Safestop".

Ø DE BOCAS DEL CUERPO Y DE LA ALARGADERA "ARQUETAS CUADRADAS"
Ø DAS BOCAS DO CORPO CAIXA E DO AUMENTO DAS "CAIXAS QUADRADAS"

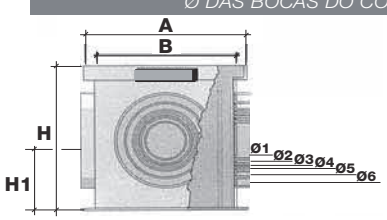

Med.	200x200	300x300	400x400	550x550*
A	189	286	384	535
B	161	253	355	500
H	200	297	397	520
H1	100	140	200	255
Ø Salida / Ø Saída Ø1	75	75	100	160
Ø2	90	90	125	200
Ø3	110	110	140	250
Ø4	-	125	160	315
Ø5	-	160	200	-
Ø6	-	-	250	-

***** Sólo en 550x550, 3 bocas son hembra (entradas) y 1 boca es macho (salida)
** Só em 550x550, 3 bocas são fêmea (entrada) e 1 boca é macho (saída).*

- Las arquetas **JIMTEN** se fabrican con diferentes diámetros de bocas, adecuados a las tuberías de diámetros standards, cumpliendo las **NORMAS** UNE 53112 o UNE 53114 (Ø 75, 90, 110, 125, 160, 200, 250, 315).
- As caixas JIMTEN são fabricadas em diferentes diâmetros de bocas, adequados para tubagens de diâmetro standard, cumprindo as NORMAS UNE 53112 ou UNE 53114 (Ø 75, 90, 110, 125, 160, 200, 250, 315).

Consulte las condiciones exclusivas que Amado Salvador puede ofrecerle en productos de Jimten

Canalones | Caleiras

Serie Ovation® | Série Ovation®

Serie Elite - Alfa | Série Elite - Alfa

Serie Circular | Série Circular

Serie Omega | Série Omega

Pluviales

EDIFICACIÓN

Nicoll

aliaxis

Consulte las condiciones exclusivas que Amado Salvador puede ofrecerle en productos de Jimten



Canalones
Caleiras

TECHTAN® Ver pág.189

	Serie Ovation®	Serie Alfa-Elite	Serie Circular		Serie Omega
Superficie máxima (en m²) de cubierta plana servida por una bajante. *Superfície máxima (em m²) de coberta plana servida por uma descida.*	65 m²	65 a 70 m² según modelo de bajante *segundo o modelo de descida*	65 m²	100 m²	70 m²
Modelo de Canalón *Modelo de Caleira*					
Modelo de Canalón *Modelo de Caleira*	LG28 a encolar *a colar*	LG30 a encolar *a colar*	LG25 a encolar *a colar*	LG33 a encolar *a colar*	R517 con junta *com junta*
Colores disponibles *Cores disponíveis*	BLANCO / *BRANCO* ARENA / *AREIA* MARRÓN / *CASTANHO* NEGRO / *PRETO* COBRE / *COBRE*	BLANCO / *BRANCO* ARENA / *AREIA*	BLANCO / *BRANCO* ARENA / *AREIA* GRIS / *CINZA*		BLANCO / *BRANCO* NEGRO / *PRETO* MARRÓN / *CASTANHO*

Elección del tubo de bajante / *Eleição do tubo de descida*

	LG 28		LG 30		LG 25	LG 33	Omega
Forma de la bajante *Copia da descida*	○	⬭	○	□	○	○	□
Medidas de las bajantes *Eleição do tubo de descida*	80	90 x 56	Ø80	73 x 100	Ø80	Ø100	65 x 65

Resistencia a los rayos UV.
Canalón expuesto durante 1.600 horas a los rayos ultravioletas y a ciclos lluvia /evaporación. Con posterioridad al ensayo, se comprueba que la resistencia a los cambios de calor y a los choques se encuentra dentro de los parámetros requeridos por la norma.

Resistência aos raios UV.

Caleira exposta por 1.600 horas a raios ultravioleta e ciclos de chuva / evaporação. Após ao ensaio, verifica-se que a resistência a mudanças de calor e choques encontra-se dentro dos parâmetros exigidos pela norma.

Resistencia a los choques mecánicos y a la rotura.
Ensayos mediante ciclos frío/calor, a 100 °C durante 30' seguidos de enfriamiento a temperatura ambiente. No debiendo existir ninguna deformación o alteración superficial.

Resistência aos choques mecânicos e à ruptura.

Ensaios mediante ciclos frio/calor, a 100 °C durante 30' consecutivos de esfriamento a temperatura ambiente. Não devendo haver nenhuma deformação ou alteração superficial.

Resistencia al hielo.
Para comprobar la resistencia a bajas temperaturas, se realiza un ensayo de choque después de una hora a bajas temperaturas.

Resistência ao gelo.

Para verificar a resistência a baixas temperaturas, um ensaio de impacto é realizado após uma hora a baixas temperaturas.

Resistencia a tormentas violentas.
Estanqueidad: cinco ciclos de 15 min. de agua caliente a 50 °C seguidos de 10 min. de agua fría a 15 °C, no debiendo existir ninguna fuga.

Resistência a tempestades violentas.

Aperto: cinco ciclos de 15 min. de água quente a 50 ° C, seguido de 10 min. de água fria a 15 ° C, não devendo haver enhuma fuga.

Resistencia a la acción corrosiva de la contaminación y a los ácidos.
Resistência à ação corrosiva da poluição e aos ácidos.

Consulte las condiciones exclusivas que Amado Salvador puede ofrecerle en productos de Jimten

CANALÓN / *CALEIRA* Serie Ovation® 28

Colores Ral aproximado / *Cores Ral aproximado*

Blanco *Branco* 9010	Arena *Areia* 1015	Marrón *Castanho* 8017	Negro *Preto* 9011	Cobre *Cobre* 8007

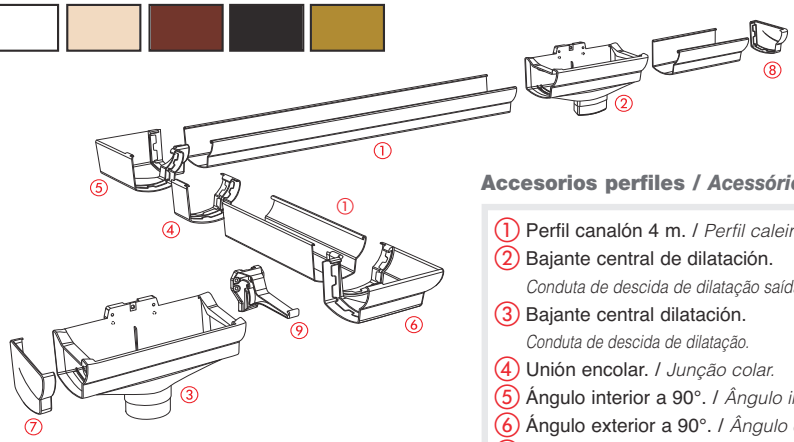

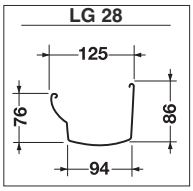

Accesorios perfiles / *Acessórios Perfil caleira*

① Perfil canalón 4 m. / *Perfil caleira 4 m.*
② Bajante central de dilatación.
Conduta de descida de dilatação saída oval.
③ Bajante central dilatación.
Conduta de descida de dilatação.
④ Unión encolar. / *Junção colar.*
⑤ Ángulo interior a 90°. / *Ângulo interior 90°.*
⑥ Ángulo exterior a 90°. / *Ângulo exterior 90°.*
⑦ Tapa accesorios izquierda. / *Tampa acessório esquerda.*
Tapa accesorios derecha. / *Tampa acessório direita.*
⑧ Tapa canalón izquierda. / *Tampa caleira esquerda.*
Tapa canalón derecha. / *Tampa caleira direita.*
⑨ Gancho fijación invisible. / *Gancho de fixação invisível.*



Modelo	Ref.		m/Fardo	n.°	€/m
LG28B	44001	○	20	-	10,75
LG28S	44002	○	20	-	10,75
*LG28M	44003	●	20	-	13,03
*LG28N	44005	●	20	-	13,03
*LG28C	44007	●	20	-	18,78

Perfil canalón, 4 m.
Perfil caleira,| 4 m.



Modelo	Ref.		U/	n.°	€
NAD289B	44015	○	5	-	13,37
NAD289S	44016	○	5	-	13,37
*NAD289M	44017	●	5	-	14,45
*NAD289N	44019	●	5	-	14,45
*NAD289C	44021	●	5	-	25,55

Bajante de dilatación SALIDA OVAL, 90 x 56.
Conduta de descida de dilatação SAÍDA OVAL, 90 x 56.
No encolar al perfil. / *Não colar ao perfil.*



Modelo	Ref.		U/	n.°	€
AIC28B	44022	○	5	-	7,85
AIC28S	44023	○	5	-	7,85
*AIC28M	44024	●	5	-	8,53
*AIC28N	44026	●	5	-	8,53
*AIC28C	44028	●	5	-	14,09

Ángulo interior, 90°.
Ângulo interior, 90°.



Modelo	Ref.		U/	n.°	€
NAD28B	44008	○	5	-	11,15
NAD28S	44009	○	5	-	11,15
*NAD28M	44010	●	5	-	11,96
*NAD28N	44012	●	5	-	11,96
*NAD28C	44014	●	5	-	24,78

Bajante de dilatación SALIDA TUBULAR, Ø80.
Conduta de descida de dilatação SAÍDA TUBULAR, Ø80.
No encolar al perfil. / *Não colar ao perfil.*

Consulte las condiciones exclusivas que Amado Salvador puede ofrecerle en productos de Jimten



Modelo	Ref.		U/	n.º	€
AEC28B	44029	○	5	-	7,85
AEC28S	44030	○	5	-	7,85
*AEC28M	44031	●	5	-	8,53
*AEC28N	44033	●	5	-	8,53
*AEC28C	44035	●	5	-	14,09

Ángulo exterior, 90°.
Ângulo exterior, 90°.



Modelo	Ref.		U/	n.º	€
JNC28B	44050	○	10	-	3,21
JNC28S	44051	○	10	-	3,21
*JNC28M	44052	●	10	-	3,54
*JNC28N	44054	●	10	-	3,54
*JNC28C	44056	●	10	-	6,54

Unión de encolar.
Junção de colar.



Modelo	Ref.		U/	n.º	€
FG28B	44057	○	10	-	3,02
FG28S	44058	○	10	-	3,02
*FG28M	44059	●	10	-	3,30
*FG28N	44061	●	10	-	3,30
*FG28C	44063	●	10	-	4,40

Tapa canalón izquierda. / *Tampa caleira esquerda.*



Modelo	Ref.		U/	n.º	€
FD28B	44064	○	10	-	3,02
FD28S	44065	○	10	-	3,02
*FD28M	44066	●	10	-	3,30
*FD28N	44068	●	10	-	3,30
*FD28C	44070	●	10	-	4,40

Tapa canalón derecha. / *Tampa caleira direita.*



Modelo	Ref.		U/	n.º	€
FGC28B	44071	○	10	-	3,02
FGC28S	44072	○	10	-	3,02
*FGC28M	44073	●	10	-	3,30
*FGC28N	44075	●	10	-	3,30
*FGC28C	44077	●	10	-	4,40

Tapa accesorio izquierda. / *Tampa acessório esquerda.*



Modelo	Ref.		U/	n.º	€
FDC28B	44078	○	10	-	3,02
FDC28S	44079	○	10	-	3,02
*FDC28M	44080	●	10	-	3,30
*FDC28N	44082	●	10	-	3,30
*FDC28C	44084	●	10	-	4,40

Tapa accesorio derecha. / *Tampa acessório direita.*



Modelo	Ref.		U/	n.º	€
JND28B	44092	○	10	-	23,10
JND28S	44093	○	10	-	23,10
*JND28M	44094	●	10	-	23,10
*JND28N	44096	●	10	-	23,10
*JND28C	44098	●	10	-	28,08

Unión de dilatación. / *Junção de dilatação.*



Modelo	Ref.		U/	n.º	€
BHG28B	44085	○	50	-	2,46
BHG28S	44086	○	50	-	2,46
*BHGB28M	44087	●	50	-	2,72
*BHGB28N	44089	●	50	-	2,72
*BHGB28C	44091	●	50	-	4,36

Gancho de fijación invisible. / *Gancho de fixação invisível.*

Para encolar: Usar adhesivo Jimten. / *Para colar: Usar cola Jimten.*

Consulte las condiciones exclusivas que Amado Salvador puede ofrecerle en productos de Jimten

Fabricadas con material estabilizado contra las radiaciones ultravioleta. / *Fabricadas com material estabilizado contra as radiações ultravioleta.*

CANALÓN / *CALEIRA* Serie Elite - Alfa

Colores Ral aproximado
Cores Ral aproximado

Blanco	Arena
Branco	*Areia*
9003	1015

Dimensiones del perfil (mm)
Dimensões do perfil (mm)

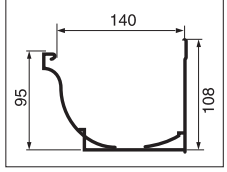

Canalón Serie Alfa / *Caleira Serie Alfa*

① **LG30 -** Perfil canalón. / *Perfil caleira.*
② **NAD30 -** Bajante dilatación salida tubular. / *Conduta de descida de dilatação saída tubular.*
③ **NAD307 -** Bajante dilatación salida rectangular. / *Conduta de descida de dilatação saída rectangular.*
④ **JNC30 -** Unión encolar. / *Junção colar.*
⑤ **AIC30 -** Ángulo interior 90º. / *Ângulo interior. 90º*
⑥ **AEC30 -** Ángulo exterior 90º. / *Ângulo exterior. 90º*
⑦ **FGC30 -** Tapa accesorio izquierda. / *Tampa acessório esquerda.*
FDC30 - Tapa accesorio derecha. / *Tampa acessório direita.*
⑧ **FG30 -** Tapa canalón izquierda. / *Tampa caleira esquerda.*
FD30 - Tapa canalón derecha. / *Tampa caleira direita.*
⑨ **GB30P -** Gancho de fijación invisible. / *Gancho de fixação invisível.*
⑩ **BHGB30 -** Gancho de fijación invisible. / *Gancho de fixação invisível.*



Modelo	Ref.		m/Fardo	n.º	€/m
LG30B	36001	○	20	-	16,63
LG30S	36002	●	20	-	16,63

Perfil canalón, 4m. / *Perfil caleira, 4m.*



Modelo	Ref.		U/	n.º	€
JNC30B	36101	○	10	A-2	3,92
JNC30S	36102	●	10	A-2	3,92

Unión encolar. / *Junção colar.*



Modelo	Ref.		U/	n.º	€
AIC30B	36081	○	5	A-11	10,35
AIC30S	36082	●	5	A-11	10,35

Ángulo interior. / *Ângulo interior.*



Modelo	Ref.		U/	n.º	€
AEC30B	36091	○	5	A-11	10,35
AEC30S	36092	●	5	A-11	10,35

Ángulo exterior. / *Ângulo exterior.*

Consulte las condiciones exclusivas que Amado Salvador puede ofrecerle en productos de Jimten



Modelo	Ref.		U/	n.º	€
NAD30B	36021	○	5	A-32	14,89
NAD30S	36022	●	5	A-32	14,89

Bajante de dilatación SALIDA TUBULAR, Ø80.
Conduta de descida de dilatação SAÍDA TUBULAR, Ø80.
No encolar al perfil. / *Não colar ao perfil.*



Modelo	Ref.		U/	n.º	€
NAD307B	36031	○	5	A-32	19,41
NAD307S	36032	●	5	A-32	19,41

Bajante de dilatación SALIDA RECTANGULAR.
Conduta de descida de dilatação SAÍDA RECTANGULAR.
No encolar al perfil. / *Não colar ao perfil.*



Modelo	Ref.		U/	n.º	€
FDC30B	36041	○	10	A-1	4,37
FDC30S	36042	●	10	A-1	4,37

Tapa accesorio derecha. / *Tampa acessório direita.*



Modelo	Ref.		U/	n.º	€
FGC30B	36061	○	10	A-33	4,37
FGC30S	36062	●	10	A-33	4,37

Tapa accesorio izquierda. / *Tampa acessório esquerda.*



Modelo	Ref.		U/	n.º	€
FG30B	36111	○	10	A-1	4,37
FG30S	36112	●	10	A-1	4,37

Tapa canalón izquierda. / *Tampa caleira esquerda.*



Modelo	Ref.		U/	n.º	€
FD30B	36121	○	10	A-1	4,37
FD30S	36122	●	10	A-1	4,37

Tapa canalón derecha. / *Tampa caleira direita.*



Modelo	Ref.		U/	n.º	€
GB30PB	36131	○	50	A-11	2,83
GB30PS	36132	●	50	A-11	2,83

Gancho de fijación invisible. / *Gancho de fixação invisível.*



Modelo	Ref.		U/	n.º	€
BHGB30B	33030470	○	50	-	2,69
BHGB30S	33030420	●	50	-	2,69

Gancho de fijación invisible. / *Gancho de fixação invisível.*

Para encolar: Usar adhesivo Jimten. / *Para colar: Usar cola Jimten.*

Consulte las condiciones exclusivas que Amado Salvador puede ofrecerle en productos de Jimten

CANALÓN / *CALEIRA* Serie Circular 25

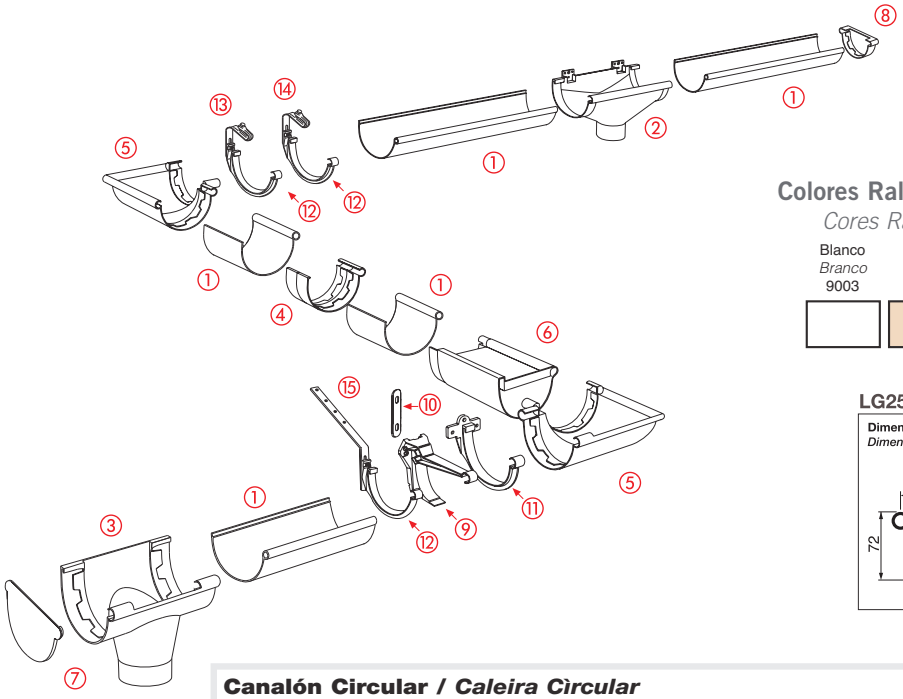

Colores Ral aproximado

Cores Ral aproximado

Blanco *Branco* 9003	Arena *Areia* 1015	Gris *Cinza* 7040

LG25

Dimensiones del perfil (mm)
Dimensões do perfil (mm)

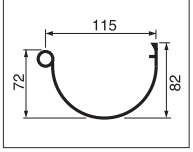

Canalón Circular / *Caleira Circular*

① **LG25 -** Perfil canalón. / *Perfil caleira.*
② **NAD25 -** Bajante dilatación salida tubular. / *Conduta de descida de dilatação.*
③ **NAC25 -** Bajante de encolar salida tubular. / *Conduta de descida de colar.*
④ **JNC25 -** Unión de encolar. / *Junção de colar.*
⑤ **ANC25 -** Ángulo universal 90º. / *Ângulo universal colar. 90º*
⑥ **JND25 -** Unión de dilatación. / *União de dilatação.*
⑦ **FCN25 -** Tapa accesorio izquierda/derecha. / *Tampa acessório (direita ou esquerda).*
⑧ **FCG25 -** Tapa canalón izquierda/derecha. / *Tampa caleira (direita ou esquerda).*
⑨ **BHGB25 -** Gancho de fijación invisible. / *Gancho de fixação invisível.*
⑩ **KCB25 -** Cremallera gancho fijación invisible. / *Fecho gancho de fixação invisível.*
⑪ **GB25P -** Gancho de fijación tradicional. / *Gancho de fixação tradicional.*
⑫ **BERGO25 -** Gancho fijación para soporte metálico. / *Gancho de fixação para suporte metálico.*
⑬ **EO70G -** Abrazadera para cubierta ondulada. / *Abraçadeira para cobertura ondulada.*
⑭ **CT -** Abrazadera para teja / *Abraçadeira para telha.*
⑮ **HCC25 -** Prolong. ganchos en chapa galvanizada 235mm. / *Prolong. ganchos em chapa galvanizada 235 mm.*
HCL25 - Prolong. ganchos en chapa galvanizada 335mm. / *Prolong. ganchos em chapa galvanizada 335 mm.*
HCL50 - Prolong. ganchos en chapa galvanizada 615mm. / *Prolong. ganchos em chapa galvanizada 615 mm.*



Modelo	Ref.		m/Fardo	n.º	€/m
LG25	37003	●	40 m	-	5,11
LG25B	37001	○	40 m	-	5,11
LG25S	37002	●	40 m	-	5,11

Perfil canalón, 4 m. / *Perfil caleira 4 m.*



Modelo	Ref.		U/	n.º	€
NAC25	37023	●	10	A-31	6,66
NAC25B	37021	○	10	A-31	6,66
NAC25S	37022	●	10	A-31	6,66

Bajante de encolar, Ø80. / *Conduta de descida de colar, Ø80.*

Consulte las condiciones exclusivas que Amado Salvador puede ofrecerle en productos de Jimten



Modelo	Ref.		U/	n.º	€
NAD25	37013	●	10	A-32	9,27
NAD25B	37011	○	10	A-32	9,27
NAD25S	37012	●	10	A-32	9,27

Bajante de dilatación, Ø80.
Conduta de descida de dilatação, Ø80.
No encolar al perfil. / *Não colar ao perfil.*



Modelo	Ref.		U/	n.º	€
ANC25	37043	●	10	A-30	8,46
ANC25B	37041	○	10	A-30	8,46
ANC25S	37042	●	10	A-30	8,46

Ángulo universal encolar. / *Ângulo universal colar.*



Modelo	Ref.		U/	n.º	€
JNC25	37033	●	10	A-1	1,58
JNC25B	37031	○	10	A-1	1,58
JNC25S	37032	●	10	A-1	1,58

Unión encolar. / *Junção colar.*



Modelo	Ref.		U/	n.º	€
FCG25	37133	●	10	A-1	1,17
FCG25B	37131	○	10	A-1	1,17
FCG25S	37132	●	10	A-1	1,17

Tapa canalón universal (derecha ó izquierda).
Tampa caleira universal (direita ou esquerda)..



Modelo	Ref.		U/	n.º	€
JND25	37273	●	10	A-31	15,84
JND25B	37271	○	10	A-31	15,84
JND25S	37272	●	10	A-31	15,84

Unión dilatación. / *União dilatação.*



Modelo	Ref.		U/	n.º	€
FCN25	37123	●	10	A-1	1,17
FCN25B	37121	○	10	A-1	1,17
FCN25S	37122	●	10	A-1	1,17

Tapa accesorio universal (derecha ó izquierda).
Tampa acessório universal (direita ou esquerda)..



Modelo	Ref.		U/	n.º	€
BHGB25	37103	●	50	A-31	1,71
BHGB25B	37101	○	50	A-31	1,71
BHGB25S	37102	●	50	A-31	1,71

Unión dilatación. / *União dilatação.*



Modelo	Ref.		U/	n.º	€
BER25P	37126	●	50	-	1,62
BER25PB	37124	○	50	-	1,62
BER25PS	37125	●	50	-	1,62

Gancho de fijación para soporte metálico.
Gancho de fixação para suporte metálico.

Consulte las condiciones exclusivas que Amado Salvador puede ofrecerle en productos de Jimten



Modelo	Ref.		U/	n.º	€
GB25P	37113		50	A-11	1,71
GB25PB	37111		50	A-11	1,71
GB25PS	37112		50	A-11	1,71

Gancho de fijación tradicional. / *Gancho de fixação tradicional.*



TECHTAN®, es un material compuesto ultra resistente de nueva formulación exclusiva. Ofrece la síntesis perfecta entre la resistencia característica del zinc y la gama de colores disponibles en aluminio. !Material tanto eficiente como elegante! Y ademas 100% reciclable. Los canalones TECHTAN® tienen una garantía de 30 anos, la primera en el mercado para un material compuesto. 406 / 5000

TECHTAN®, es un material compuesto ultra resistente de nueva formulación exclusiva. Ofrece la síntesis perfecta entre la resistencia característica del zinc y la gama de colores disponibles en aluminio. !Material tanto eficiente como elegante! Y ademas 100% reciclable. Los canalones TECHTAN® tienen una garantía de 30 anos, la primera en el mercado para un material compuesto. 406 / 5000.

TECHTAN®

GARANTÍA DE 30 AÑOS SATISFACCIÓN





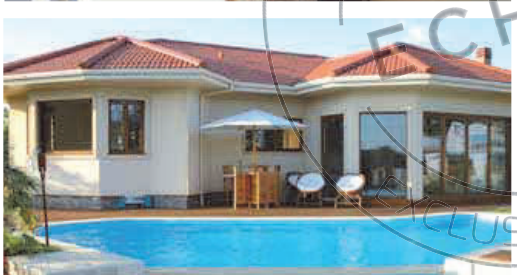



MATERIAU COMPOSITE TECHTAN EXCLUSIVITÉ

Consulte las condiciones exclusivas que Amado Salvador puede ofrecerle en productos de Jimten

CANALÓN / *CALEIRA* Serie Circular 33

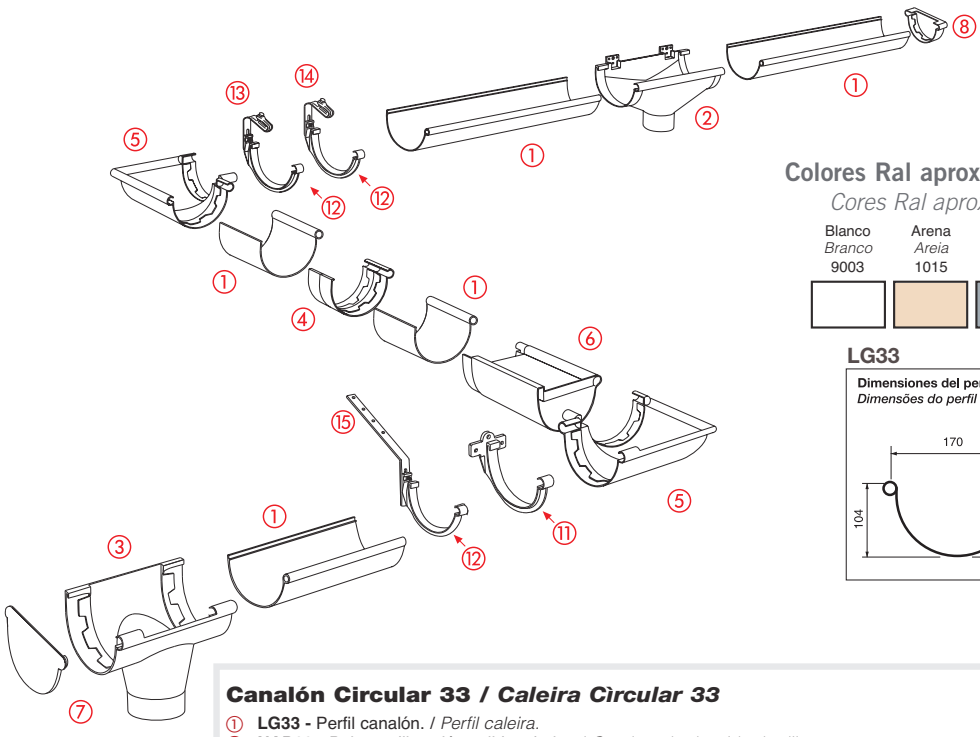

Colores Ral aproximado
Cores Ral aproximado

Blanco *Branco*	Arena *Areia*	Gris *Cinza*
9003	1015	7040

LG33

Dimensiones del perfil (mm)
Dimensões do perfil (mm)

Canalón Circular 33 / *Caleira Circular 33*

① **LG33 -** Perfil canalón. / *Perfil caleira.*
② **NAD33 -** Bajante dilatación salida tubular. / *Conduta de descida de dilatação.*
③ **NACV33 -** Bajante de encolar salida tubular. / *Conduta de descida de colar.*
④ **JNC33 -** Unión de encolar. / *Junção de colar.*
⑤ **ANC33 -** Ángulo universal 90º. / *Ângulo universal colar. 90º*
⑥ **JND33 -** Funda de dilatación. / *Forra de dilatação.*
⑦ **FCN33 -** Tapa accesorio izquierda/derecha. / *Tampa acessório (direita ou esquerda).*
⑧ **FCG33 -** Tapa canalón izquierda/derecha. / *Tampa caleira (direita ou esquerda).*
⑪ **GB33P -** Gancho de fijación tradicional. / *Gancho de fixação tradicional.*
⑫ **BER33P -** Gancho fijación para soporte metálico. / *Gancho de fixação para suporte metálico.*
⑬ **EO70G -** Abrazadera para cubierta ondulada. / *Abraçadeira para cobertura ondulada.*
⑭ **CT -** Abrazadera para teja. / *Abraçadeira para telha.*
⑮ **HCC25 -** Prolong. ganchos en chapa galvanizada 235mm. / *Prolong. ganchos em chapa galvanizada 235 mm.*
HCL25 - Prolong. ganchos en chapa galvanizada 335mm. / *Prolong. ganchos em chapa galvanizada 335 mm.*
HCL50 - Prolong. ganchos en chapa galvanizada 615mm. / *Prolong. ganchos em chapa galvanizada 615 mm.*



Modelo	Ref.		m/Fardo	n.º	€/m
LG33	37173		32	-	9,40
LG33S	37172		32	-	9,40
LG33B	37171		32	-	9,40

Perfil canalón, 4 m. / *Perfil caleira, 4 m.*



Modelo	Ref.		U/	n.º	€
JNC33	37203		10	-	2,07
JNC33S	37202		10	-	2,07
JNC33B	37201		10	-	2,07

Bajante de encolar, Ø80. / *Conduta de descida de colar, Ø80.*

Para encolar: Usar adhesivo Jimten. / *Para colar: Usar cola Jimten.*

Consulte las condiciones exclusivas que Amado Salvador puede ofrecerle en productos de Jimten



Modelo	Ref.		U/	n.°	€
NAD33	37263		6	-	17,38
NAD33S	37262		6	-	17,38
NAD33B	37261		6	-	17,38

Bajante de dilatación Ø100. No encolar al perfil.
Conduta de descida de dilatação Ø100. Não colar ao perfil.



Modelo	Ref.		U/	n.°	€
NAC33	37183		10	-	11,20
NAC33S	37182		10	-	11,20
NAC33B	37181		10	-	11,20

Bajante de encolar, Ø100.
Conduta de descida de colar, Ø100.



Modelo	Ref.		U/	n.°	€
ANC33	37193		10	-	9,85
ANC33S	37192		10	-	9,85
ANC33B	37191		10	-	9,85

Ángulo universal encolar. / *Ângulo universal colar.*



Modelo	Ref.		U/	n.°	€
FCG33	37233		10	-	2,77
FCG33S	37232		10	-	2,77
FCG33B	37231		10	-	2,77

Tapa universal canalón (derecha ó izquierda).
Tampa universal caleira (direita ou esquerda).



Modelo	Ref.		U/	n.°	€
JND33	37213		10	A-8	24,62
JND33S	37212		10	A-8	24,62
JND33B	37211		10	A-8	24,62

Unión dilatación. / *União dilatação.*



Modelo	Ref.		U/	n.°	€
FCN33	37223		10	A-1	3,88
FCN33S	37222		10	A-1	3,88
FCN33B	37221		10	A-1	3,88

Tapa universal accesorio (derecha ó izquierda).
Tampa universal acessório (direita ou esquerda).



Modelo	Ref.		U/	n.°	€
BER33P	37253		50	A-8	2,31
BER33PS	37252		50	A-8	2,31
BER33PB	37251		50	A-8	2,31

Gancho de fijación para soporte metálico.
Gancho de fixação para suporte metálico.



Modelo	Ref.		U/	n.°	€
GB33P	37243		50	A-9	2,50
GB33PS	37242		50	A-9	2,50
GB33PB	37241		50	A-9	2,50

Gancho de fijación tradicional. / *Gancho de fixação tradicional.*

Consulte las condiciones exclusivas que Amado Salvador puede ofrecerle en productos de Jimten

CANALÓN / *CALEIRA* Serie Omega

Colores Ral aproximado / *Cores Ral aproximado*

Blanco *Branco*	Negro *Negro*	Marrón *Castanho*
9016	9005	8019

Dimensiones del perfil (mm)
Dimensões do perfil (mm)

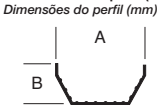

Medida nominal 114 mm

A	B	Largo/*Longo mm*
114	60	4

Otros modelos de la gama / *Outros modelos da gama*

⑥ **R394**

⑧ **R381**



⑬ **R393 - 87°30'**

⑩ **R388**

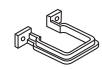

⑯ **Adaptador Omega - R396**
Adaptador Omega - R396

Medida nominal 65 mm

A	B	C
90	17	61

⑱ **Toma de gárgola - R14**
ATomada de gágula - R14

Medida nominal 65 mm

A	B	C	D	E
254	140	150	230	58

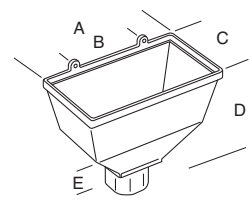

Canalón Serie Omega / *Caleira Série Omega*

① **R517 -** Perfil canalón. / *Perfil caleira.*
② **R378 -** Soporte para 1 tornillo. / *Suporte para 1 parafuso.*
R395 - Soporte para 2 tornillos. / *Suporte para 2 parafuso.*
③ **R379 -** Unión soporte con junta. / *União suporte com junta.*
④ **R383 -** Ángulo 90º / R374 - Ángulo 120º. / *R375 - Ângulo 135º / R370 - Ângulo 150º.*
R383 - Ângulo 90º / R374 - Ângulo 120º. / *R375 - Ângulo 135º / R370 - Ângulo 150º.*
⑤ **R376 -** Bajante central. / *Conduta de descida central.*
⑥ **R394 -** Bajante lateral. / *Conduta de descida lateral.*
⑦ **R380 -** Tapa externa (para perfil). / *Tampa externa (para perfil de caleira).*
⑧ **R381 -** Tapa interna (para accesorio). / *Tampa interna (para acessórios caleira).*
⑨ **R525 -** Tubo bajante cuadrado 2'5m. / *Tubo de descida quadrado (tramos de 2,5 m).*
⑩ **R388 -** Abrazadera para bajante. / *Abraçadeira.*
⑪ **R373 -** Abrazadera pegada a pared. / *Abraçadeira pegada à parede.*
⑫ **R390 -** Codo 67º 30'. / *Cotovelo 67º 30'.*
⑬ **R393 -** Codo 87º 30'. / *Cotovelo 87º 30'.*
⑭ **R392 -** Te 67º 30'. / *Te 67º 30'.*
⑮ **R389 -** Manguito de conexión tubo-tubo. / *União quadrada.*
⑯ **R396 -** Adaptador Omega. / *Adaptador Omega.*
⑰ **R391 -** Pie de bajante. / *Pé de conduta de descida.*
⑱ **R14 -** Toma de gárgola. / *Tomada de gárgula.*
⑲ **R400 -** Injerto multiposicional. / *Enxerto multiposicional.*

⑲ **Injerto multiposicional - R400**
Enxerto multiosicional - R400

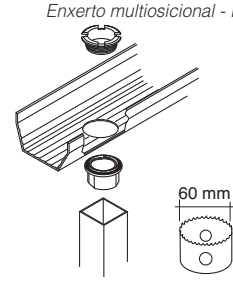

Una solución simple para crear salidas en cualquier posición del perfil.
Válido para bajante cuadrada y tubular.
Uma solução simples para criar saidas em qualquer pocição do perfil.
Válido para conduta de descida quadrada e tubular.

Consulte las condiciones exclusivas que Amado Salvador puede ofrecerle en productos de Jimten



Modelo	Ref.		m/Fardo	n.º	€/m
R517	41001	○	20m	-	10,75
R517	41005	●	20m	-	10,75
R517	41006	●	20m	-	10,75

Perfil canalón, 4 m. / *Perfil caleira, 4 m.*



Modelo	Ref.		U/	n.º	€
R378	41011	○	50	A-2	2,97
R378	41015	●	50	A-2	2,97
R378	41016	●	50	A-2	2,97

Soporte para 1 tornillo. / *Suporte para 1 parafuso.*



Modelo	Ref.		U/	n.º	€
R395	41171	○	50	A-11	3,60
R395	41175	●	50	A-11	3,60
R395	41176	●	50	A-11	3,60

Soporte para 2 tornillos. / *Suporte para 2 parafusos.*



Modelo	Ref.		U/	n.º	€
R379	41021	○	5	A-2	6,47
R379	41025	●	5	A-2	6,47
R379	41026	●	5	A-2	6,47

Unión soporte con junta. / *União suporte com junta.*



Modelo	Ref.		U/	n.º	€
R383	41031	○	5	A-11	10,09
R383	41035	●	5	A-11	10,09
R383	41036	●	5	A-11	10,09

Ángulo 90°. / *Ângulo 90º.*



Modelo	Ref.		U/	n.º	€
R376	41041	○	5	A-8	11,07
R376	41045	●	5	A-8	11,07
R376	41046	●	5	A-8	11,07

Bajante central. / *Conduta de descida central.*



Modelo	Ref.		U/	n.º	€
R374	41181	○	5	A-2	12,57
R374	41185	●	5	A-2	12,57
R374	41186	●	5	A-2	12,57

Ángulo 120°. / *Ângulo 120º*



Modelo	Ref.		U/	n.º	€
R394	41051	○	5	A-11	10,55
R394	41055	●	5	A-11	10,55
R394	41056	●	5	A-11	10,55

Bajante lateral. / *Conduta de descida lateral.*

Consulte las condiciones exclusivas que Amado Salvador puede ofrecerle en productos de Jimten



Modelo	Ref.		U/	n.º	€
R375	41191	○	5	A-1	12,57
R375	41195	●	5	A-1	12,57
R375	41196	●	5	A-1	12,57

Ángulo 135°. / *Ângulo 135°*



Modelo	Ref.		U/	n.º	€
R380	41071	○	25	A-2	2,74
R380	41075	●	25	A-2	2,74
R380	41076	●	25	A-2	2,74

Tapa externa (para perfil canalón).
Tampa externa (para perfil de caleira).



Modelo	Ref.		U/	n.º	€
R370	41201	○	5	A-1	12,57
R370	41206	●	5	A-1	12,57

Ángulo 150°. / *Ângulo 150°.*



Modelo	Ref.		U/	n.º	€
R381	41061	○	15	A-10	1,74
R381	41065	●	15	A-10	1,74
R381	41066	●	15	A-10	1,74

Tapa interna (para accesorios canalón).
Tampa interna (para acessórios caleira).

BAJANTE / *CONDUTA DE DESCIDA* Serie Omega



Modelo	Ref.		U/	n.º	€/m
R525	41081	○	15	-	8,39
R525	41085	●	15	-	8,39
R525	41086	●	15	-	8,39

Tubo bajante cuadrado, 65x65 mm (tramos de 2,5 m).
Tubo de descida quadrado, 65x65 mm (tramos de 2,5 m).



Modelo	Ref.		U/	n.º	€
R390	41121	○	10	A-2	3,63
R390	41125	●	10	A-2	3,63
R390	41126	●	10	A-2	3,63

Codo 67° 30', 65 mm.* / *Cotovelo 67° 30', 65 mm.*



Modelo	Ref.		U/	n.º	€
R388	41091	○	20	A-1	1,51
R388	41095	●	20	A-1	1,51
R388	41096	●	20	A-1	1,51

Abrazadera, 65 mm. / *Abraçadeira, 65 mm.*



Modelo	Ref.		U/	n.º	€
R393	41111	○	10	A-11	4,10
R393	41115	●	10	A-11	4,10
R393	41116	●	10	A-11	4,10

Codo 87° 30', 65 mm.* / *Cotovelo 87° 30', 65 mm.**

* La conexión macho entra en el interior del tubo bajante. */ A ligação macho entra no interior do tubo de descida.*

Para encolar: Usar adhesivo Jimten. / *Para colar: Usar cola Jimten.*

Consulte las condiciones exclusivas que Amado Salvador puede ofrecerle en productos de Jimten



Modelo	Ref.		U/	n.°	€
R373	41211	○	50	A-10	2,89
R373	41215	●	50	A-10	2,89
R373	41216	●	50	A-10	2,89

Abrazadera pegada a pared. / *Abraçadeira pegada à parede.*



Modelo	Ref.		U/	n.°	€
R392	41131	○	10	A-8	6,57
R392	41135	●	10	A-8	6,57
R392	41136	●	10	A-8	6,57

Te 67° 30'.* / *Te 67º 30' **



Modelo	Ref.		U/	n.°	€
R389	41101	○	20	A-11	2,28
R389	41105	●	20	A-11	2,28
R389	41106	●	20	A-11	2,28

Manguito de conexión tubo-tubo para bajante.*
União quadrada.



Modelo	Ref.		U/	n.°	€
R396	41151	○	10	A-2	6,33
R396	41155	●	10	A-2	6,33
R396	41156	●	10	A-2	6,33

Adaptador Omega, 65x65x90 * (Cotas en pág. 192).
Adaptador Omega, 65x65x90. (Dimensões em pag. 192).*



Modelo	Ref.		U/	n.°	€
R400	41161	○	10	A-10	9,53
R400	41165	●	10	A-10	9,53
R400	41166	●	10	A-10	9,53

Injerto multiposicional, 65x65 M.
Enxerto multiposicional, 65x65 M.



Modelo	Ref.		U/	n.°	€
R391	41141	○	10	A-2	3,04
R391	41145	●	10	A-2	3,04
R391	41146	●	10	A-2	3,04

Pie de bajante. / *Pé de conduta de descida.*



Modelo	Ref.		U/	n.°	€
R14	41221	○	5	A-9	21,01
R14	41225	●	5	A-9	21,01
R14	41226	●	5	A-9	21,01

Toma de gárgola. (Cotas en pág. 192).
Tomada de gárgula. (Dimensões em pag. 192)

***** La conexión macho entra en el interior del tubo bajante. */ A ligação macho entra no interior do tubo de descida.*

Consulte las condiciones exclusivas que Amado Salvador puede ofrecerle en productos de Jimten

BAJANTE / *CONDUTA DE DESCIDA* Ovation® 28

Colores Ral aproximado / *Cores Ral aproximado*

Blanco *Branco* 9010	Arena *Areia* 1015	Marrón *Castanho* 8017	Negro *Preto* 9011	Cobre *Cobre* 8007

Accesorios bajante / *Acessórios conduta de descida*

① Tubo bajante, longitud 4 m.
Tubo de descida.
② Codo macho-hembra 45°.
Cotovelo de conduta de descida macho-fêmea 45º.
③ Codo macho-hembra 87°.
Cotovelo de conduta de descida macho-fêmea 87º.
④ Codo de orientación macho-hembra 90°.
Cotovelo de orientação macho-fêmea 90º.
⑤ Manguito macho-hembra.
Casquilho conduta de descida macho-fêmea.
⑥ Brida.
Abraçadeira.
⑦ Tapón transición 90x56 hembra, Ø110 macho.
Tampão de transição 90x56 fêmea, Ø110 macho.

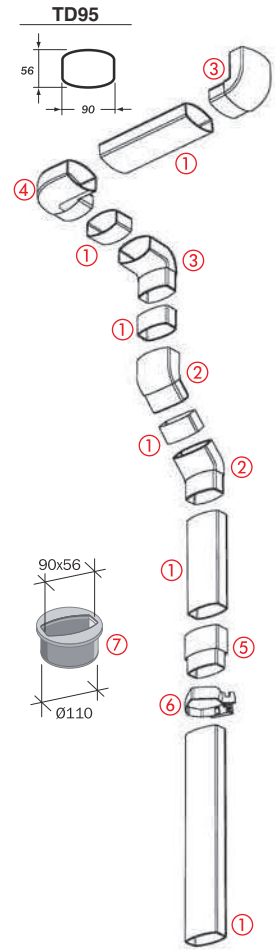



Modelo	Ref.		m/fardo	n.º	€/m
TD95B	44185		40	-	9,12
TD95S	44186		40	-	9,12
*TD95M	44187		40	-	11,21
*TD95N	44189		40	-	11,21
*TD95C	44191		40	-	16,35

Tubo bajante 4 m - 90x56.
Tubo de descida 4 m - 90x56.



Modelo	Ref.		m/fardo	n.º	€
CN6GTB	44199		10	-	5,97
CN6GTS	44200		10	-	5,97
*CN6GTM	44201		10	-	7,12
*CN6GTN	44203		10	-	7,12
*CN6GTC	44205		10	-	12,46

Codo bajante macho-hembra. Ángulo 67° 30'.
Cotovelo de conduta de descida macho-fêmea. Ângulo 67º 30'.



Modelo	Ref.		U/	n.º	€
CN4GTB	44192		10	-	4,61
CN4GTS	44193		10	-	4,61
*CN4GTM	44194		10	-	5,19
*CN4GTN	44196		10	-	5,19
*CN4GTC	44198		10	-	9,03

Codo bajante l 90 x 56. Macho-hembra 45°.
Cotovelo de conduta de descida macho - fêmea. Ângulo 45º.

Para encolar: Usar adhesivo Jimten. / *Para colar: Usar cola Jimten.*

Consulte las condiciones exclusivas que Amado Salvador puede ofrecerle en productos de Jimten



Modelo	Ref.		U/	n.º	€
CN8GTB	44206	○	10	-	5,33
CN8GTS	44207	○	10	-	5,33
*CN8GTM	44208	●	10	-	6,06
*CN8GTN	44210	●	10	-	6,06
*CN8GTC	44212	●	10	-	10,66

Codo bajante l 90 x 56. Macho-hembra 90°.
Cotovelo de conduta de descida macho-fêmea. Ângulo 87º 30'.



Modelo	Ref.		U/	n.º	€
CN9PGTB	44220	○	10	-	7,36
CN9PGTS	44221	○	10	-	7,36
*CN9PGTM	44222	●	10	-	8,17
*CN9PGTN	44224	●	10	-	8,17
*CN9PGTC	44226	●	10	-	18,75

Codo bajante de orientación l 90 x 56 (giro eje 90°). Macho-hembra 90°
Cotovelo de conduta de descida macho-fêmea. Ângulo 87º 30'.



Modelo	Ref.		U/	n.º	€
CN9GTB	44213	○	10	-	5,66
CN9GTS	44214	○	10	-	5,66
*CN9GTM	44215	●	10	-	6,39
*CN9GTN	44217	●	10	-	6,39
*CN9GTC	44219	●	10	-	11,21

Codo bajante de orientación l 90 x 56. Macho-hembra 90°
Cotovelo de conduta de descida macho-fêmea. Ângulo 87º 30'.



Modelo	Ref.		U/	n.º	€
ZNGTB	44227	○	10	-	3,72
ZNGTS	44228	○	10	-	3,72
*ZNGTM	44229	●	10	-	4,32
*ZNGTN	44231	●	10	-	4,32
*ZNGTC	44233	●	10	-	6,65

Manguito bajante l 90 x 56. Macho-hembra.
Casquilho conduta de descida macho-fêmea.



Modelo	Ref.		U/	n.º	€
REP95B	44343	○	1	-	58,00
REP95S	44344	○	1	-	58,00

Recuperador de aguas pluviales l 90 x 56.
Recuperador da águas da chuva.



Modelo	Ref.		U/	n.º	€
CONGAB	44234	○	10	-	4,00
CONGAS	44235	○	10	-	4,00
*CONGAM	44236	●	10	-	4,00
*CONGAN	44238	●	10	-	4,00
*CONGAC	44240	●	10	-	4,00

Brida l 90 x 56. / *Abraçadeira.*



Modelo	Ref.		U/	n.º	€
MTO110	44241	●	10	-	1,67

Tapón transición canalón ovación l 110.
Tampão de transição 90x56 fêmea, Ø110 macho.



Modelo	Ref.		U/	n.º	€
GAB28	44099	●	1	-	4,87

Plantilla para corte perfil 28 y tubo bajante 90x56.
Gabarit de corte perfil 28 e tubo de descida 90x56.

Consulte las condiciones exclusivas que Amado Salvador puede ofrecerle en productos de Jimten

BAJANTE / CONDUTA DE DESCIDA Rectangular 100x73

Colores Ral aproximado
Cores Ral aproximado

Blanco *Branco*	Arena *Areia*
9003	1015

Dimensiones del tubo (mm)
Dimensões do tubo (mm)

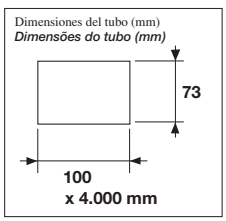

Otros modelos de la gama:
Outros modelos da gama:

⑦ **MMR70**

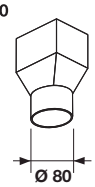

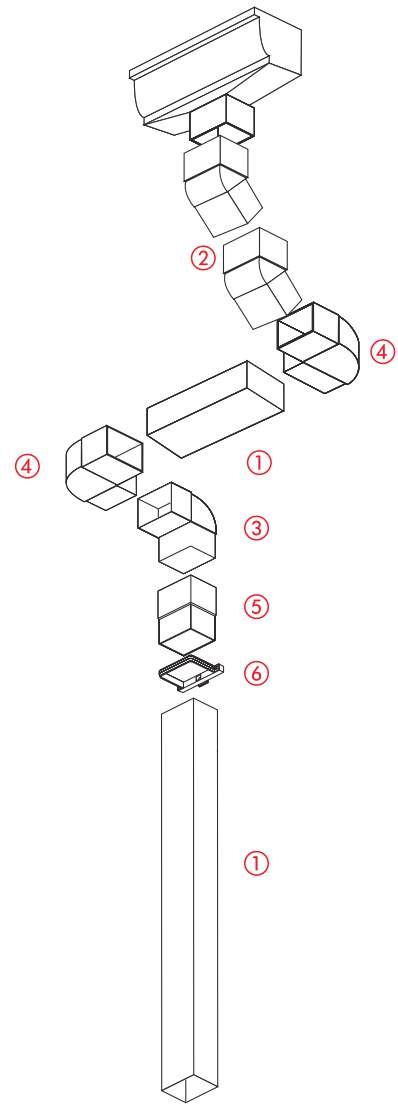

Bajante Rectangular
Conduta de Descida Rectangular

① **TD70 -** Tubo bajante.
Tubo de descida.
② **CQ4GT -** Codo macho-hembra 45°.
*Cotovelo conduta de descida macho - fêmea 45°. **
③ **CQ8GT -** Codo macho-hembra 87°30'.
Cotovelo conduta de descida macho - fêmea 87° 30'.
④ **CQ9GT -** Codo de orientación macho-hembra 90°.
Cotovelo de orientação macho - fêmea 90°.
⑤ **ZQGT -** Manguito macho-hembra.
Casquilho conduta de descida macho - fêmea.
⑥ **CO70GA -** Brida.
Abraçadeira.
⑦ **MMR70 -** Manguito transición hembra-macho (pie de bajante Ø 80).
Casquilho de transição fêmea - macho (pé de conduta de descida 80 Ø).



Modelo	Ref.		m/Fardo	n.°	€/m
TD70B	38201	○	24	-	11,74
TD70S	38202	●	24	-	11,74

Tubo rectangular 100 x 73. (4 m).
P Tubo rectangular 100 x 73. (4 m).



Modelo	Ref.		U/	n.°	€
CQ4GTB	38211	○	10	-	7,89
CQ4GTS	38212	●	10	-	7,89

Codo bajantes 100 x 73 Macho-hembra I 45° *
*Cotovelo conduta de descida 100 x 73 macho - fêmea 45° **

Para encolar: Usar adhesivo Jimten. */ Para colar:* Usar cola Jimten.

Consulte las condiciones exclusivas que Amado Salvador puede ofrecerle en productos de Jimten



Modelo	Ref.		U/	n.º	€
CQ9GTB	38231	○	10	A-31	8,64
CQ9GTS	38232	●	10	A-31	8,64

Codo de orientación 100 x 73 Macho-hembra | 90°.*
*Cotovelo de orientação 100 x 73 macho - fêmea | 90º.**



Modelo	Ref.		U/	n.º	€
CQ8GTB	38221	○	10	A-31	8,72
CQ8GTS	38222	●	10	A-31	8,72

Codo bajantes 100 x 73 Macho-hembra | 87°.*
*Cotovelo conduta de descida 100 x 73 macho - fêmea | 87º.**



Modelo	Ref.		U/	n.º	€
Ø100					
MM170B	33030476	○	10	-	4,78
MM170S	33030664	●	10	-	4,78
Ø80					
MMR70B	38261	○	10	A-11	4,95
MMR70S	38262	●	10	A-11	4,95

Manguito de transición 100 x 73 Macho-hembra.
Casquilho de transição 100 x 73 fêmea - macho.



Modelo	Ref.		U/	n.º	€
ZQGTB	38241	○	10	A-30	6,03
ZQGTS	38242	●	10	A-30	6,03

Manguito bajante 100 x 73 Macho-hembra. *
*Casquilho conduta de descida 100 x 73 Machomacho - fêmea **



Modelo	Ref.		U/	n.º	€
CO70GAB	38271	○	10	A-10	2,75
CO70GAS	38272	●	10	A-10	2,75

Brida 100 x 73.
Abraçadeira 100 x 73.

Consulte las condiciones exclusivas que Amado Salvador puede ofrecerle en productos de Jimten

BAJANTE / *CONDUTA DE DESCIDA* Tubular Ø80

Colores Ral aproximado
Cores Ral aproximado

Gris	Blanco	Arena	Marrón	Cobre
Cinza	*Branco*	*Areia*	*Castanho*	*Cobre*
7040	9010	1015	8017	8007

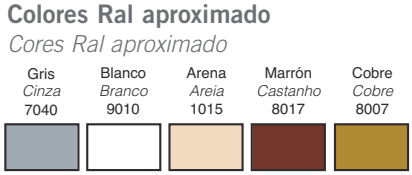

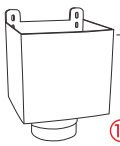

Toma de gárgola.

Se adapta a todas las bajantes y recogidas pluviales, salidas horizontal de terrazas.

⑪

Bajante Tubular / *Conduta de Descida Tubular*

① **TD80 -** Tubo bajante.
Tubo de descida.
② **BR16GT -** Te derivación macho-hembra 67°30'.
Te derivação conduta de descida macho - fêmea. Ângulo 67°-30°.
③ **CR4GT -** Codo macho-hembra 45°
Cotovelo de conduta de descida macho - fêmea. Ângulo 45°.
CR6GT - Codo macho-hembra 67°30'
Cotovelo de conduta de descida macho - fêmea. Ângulo 67°-30°.
CR8GT - Codo macho-hembra 87°30'
Cotovelo de conduta de descida macho - fêmea. Ângulo 87°-30°.
④ **ZRGT -** Manguito bajante macho-hembra.
Casquilho conduta de descida macho - fêmea.
⑤ **JRGT -** Manguito bajante hembra-hembra.
Casquilho conduta de descida fêmea - fêmea.
⑦ **CORGA -** Brida.
Abraçadeira.
⑧ **CO80GA -** Abrazadera.
Abraçadeira.
⑩ **REP80 -** Recuperador aguas pluviales.
Recuperador da águas da chuva.
⑪ **BAO80 -** Tomá de gárgola. / *Tomada de gárgula.*



Dimensiones del tubo (mm)
Dimensões do tubo (mm)

Ø 80
x 4.000 mm

Otros modelos de la gama / *Outros modelos da gama:*

⑧ **CO80GA**

⑩ **REP80**

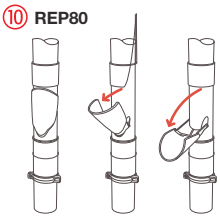



Modelo	Ref.		m/fardo	n.º	€/m
TD80	**38103**		40	-	**7,10**
TD80B	**38101**		40	-	**7,10**
TD80S	**38102**		40	-	**7,10**
*TD80M	**33030178**		40	-	**8,18**
*TD80C	**33032028**		40	-	**15,90**

Tubo bajante I Ø80. (4 m).
Tubo de descida | Ø80. (4 m).



Modelo	Ref.		U/	n.º	€
CR6GT1B	**33033001**		10	-	**3,83**
CR6GT1S	**33033002**		10	-	**3,83**
*CR6GT1M	**33033003**		10	-	**4,10**
*CR6GT1C	**33033006**		10	-	**7,93**

Codo bajante I Ø80. Macho-hembra 67° 30' interior.
Cotovelo de conduta de descida | Ø80. macho - fêmea 67° 30' interior.

Para encolar: Usar adhesivo Jimten. / *Para colar: Usar cola Jimten.*

Consulte las condiciones exclusivas que Amado Salvador puede ofrecerle en productos de Jimten



Modelo	Ref.		U/	n.º	€
CR4GT	38003		10	A-30	3,09
CR4GTB	38001		10	A-30	3,09
CR4GTS	38002		10	A-30	3,09
*CR4GTM	33030170		10	-	3,65
*CR4GTC	33032020		10	-	5,94

Codo bajante l Ø80. Macho-hembra. Ángulo 45°
Cotovelo de conduta de descida | Ø80. Macho - fêmea. Ângulo 45º.



Modelo	Ref.		U/	n.º	€
BR16GT	38033		10	A-8	5,09
BR16GTB	38031		10	A-8	5,09
BR16GTS	38032		10	A-8	5,09
*BR16GTM	33030173		10	-	5,85
*BR16GTC	33032023		10	-	12,84

Te derivación bajante l Ø80. Macho-hembra. Ángulo 67° 30'.
Te derivação conduta de descida | Ø80. Macho-Fêmea. Ângulo 67º 30'.



Modelo	Ref.		U/	n.º	€
CR6GT	38013		10	A-11	3,34
CR6GTB	38011		10	A-11	3,34
CR6GTS	38012		10	A-11	3,34
*CR6GTM	33030171		10	-	3,88
*CR6GTC	33032021		10	-	7,02

Codo bajante l Ø80. Macho-hembra. Ángulo 67° 30'
Cotovelo de conduta de descida | Ø80. Macho-Fêmea. Ângulo 67º 30'.



Modelo	Ref.		U/	n.º	€
JRGT	38043		10	A-2	3,06
JRGTB	38041		10	A-2	3,06
JRGTS	38042		10	A-2	3,06
*JRGTM	33030174		10	-	3,55
*JRGTC	33032024		10	-	6,24

Manguito bajante l Ø80. Hembra-hembra.
Casquilho conduta de descida | Ø80. Fêmea-fêmea.



Modelo	Ref.		U/	n.º	€
CR8GT	38023		10	A-31	3,19
CR8GTB	38021		10	A-31	3,19
CR8GTS	38022		10	A-31	3,19
*CR8GTM	33030172		10	-	3,72
*CR8GTC	33032022		10	-	7,02

Codo bajante l Ø80. Macho-hembra. Ángulo 87° 30'
Cotovelo de conduta de descida | Ø80. Macho-Fêmea. Ângulo 87º 30'.



Modelo	Ref.		U/	n.º	€
ZRGT	38053		10	A-30	6,20
ZRGTB	38051		10	A-30	6,20
ZRGTS	38052		10	A-30	6,20
*ZRGM	33030175		10	-	7,13
*ZRGTC	33032025		10	-	11,56

Manguito bajante l Ø80. Macho-hembra.
Casquilho conduta de descida | Ø80. Macho-fêmea



Modelo	Ref.		U/	n.º	€
JRSGT	33030044		10	-	3,06
JRSGTB	33030045		10	-	3,06

Manguito ampliación concéntrica l Ø80-90.
Manguito ampliación concéntrica | Ø80-90.



Modelo	Ref.		U/	n.º	€
RWS801B	38081		10	A-11	10,29
RWS801S	38082		10	A-11	10,29
*RWS801M	33033023		10	-	10,56
*RWS801C	33033026		10	-	16,65

Terminal bajante l Ø80.
Terminal conduta | Ø80.

Consulte las condiciones exclusivas que Amado Salvador puede ofrecerle en productos de Jimten



Modelo	Ref.		U/	n.º	€
JAM80	33030026		5	-	17,66
JAM80B	33030076		5	-	17,66
JAM80S	33030126		5	-	17,66
*JAM80M	33030176		5	-	21,18
*JAM80C	33032026		5	-	25,32

Colector bajante lateral I Ø80.
Colector descida lateral | Ø80.



Modelo	Ref.		U/	n.º	€
BAO80	38153		6	-	42,24
BAO80B	38151		6	-	42,24
BAO80S	38152		6	-	42,24
*BAO80M	33030087		6	-	42,24
*BAO80N	33030057		6	-	42,24

Colector bajante central I Ø80.
Colector descida central | Ø80.



Modelo	Ref.		U/	n.º	€
CORGA	38113		10	A-10	1,74
CORGAB	38111		10	A-10	1,74
CORGAS	38112		10	A-10	1,74
*CORGAM	33030184		10	-	1,81
*CORGAC	33032034		10	-	3,81

Brida I Ø80.
Abraçadeira | Ø80.



Modelo	Ref.		U/	n.º	€
CORG1AB	44425		10	-	2,54
CORG1AS	44426		10	-	2,54
*CORG1AM	33033013		10	-	2,54
*CORG1AC	33033016		10	-	3,56

Brida I Ø80.
Abraçadeira | Ø80.



Modelo	Ref.		U/	n.º	€
CO80GA	38093		10	A-10	1,71
CO80GAB	38091		10	A-10	1,71
CO80GAS	38092		10	A-10	1,71

Abrazadera I Ø80.
Abraçadeira | Ø80.



Modelo	Ref.		U/	n.º	€
AC80GT	38100		25	-	0,24

Cierre de seguridad I Ø80.
Fechamento de segurança | Ø80.

Para encolar: Usar adhesivo Jimten. */ Para colar:* Usar cola Jimten.

Consulte las condiciones exclusivas que Amado Salvador puede ofrecerle en productos de Jimten

BAJANTE / *CONDUTA DE DESCIDA* Tubular Ø100

Colores Ral aproximado
Cores Ral aproximado

Gris	Blanco	Arena	Marrón	Cobre
Cinza	*Branco*	*Areia*	*Castanho*	*Cobre*
7040	9010	1015	8017	8007

Dimensiones del tubo (mm)
Dimensõe do tubo (mm)

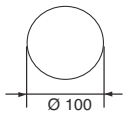

x 4.000 mm

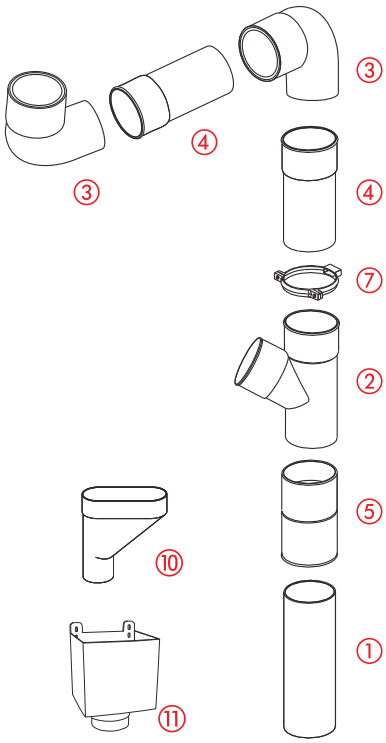

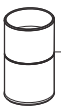

Machón doble hembra - hembra.
Util para reparar una embocadura de bajante.

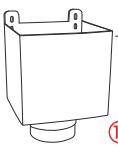

Toma de gárgola.
Se adapta a todas las bajantes y recogidas pluviales, salidas horizontal de terrazas.

Bajante Tubular Ø100/ *Conduta de Descida Tubular* Ø100

① **TD100 -** Tubo bajante. / *Tubo de descida.*
② **BT16GT -** Te derivación macho-hembra 67º30'.
Te derivação conduta de descida macho - fêmea. Ângulo 67º-30º.
③ **CT4GT -** Codo macho-hembra 45º.
Cotovelo de conduta de descida macho - fêmea. Ângulo 45º.
CT6GT - Codo macho-hembra 67º30'.
Cotovelo de conduta de descida macho - fêmea. Ângulo 67º-30º.
CT8GT - Codo macho-hembra 87º30'.
Cotovelo de conduta de descida macho - fêmea. Ângulo 87º-30º.
④ **ZTGT -** Manguito bajante macho-hembra.
Casquilho conduta de descida fêmea - fêmea.
⑤ **JTGT -** Manguito bajante hembra-hembra.
Casquilho conduta de descida fêmea - fêmea.
⑦ **COTGA -** Brida. / *Abraçadeira.*
⑧ **CO100GA -** Abrazadera. / *Abraçadeira.*
⑩ **JAM100 -** Colector bajante central. / *Colector descida central.*
⑪ **BAO100 -** Tomá de gárgola. / *Tomada de gárgula.*



Modelo	Ref.		m/fardo	n.º	€/m
TD100	44298		20	-	8,66
TD100B	44296		20	-	8,66
TD100S	44297		20	-	8,66
*TD100M	33033183		20	-	13,16
*TD100C	33033186		20	-	17,19

Tubo bajante I Ø100. (4 m).
Tubo de descida | Ø100. (4 m).



Modelo	Ref.		U/	n.º	€
CT6GT1B	33033031		10	-	5,14
CT6GT1S	33033032		10	-	5,14
*CT6GT1M	33033033		10	-	5,55
*CT6GT1C	33033036		10	-	10,79

Codo bajante I Ø100. Macho-hembra 67° 30' interior.
Cotovelo de conduta de descida | Ø100. macho - fêmea 67° 30' interior.

Consulte las condiciones exclusivas que Amado Salvador puede ofrecerle en productos de Jimten



Modelo	Ref.		U/	n.º	€
CT4GT	44301		10	A-8	4,17
CT4GTB	44299		10	A-8	4,17
CT4GTS	44300		10	A-8	4,17

Codo bajante l Ø100. Macho-hembra Ángulo 45°
Cotovelo de conduta de descida | Ø100. Macho - fêmea. Ângulo 45º.



Modelo	Ref.		U/	n.º	€
CT6GT	44304		10	-	4,24
CT6GTB	44302		10	-	4,24
CT6GTS	44303		10	-	4,24

Codo bajante l Ø100. Macho-hembra Ángulo 67° 30'
Cotovelo de conduta de descida | Ø100. Macho-Fêmea. Ângulo 67º 30'.



Modelo	Ref.		U/	n.º	€
CT8GT	44307		10	A-31	4,60
CT8GTB	44305		10	A-31	4,60
CT8GTS	44306		10	A-31	4,60

Codo bajante l Ø100. Macho-hembra Ángulo 87° 30'
Cotovelo de conduta de descida | Ø100. Macho-Fêmea. Ângulo 87º 30'.



Modelo	Ref.		U/	n.º	€
BT16GT	44310		10	-	7,32
BT16GTB	44308		10	-	7,32
BT16GTS	44309		10	-	7,32

Te derivación bajante l Ø100. Macho-hembra Ángulo 67° 30'.
Te derivação conduta de descida | Ø100. Macho-Fêmea. Ângulo 67º 30'.



Modelo	Ref.		U/	n.º	€
JTGT	44313		10	-	3,63
JTGTB	44311		10	-	3,63
JTGTS	44312		10	-	3,63
*JTGTM	33033173		10	-	3,63
*JTGTC	33033176		10	-	9,42

Manguito bajante l Ø100. Hembra-hembra.
Casquilho conduta de descida | Ø100. Fêmea-fêmea.



Modelo	Ref.		U/	n.º	€
ZTGT	44316		10	-	7,78
ZTGTB	44314		10	-	7,78
ZTGTS	44315		10	-	7,78

Manguito bajante l Ø100. Macho-hembra.
Casquilho conduta de descida | Ø100. Macho-fêmea,



Modelo	Ref.		U/	n.º	€
RE338	44325		10	-	5,13
RE338GTB	44323		10	-	5,13
RE338S	44324		10	-	5,13

Reducción concéntrica l Ø100-80.
Redução concêntrica | Ø100-80.



Modelo	Ref.		U/	n.º	€
JAM100	44319		5	-	18,78
JAM100B	44317		5	-	18,78
JAM100S	44318		5	-	18,78

Colector bajante lateral l Ø100.
Colector descida central | Ø100.

Para encolar: Usar adhesivo Jimten. */ Para colar:* Usar cola Jimten.

Consulte las condiciones exclusivas que Amado Salvador puede ofrecerle en productos de Jimten



Modelo	Ref.		U/	n.º	€
COTG1AB	44423	○	10	A-1	2,54
COTG1AS	44424	○	10	A-1	2,54
*COTG1AM	33033043	●	10	-	4,21
*COTG1AC	33033046	●	10	-	4,50

Brida I Ø100.
Abraçadeira | Ø100.





Modelo	Ref.		U/	n.º	€
RWS1001B	44339	○	10	-	11,23
RWS1001S	44340	○	10	-	11,23
*RWS1001M	33033053	●	10	-	11,53
*RWS1001C	33033056	●	10	-	18,30

Terminal bajante I Ø100.
Terminal conduta | Ø100.



Modelo	Ref.		U/	n.º	€
COTGAB	44336	○	10	A-1	2,03
COTGAS	44337	○	10	A-1	2,03

Brida I Ø100.
Abraçadeira | Ø100.



Modelo	Ref.		U/	n.º	€
BAO100	44322	●	6	A-4	42,48
BAO100B	44320	○	6	A-4	42,48
*BAO100S	44321	○	6	A-4	42,48
*BAO100M	33033193	●	6	-	42,48

Colector bajante central I Ø100.
Colector descida central | Ø100.



Modelo	Ref.		U/	n.º	€
CO100GA	44334	●	10	-	1,97
CO100GAS	44333	○	10	-	1,97

Abrazadera I Ø100.
Abraçadeira | Ø100.

ACCESORIOS PARA CANALÓN



Modelo	Ref.		U/	n.º	€
IPAF801B	33033208	○	1	A-18	24,61
IPAF801S	33033209	○	1	A-18	24,61
*IPAF801M	33033210	●	1	A-18	24,61
*IPAF801C	33033213	●	1	A-18	30,42

Filtro de bajante I Ø80
Filtro de descida | Ø80.





Modelo	Ref.		U/	n.º	€
CRAP	37144	●	10	-	6,20

Rejilla de bajante I Ø 80, Ø 100 y 90 x 56.
Grelha de descida | Ø 80, Ø 100 y 90 x 56

Consulte las condiciones exclusivas que Amado Salvador puede ofrecerle en productos de Jimten



Modelo	Ref.		U/	n.º	€
		Ø100			
REPF100	44345		1	-	46,52
REPF100B	44346		1	-	46,52
REPF100S	44347		1	-	46,52
*REPF100M	33033223		1	-	46,52
		Ø80			
REPTD80	38144		1	-	21,44
REPTD80B	38145		1	-	21,44
REPTD80S	38146		1	-	21,44
*REPTD80M	33030883		1	-	21,44
*REPTD80C	33030886		1	-	30,28

Recuperador de aguas pluviales.
Recuperador da águas da chuva.



Modelo	Ød - ØD	Ref.		U/	n.º	€
IR1	75 - 80	33030035		40	-	3,92
IS1	80 - 90	39014		30	-	4,43
IV3	80 - 110	39024		40	-	5,93
IT1	90 - 100	33030290		40	-	5,70
IX2	100 - 125	33030292		25	-	5,70

Reducción excéntrica PVC.
Redução excêntrica PVC.



Modelo	Ref.		U/	n.º	€
IV1	39034		40	-	5,93

Casquillo reductor concéntrico I Ød 100 - ØD 110.
Casquilho redutor concêntrico | Ød 100 - ØD 110.

Para encolar: Usar adhesivo Jimten. */ Para colar:* Usar cola Jimten.

Consulte las condiciones exclusivas que Amado Salvador puede ofrecerle en productos de Jimten

COMPLEMENTOS / *COMPLEMENTOS*



Modelo	Medida (mm)	Ref.	U/	n.º	€
HCC25	235	39050	50	-	2,40
HCL25	335	39060	50	-	3,30
HCL50	615	39070	50	-	6,76

Prolongador para ganchos en chapa galvanizada (con tornillo).
Prolongador para ganchos em chapa galvanizada (com parafuso)



Modelo	Ref.	U/	n.º	€
EO70G	39090	50	-	3,89

Abrazadera para cubierta ondulada. ONDA NORMAL.
Abraçadeira para cobertura ondulada ONDA NORMAL



Modelo	Ref.	U/	n.º	€
CT	39140	50	-	4,00

Abrazadera para teja. / *Abraçadeira para telha*



Modelo	Ref.	U/	n.º	€
EOGCT	33030910	50	-	4,71

Abrazadera para placa ondulada bajo teja.
Abraçadeira para telha



Modelo	Ref.	U/	n.º	€
CP	39150	50	-	9,89

Sujeción con punta. / *Sujeição com ponta.*



Modelo	Ref.	U/	n.º	€
CN25F Canalón 25	39120	50	-	6,85
CN33F Canalón 33	33030912	50	-	8,28

Gancho de fijación en chapa galvanizada. Impide la deformación por el peso de la nieve. **Para canalón circular.**
Gancho de fixação em chapa galvanizada. Impede a deformação pelo peso da neve. Para caleira circular.



Modelo	Ref.	U/	n.º	€
HCH25	39080	50	-	4,79

Prolongador para ganchos en chapa galvanizada. FIJACION LATERAL (con tornillo).
Prolongador para ganchos em chapa galvanizada FIXAÇÃO LATERAL (com parafuso)



Modelo	Ref.	U/	n.º	€
KEO	39160	50	-	1,10

Cuña de ajuste para cubiertas frágiles o de poco espesor (adaptable a todos los ganchos) (no incluye gancho).
Cunha de ajuste para coberturas frágeis ou de pouca espessura (adaptável a todos os ganchos) (não inclui gancho)





Modelo	Ref.	U/	n.º	€
CG	39170	50	-	5,66

Prolongador para ganchos fijación a pared, **máx. 9 mín. 4.**
*Prolongador para ganchos fixação a parede, **máx. 9 mín. 4.***

NOTA: Todos los complementos son utilizables en todas la gamas de canalón.
(salvo el modelo CN25F que es específico del canalón circular).
NOTA: Todos os complementos são utilizáveis em todas as gamas de caleira. (excepto o modelo CN25F que é específico do caleira circular)

Consulte las condiciones exclusivas que Amado Salvador puede ofrecerle en productos de Jimten

GANCHOS METÁLICOS / *GANCHOS METÁLICOS*

Ejemplos de instalación / *Exemplos de instalação*

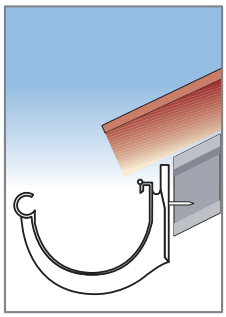

Directo a la pared.
Directo à parede.

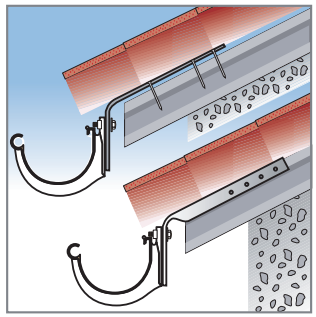

En las vigas.
Nas vigas.

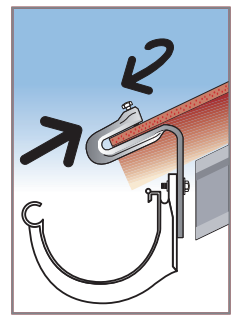

Sobre tejas o cubiertas onduladas
Sobre telhas ou cobertas onduladas

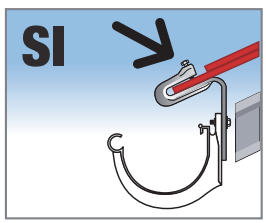

Forma correcta de colocar y apretar el tornillo en la teja. Perpendicularmente a la teja.
Forma correcta de colocar e apertar o parafuso em telha. Perpendicularmente a telha.

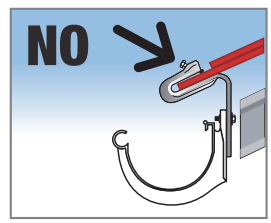

Forma incorrecta de colocar y apretar el tornillo a la teja, al no estar perpendicular a ésta, no ofrece la máxima resistencia al movimiento, pudiéndose doblar el tornillo.
Forma incorrecta de colocar e apertar o parafuso a telha, ao não estar perpendicular a esta, não oferece a máxima resistência ao movimento, se podendo dobrar o parafuso.

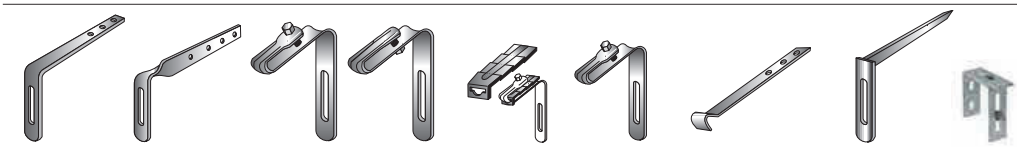

	Descripció	Longitu	Model	Ref. J
1	Prolongador para ganchos en chapa galvanizada	235 mm	HCC25	39050
1	Prolongador para ganchos en chapa galvanizada	335 mm	HCL25	39060
1	Prolongador para ganchos en chapa galvanizada	615 mm	HCL50	39070
2	Prolongador para ganchos en chapa galvanizada	190 mm	HCH25	39080
3	Abrazadera para cubierta ondulada. ONDA NORMAL		EO7OG	39090
4	Abrazadera para placa ondulada bajo teja		EOGCT	33030910
5	Cuña de ajuste para cubiertas frágiles o de poco espesor		KEO	39160
6	Abrazadera para teja		CT	39140
7	Gancho de fijación en chapa galvanizada -Canalón 25		CN25F	39120
7	Gancho de fijación en chapa galvanizada -Canalón 33		CN33F	33030912
8	Sujeción con punta	330 mm	CP	39150
9	Prolongador para ganchos fijación a pared	Ext. 40-90 mm	CG	39170

Consulte las condiciones exclusivas que Amado Salvador puede ofrecerle en productos de Jimten

AKASISON | AKASISON

Sistema sifónico de cubiertas

Sistema de sifão de coberturas

Pluviales

EDIFICACIÓN

akatherm

aliaxis

Consulte las condiciones exclusivas que Amado Salvador puede ofrecerle en productos de Jimten



Ámbito de aplicación / *Âmbito de aplicação*

Instalaciones terciarias hospitales y oficinas.
Instalações terciárias hospitais e escritórios.

Centros comerciales
Centros comerciais.

Centros de producción y almacenes
Centros de produção e armazéns.

Aeropuertos
Aeroportos.

Estadios y complejos deportivos
Estádios e complexos deportivos.

Edificios con cubierta plana
Edifícios com coberta plana.

Un sistema completo para la evacuación de aguas pluviales. / *Um sistema completo para a evacuação de águas pluviais.*

Evacuación por gravedad inducida. / *Evacuação por gravidade induzida.*

- Menor número de bajantes.
- Menores diámetros de tubería.
- Gran caudal y velocidad de evacuación.
- Instalación de tubería a pendiente 0º.
- Menos redes enterradas en la estructura del edificio.
- Autolimpieza de la instalación.

- *Menor número de descidas.*
- *Menores diâmetros de tubagem.*
- *Grande caudal e grande velocidade de evacuação.*
- *Intalação de tubagem a pendente 0º.*
- *Menos redes enterradas na estrutura do edifício.*
- *Auto-limpeza da instalação.*

Colector. / *Colector.*
- Pendiente innecesaria.
- Diámetro optimizado.

- *Pendente desnecessária.*
- *Diâmetro otimizado.*

Abrazadera. / *Abraçadeira.*
- Diseño de fácil montaje.
- Compatible con rieles.

- *Desenho de fácil montagem.*
- *Compatível com riéis.*

Caldereta. / *Caixa sumidouro.*
- Caudal de gran capacidad.
- Sistema anti-vortex.
- Conector flexible hasta el colector.

- *Caudal de grande capacidade.*
- *Sistem anti-vortex.*
- *Conector flexível até o colector.*

Bajante. / *Descida.*

El aumento del diámetro a pie de bajante asegura que la velocidad del agua evacuada es la adecuada para su conexión a la red enterrada.

O aumento do diâmetro ao final da descida assegura que a velocidade da água evacuada é a adequada para a sua conexão à rede enterrada.



Nuevos sumideros de gran caudal para cubiertas planas.
Novos sumidouros de grande caudal para cobertas planas.



Accesorios en PE para soldadura a tope, o manguitos electrosoldables o Accesorios en TPHP encolables.
Acessório em PE para soldadura batente ou uniões electrosoldáveis ou Acessórios em TPHP união por colagem.



Soportaciones metálicas totalmente re-diseñadas.
Soportes metálicos totalmente redesenhados.



Gran rapidez de instalación gracias a las soluciones de manguitos electrosoldables (Akasison XL) o cola (Akasison L).
Grande rapidez de instalação pelas soluções de uniões electrosoldáveis (Akasison XL) o cola (Akasison L).



Para más información contactar con el área de prescripción Jimten
Para mais informação contactar com a área de prescrição Jimten:
prescripcion.jimten@aliaxis.com Teléfono: +34 965 111 484

Consulte las condiciones exclusivas que Amado Salvador puede ofrecerle en productos de Jimten

Suelo uso privado | Base uso privado

Calderetas y sumideros | Caixas e sumidouros

Rejillas y canaletas | Grelhas e caleiras

Suelo

EDIFICACIÓN

jimten

aliaxis

Consulte las condiciones exclusivas que Amado Salvador puede ofrecerle en productos de Jimten



Sistema Sumidero Autolimpiante

Sistema Sumidouro Autolimpante

Autolimpiante Gran caudal

Calderetas con prensatelas y embocadura H para extensión.

Las nuevas calderetas mejoran y superan a las tradicionales tanto en fiabilidad como en instalación.
PRENSATELAS DE FÁCIL INSTALACIÓN: La caldereta dispone de 4 centradores para el prensatelas, al presionar la tela impermeabilizante sobre la zona de la caldereta los centradores atraviesan la tela y hacen muy sencillo fijar en su alojamiento el prensatelas que sólo necesitará ser atornillado.

Caixa com pressatelas e boca F para extensão.

As novas caixas melhoram e superam as tradicionais tanto em confiabilidade como em instalação.
PRESSATELAS DE FÁCIL INSTALAÇÃO: A caixa conta com 4 centradores para o pressatelas, ao pressionar o tecido de impermeabilização na área da caixa, os centradores passam através do tecido e facilitam a fixação do pressatelas em seu alojamento, que só necessitará ser parafusado.

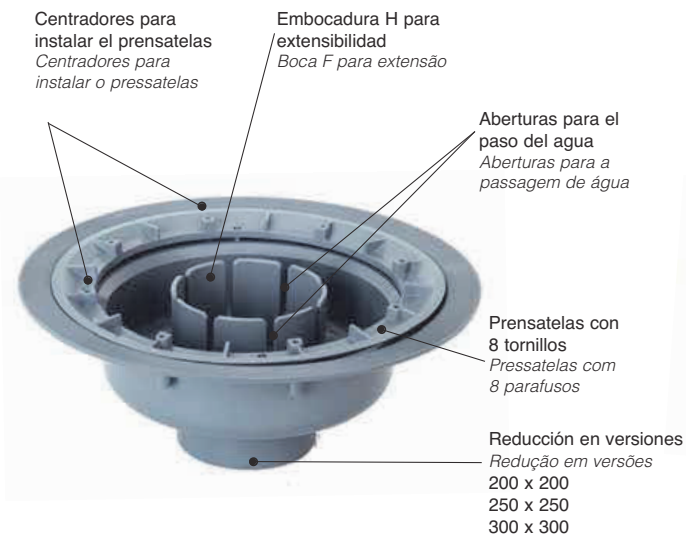

DISPONIBLE EN VERSIONES DE SALIDA VERTICAL Y HORIZONTAL
DISPONÍVEL NAS VERSÕES DE SAÍDA VERTICAL E HORIZONTAL



Instalación de la tela impermeabilizante / *Centradores para instalar o pressatelas*



Extender la tela impermeabilizante sobre la solera.
Estender a tela impermeabilizante sobre la soleira.



Presionar la tela sobre el área de la caldereta teniendo en cuenta que los centradores atravesarán la tela.
Pressionar a tela sobre na área da caixa, tendo em conta que os centradores atravessarão a tela.



Situar el arillo en los 4 centradores y atornillar.
Colocar o anel nos 4 centradores e parafusar.



Cortar el sobrante de tela.
Cortar a tela em excesso.

Para encolar: Usar adhesivo Jimten. */ Para colar:* *Usar cola Jimten.*

Consulte las condiciones exclusivas que Amado Salvador puede ofrecerle en productos de Jimten

Autolimpiante Gran caudal



Fácil acceso / *Fácil acesso*









S-246

PVC

Medida Ø Salida/Saída	Medida Rejilla/Grelha	Color Cór	Ref.	U/	n.°	€
50	150x150	PVC	24060	20	A-4	8,48
50	150x150	Ac. inox	24170	2	A-1	64,57
50	150x150	PP	24064	20	A-4	7,39
75	200x200	PVC	24100	15	A-12	13,88
75	200x200	Ac. inox	24180	2	A-2	74,92
75	200x200	PP	24104	15	A-12	12,28
90	250x250	PVC	24080	10	A-12	18,64
90	250x250	Ac. inox	24190	2	A-8	111,07
90	250x250	PP	24084	10	A-12	16,27
110	250x250	PVC	24090	10	A-12	18,64
110	250x250	Ac. inox	24200	2	A-8	111,07
110	250x250	PP	24094	10	A-12	16,27
125	300x300	PVC	24230	8	A-12	29,80
125	300x300	Ac. inox	24220	2	A-9	151,45
125	300x300	PP	24234	8	A-5	26,82

Sumidero sifónico, salida vertical macho.
Sumidouro sifónico, saída vertical macho.





S-247P

PVC

Medida Ø Salida/Saída	Medida Rejilla/Grelha	Color Cór	Ref.	U/	n.°	€
75	150x150	PVC	P8182	10	A-4	19,91
75	150x150	Ac. inox	P8183	2	A-2	82,67
75	150x150	PP	P8180	10	A-4	17,77
110/90	200x200	PVC	P8202	6	A-4	31,99
110/90	200x200	Ac. inox	P8203	2	A-8	105,39
110/90	200x200	PP	P8200	6	A-4	28,53
110/90	250x250	PVC	P8252	5	A-4	35,24
110/90	250x250	Ac. inox	P8253	2	A-9	146,72
110/90	250x250	PP	P8250	5	A-4	32,42
125	300x300	Ac. inox	P8263	2	A-13	252,62
125	300x300	PP	P8300	4	A-5	66,11

Caldereta sifónica con prensatelas y extensible, salida vertical macho encolar.
Caixa sifónica para tele impermeabilizante, extensível, saída vertical macho colar.

C-250



S-246

Ø Salida Ø Saída	Medida	Ref.	U/	n.°	€
75	224x224	24102	1	-	61,82
110	275x275	24202	1	-	91,67

Sumidero sifónico, salida vertical macho encolar, con rejilla fundición **C-250**. (conforme a EN 124).
Sumidouro sifónico, saída vertical macho colar. Grelha de ferro fundido. Clase C-250. (conforme a EN 124).



A-58

PVC

Medida	Color Cór	Ref.	U/	n.°	€
200X200 - Ø175	PVC	31554	15	A-8	5,27
200X200 - Ø175	PP	31569	15	A-8	4,74
250X250 - Ø220	PVC	31555	12	A-4	7,91
250X250 - Ø220	PP	31570	12	A-4	7,13
300X300 - Ø250	PVC	31556	8	A-4	9,56
300X300 - Ø250	PP	31571	8	A-4	8,61

Rejilla alta para sumidero autolimpiante S-246.
Grelha alta para sumidouro autolimpante S-246.





S-247

PVC

Medida Ø Salida/Saída	Medida Rejilla/Grelha	Color Cór	Ref.	U/	n.°	€
75	150x150	PVC	08182	10	A-4	16,60
75	150x150	Ac. inox	08183	2	A-2	68,89
75	150x150	PP	08180	10	A-4	14,81
90	200x200	PVC	08192	10	A-5	26,67
90	200x200	Ac. inox	08193	2	A-8	84,39
90	200x200	PP	08190	10	A-5	23,78
90	250x250	PVC	08242	6	A-12	29,37
90	250x250	PP	08240	6	A-12	27,01
110	200x200	PVC	08202	6	A-4	26,66
110	200x200	Ac. inox	08203	2	A-8	87,82
110	200x200	PP	08200	6	A-4	23,77
110	250x250	PVC	08252	5	A-4	29,37
110	250x250	Ac. inox	08253	2	A-9	122,27
110	250x250	PP	08250	5	A-4	27,01
125	300x300	Ac. inox	08263	2	A-13	210,52
125	300x300	PP	08300	4	A-5	55,09

Caldereta sifónica extensible, salida vertical macho encolar.
Caixa sifónica, extensível, saída vertical macho colar.

Consulte las condiciones exclusivas que Amado Salvador puede ofrecerle en productos de Jimten



S-248P

PVC

Medida Ø Salida/Saída	Rejilla/Grelha	Color Côr	Ref.	U/	n.º	€
75	150x150	PVC	**P8212**	10	A-4	**19,91**
75	150x150	Ac. inox	**P8213**	2	A-2	**82,67**
75	150x150	PP	**P8210**	10	A-4	**18,57**
110/90	200x200	PVC	**P8282**	10	A-13	**35,38**
110/90	200x200	Ac. inox	**P8283**	2	A-9	**106,64**
110/90	200x200	PP	**P8280**	10	A-13	**32,95**
110/90	250x250	PVC	**P8232**	5	A-5	**39,73**
110/90	250x250	Ac. inox	**P8233**	2	A-9	**148,46**
110/90	250x250	PP	**P8230**	5	A-5	**36,58**
125	300x300	Ac. inox	**P8243**	2	A-5	**252,62**
125	300x300	PP	**P8390**	2	A-12	**72,97**

Caldereta sifónica con prensatelas y extensible, salida horizontal macho encolar
Caixa sifónica para tele impermeabilizante, extensível, saída horizontal macho colar.



S-248

PVC

Medida Ø Salida/Saída	Rejilla/Grelha	Color Côr	Ref.	U/	n.º	€
75	150x150	PVC	**08212**	10	A-4	**16,60**
75	150x150	Ac. inox	**08213**	2	A-2	**68,89**
75	150x150	PP	**08210**	10	A-4	**15,47**
90	200x200	PVC	**08222**	10	A-13	**26,54**
90	200x200	Ac. inox	**08223**	2	A-8	**84,39**
90	200x200	PP	**08220**	10	A-13	**24,74**
110	200x200	PVC	**08282**	10	A-13	**29,48**
110	200x200	Ac. inox	**08283**	2	A-9	**88,87**
110	200x200	PP	**08280**	10	A-13	**27,46**
110	250x250	PVC	**08232**	5	A-5	**33,11**
110	250x250	Ac. inox	**08233**	2	A-9	**123,72**
110	250x250	PP	**08230**	5	A-5	**30,48**
125	300x300	Ac. inox	**08243**	2	A-5	**210,52**
125	300x300	PP	**08390**	2	A-12	**60,81**

Caldereta sifónica extensible, salida horizontal macho encolar
Caixa sifónica, extensível, saída horizontal macho colar.



PVC

Medida	Ref.	U/	n.º	€
110/90	**33040215**	25	-	**2,40**
125/110	**33040216**	25	-	**2,56**

Reducción concéntrica.
Redução concêntrica.



PVC

Medida	Ref.	U/	n.º	€
110/90	**33040217**	25	-	**2,71**
125/110	**33040218**	25	-	**2,58**

Reducción excéntrica.
Redução excêntrico.



S-388

PVC
Rejilla en PP
Grelha em PP

Medida Ø Salida/Saída	Rejilla/Grelha	Ref.	U/	n.º	€
90	200x200	**08400**	6	A-5	**27,73**
110	200x200	**08410**	6	A-13	**27,73**
110	250x250	**08420**	4	A-13	**32,36**
125	300x300	**08440**	2	A-5	**64,35**

Caldereta sifónica extensible, salida horizontal macho encolar, con rejilla alta.
Caixa sifónica extensível, saída horizontal macho colar, com grelha alta.



S-258

PVC
Rejilla en PP
Grelha em PP

Medida Ø Salida/Saída	Rejilla / Grelha	Ref.	U/	n.º	€
90	200x200	**08340**	6	A-5	**26,81**
90	250x250	**08260**	8	A-14	**31,04**
110	200x200	**08350**	6	A-13	**26,81**
110	250x250	**08270**	8	A-14	**31,04**
125	300x300	**08370**	2	A-5	**57,32**

Caldereta sifónica extensible, salida vertical macho encolar, con rejilla alta.
Caixa sifónica extensível, saída vertical macho colar, com grelha alta.

Para encolar: Usar adhesivo Jimten. */ Para colar:* Usar cola Jimten.

Consulte las condiciones exclusivas que Amado Salvador puede ofrecerle en productos de Jimten



CON PRENSATELAS

S-493

PVC

Ø Salida / Ø Saída	Medida	Ref.	U/	n.°	€
75	150X150	**31561**	20	A-8	**10,07**
110	200X200	**31562**	15	A-4	**12,34**
110	250X250	**31563**	12	A-4	**13,64**
125	300X300	**31564**	8	A-12	**19,45**

Cuerpo de caldereta con prensatelas y extensible para sumideros autolimpiantes S-246. Salida horizontal.
Corpo caixa saída vertical para tele impermeabilizante. Para os modelos S-246 autolimpante. Saída horizontal.



CON PRENSATELAS

S-492

PVC

Ø Salida / Ø Saída	Medida	Ref.	U/	n.°	€
75	150X150	**31557**	20	A-8	**10,07**
110	200X200	**31558**	15	A-4	**12,34**
110	250X250	**31559**	12	A-7	**13,64**
125	300X300	**31560**	8	A-15	**19,45**

Cuerpo de caldereta con prensatelas y extensible para sumideros autolimpiantes S-246. Salida vertical.
Corpo caixa saída vertical para tele impermeabilizante. Para os modelos S-246 autolimpante. Saída vertical.



S-496

Ø Salida / Ø Saída	Medida	Ref.	U/	n.°	€
75	150X150	**08450**	6	A-8	**6,76**
90	200X200	**08460**	6	A-4	**10,52**
110	200X200	**08480**	6	A-4	**10,52**
110	250X250	**08490**	6	A-12	**11,80**

Cuerpo caldereta salida horizontal para tela impermeabilizante. Para los modelos S-246 y S-248 autolimpiante.
Corpo caixa saída horizontal para tele impermeabilizante. Para os modelos S-246 e S-248 autolimpante.



S-497

Ø Salida / Ø Saída	Medida	Ref.	U/	n.°	€
75	150X150	**08500**	6	A-8	**6,26**
90	200X200	**08510**	6	A-4	**9,73**
110	200X200	**08530**	6	A-4	**9,73**
110	250X250	**08540**	6	A-5	**13,63**
125	300x300	**08550**	6	A-15	**22,90**

Cuerpo caldereta salida vertical para tela impermeabilizante. Para los modelos S-246 y S-247 autolimpiante.
Corpo caixa saída vertical para tele impermeabilizante. Para os modelos S-246 e S-247 autolimpante.

CALDERETA Y SUMIDEROS SIFONICOS / *CAIXAS E SUMIDOUROS SIFÓNICOS*



S-150

PVC

Ø Salida/Saída	Medida Rejilla/Grelha	Ref.	U/	n.°	€
40/50	105x105 Acero inox.	**08100**	25	A-4	**7,50**

Caldereta sifónica extensible, salida vertical hembra encolar.
Caixa sifónica extensível, saída vertical fêmea colar.



S-192

PVC

Ø Salida/Saída	Medida Rejilla/Grelha	Ref.	U/	n.°	€
50/40	105x105 Acero inox.	**24048**	25	A-9	**6,38**
50/40	105x105 PVC	**24058**	25	A-9	**5,72**

Sumidero sifónico, salida vertical hembra encolar.
Sumidouro sifónico, saída vertical fêmea colar.



S-54

PP

Ø Salida/Saída	Medida Rejilla/Grelha	Ref.	U/	n.°	€
1 1/2/40	105x105 Acero inox.	**24018**	25	A-9	**4,43**

Sumidero sifónico, salida vertical, rejilla acero inoxidable.
Sumidouro sifónico, saída vertical, grelha aço inoxidável.



PVC

S-191

Ø Salida/Saída	Medida Rejilla/Grelha	Ref.	U/	n.°	€
50/40	105x105 Acero inox.	**24028**	25	A-9	**6,38**
50/40	105x105 PVC	**24038**	25	A-9	**5,72**

Sumidero sifónico, salida horizontal hembra encolar.
Sumidouro sifónico, saída horizontal fêmea colar.

Consulte las condiciones exclusivas que Amado Salvador puede ofrecerle en productos de Jimten



S-20

PVC

Medida Ø Salida/*Saída* Rejilla/*Grelha*		Ref.	U/	n.º	€
75	150x150 PVC	J40205	20	-	6,89

Sumidero sifónico PVC salida vertical.
Sumidouro sifónico PVC saída vertical.



S-23

PVC

Medida Ø Salida/*Saída* Rejilla/*Grelha*		Ref.	U/	n.º	€
110	250x250 PVC	J40394	8	-	17,75

Sumidero sifónico PVC salida horizontal.
Sumidouro sifónico PVC saída horizontal.



S-21

PVC

Medida Ø Salida/*Saída* Rejilla/*Grelha*		Ref.	U/	n.º	€
40	100x100 Acero inox.	J40211	25	-	5,06

Sumidero sifónico PVC para baños con embellecedor INOX.
Sumidouro sifónico PVC grelha aço inoxidável.

CALDERETAS PARA AGUAS PLUVIALES (NO SIFONICAS) / *CAIXAS PARA ÁGUAS FLUVIAIS (NAÕ SIFÓNICAS)*



S-317

PVC
Rejilla en PP
Grelha em PP

Medida Ø Salida/*Saída* Rejilla / *Grelha*		Ref.	U/	n.º	€
90	190X190	08310	10	A-15	21,19
110	210X210	08320	10	A-14	22,73

Caldereta “pluviales”, no sifónica, extensible, salida vertical macho encolar .
Caixa fluvial, não sifónica, extensível, saída vertical macho colar.



S-318

PVC
Rejilla en PP
Grelha em PP

Medida Ø Salida Rejilla / *Grelha*		Ref.	U/	n.º	€
110	210x210	08330	10	A-14	24,59

Caldereta “pluviales”, no sifónica, extensible, salida vertical macho encolar, rejilla alta.
Caixa fluvial, não sifónica, extensível, saída vertical macho colar, grelha alta.

SUMIDERO PARA BAJANTE / *SUMIDOURO PARA BAIXANTES*



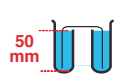

S-516

Medida Ø Salida/*Saída*	Ref.	Acabado / *Acabamento*	U/	n.º	€
Ø 110	24210	Ac. Inox	25	A-5	13,86

Sumidero encastrable en tuberías de bajantes pluviales de Ø 110 mm a ras de suelo. Rejilla de 98 x 98 mm. Cuerpo de PP. Sistema Multi-junta. Sifón extraíble. Especial para terrazas.
Sumidouro encastrável em tubagens de baixantes pluviais de Ø 110 mm plano ao solo. Grelha de 98 x 98 mm. Corpo de PP. Sistema multijunta. Sifão extraível. Especial para terraços.

Rejillas fabricadas con material estabilizado contra las radiaciones ultravioleta. / *Grelhas fabricadas com material estabilizado contra as radiações ultravioleta.*

Para encolar: Usar adhesivo Jimten. / *Para colar: Usar cola Jimten.*

Consulte las condiciones exclusivas que Amado Salvador puede ofrecerle en productos de Jimten



CANALETAS DE USO PRIVADO / *CALEIRAS DE USO PRIVADO*

REJILLA A-15 / *GRELHA A-15:*

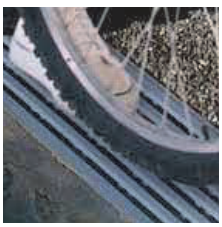

APLICACIONES:
Zonas susceptibles de ser utilizadas exclusivamente por peatones y ciclistas (carga de control 15 kn).

APLICAÇÕES:
Zonas susceptíveis de ser utilizadas exclusivamente pelos peões e ciclistas. (carga de control 15 kn)

REJILLA PEATONAL / *GRELHA PEDESTRE:*



APLICACIONES:
Paseos, zonas ajardinadas, piscinas, polideportivos, duchas comunes...

APLICAÇÕES:
Passeios , jardins, piscinas, zonas desportivas, chuveiros...

Disponible en Gris Claro o Blanco.
Disponível em cinza claro o branco e areia.

130

GAMA ANCHO 130 / *GAMA LARGURA 130*



S-241

PVC

	Largo mm	Ref.		Color/*Côr*	U/	n.º	€
A	500	29005	P		8	A-13	40,95
A	500	29026	P		8	A-13	44,73
B	500	J40302	P		8	A-13	40,95
D	500	J40301	A-15		8	A-13	40,95
C	500	29006	A-15		8	A-13	40,95

Canaleta con rejilla. (500 largo x 130 ancho x 127 alto).
Caleira com grelha. (500 longo x 130 largo x 127 alto).

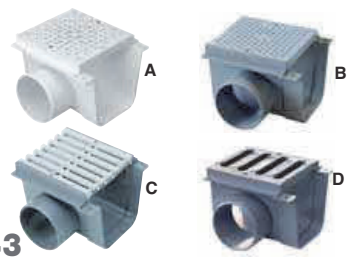

S-243

PVC

	Largo mm	Ref.		Color/*Côr*	U/	n.º	€
150 con Salida ø 90 M.	A	29009	P		10	A-4	14,33
	A	29028	P		10	A-4	15,06
	B	J40312	P		10	A-4	14,33
	D	J40311	A-15		10	A-4	14,33
	C	29010	A-15		10	A-4	14,33

Canaleta con rejilla y salida. (150 largo x 130 ancho x 127 alto).
Caleira com grelha e saída. (150 longo x 130 largo x 127 alto).

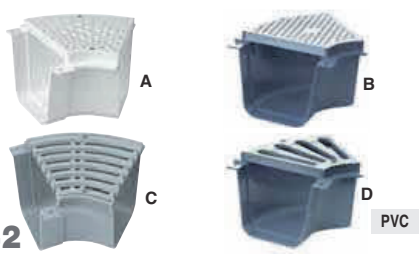

S-242

PVC

	Angulo	Ref.		Color/*Côr*	U/	n.º	€
A	45°	29007	P		10	A-9	15,03
A	45°	29027	P		10	A-9	15,98
B	45°	J40332	P		10	A-9	15,03
D	45°	J40331	A-15		10	A-9	15,03
C	45°	29008	A-15		10	A-9	15,03

Angulo canaleta con rejilla (45°), giro a derecha.
Ângulo caleira com grelha (45°), vire à direita.



S-259

PVC

Largo mm	Ref.	Color/*Côr*	U/	n.º	€
500	29013		10	A-5	24,23
500	29029		10	A-5	26,30

Canaleta sin rejilla. (500 largo x 130 ancho x 127 alto).
Caleira sem grelha. (500 longo x 130 largo x 127 alto).

Consulte las condiciones exclusivas que Amado Salvador puede ofrecerle en productos de Jimten

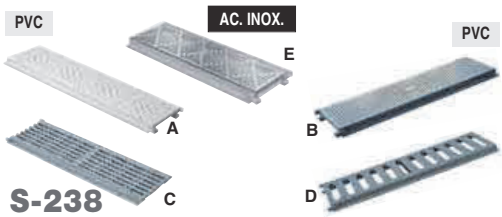

S-238

	Largo mm	Ref.		Color/*Côr*	U/	n.º	€
A	500	**29001**	**P**		20	A-16	**23,15**
A	500	**29025**	**P**		20	A-16	**25,43**
B	500	**J40242**	**P**		20	A-16	**23,15**
D	500	**J40241**	**A-15**		20	A-16	**23,15**
C	500	**29002**	**A-15**		20	A-16	**23,15**
E	500	**29129**	**P**	Ac. inox	20	A-16	**98,93**
E	500	**29144**	**P***	Ac. inox	20	A-16	**103,55**

Rejilla con cerco. (500 largo x 130 ancho x 25 alto).
*Con tornillos, consultar plazo de entrega.
Grelha com aro. (500 longo x 130 largo x 25 alto).
**Com parafusos, consultar prazo de entrega.*

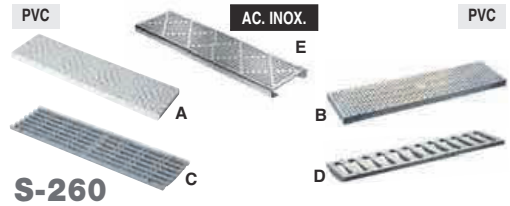

S-260

	Largo mm	Ref.		Color/*Côr*	U/	n.º	€
A	500	**29014**	**P**		10	A-4	**20,95**
A	500	**29030**	**P**		10	A-4	**21,99**
A	500	**29051**	**P**		10	A-4	**21,99**
B	500	**J40902**	**P**		10	A-4	**20,95**
D	500	**J40901**	**A-15**		10	A-4	**20,95**
C	500	**29015**	**A-15**		10	A-12	**20,95**
E	500	**29136**	**P**	Ac. inox.	10	4126	**91,31**
E	500	**29145**	**P***	Ac. inox.	10	4126	**95,91**

Rejillas. (500 largo x 130 ancho x 15 alto).
*Con tornillos, consultar plazo de entrega.
Grelhas. (500 longo x 130 largo x 15 alto).
**Com parafusos, consultar prazo de entrega.*



S-245/S-341

PVC

Modelo	Ø Salida/*Saída*	Ref.		Color/*Côr*	U/	n.º	€
S-245	Ø 110 M	**29012**	TAPÓN/SALIDA		10	A-8	**9,22**
S-341	Ø 110 M	**29040**	SALIDA/SALIDA		10	A-9	**9,34**

Conjunto tapón / salida para canaleta.
Conjunto tampão / saída para caleira.



S-244

PVC

Largo mm	Ref.	Color/*Côr*	U/	n.º	€
-	**29011**		10	A-2	**9,02**

Conjunto tapón para canaleta.
Conjunto tampão para caleira.

REPUESTOS / *PEÇAS SUBTITUIÇÃO*



Medida	Ref.	U/	n.º	€
Ancho 130	**31190**	100	4114	**0,52**
Ancho 200	**31189**	100	A-10	**0,71**

Tornillo rosca chapa, para rejillas de canaletas.
Parafuso rosca chapa, para grelhas e caleiras.

Para encolar: Usar adhesivo Jimten. /: *Para colar: Usar cola Jimten.*

Consulte las condiciones exclusivas que Amado Salvador puede ofrecerle en productos de Jimten

130

CANALETA DE ALTURA REDUCIDA. 64 mm / *CALEIRA DE ALTURA REDUZIDA. 64 mm*

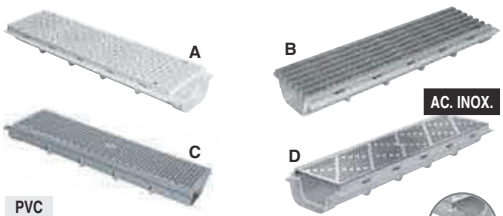

PVC

S-322

S-498 S/V Ø50 M

Largo mm	Ref.		Color/*Côr*	U/	n.º	€
A 500	29035	P		10	A-16	34,94
A 500	29048	P		10	A-16	38,09
A 500	29052	P		10	A-16	38,09
C 500	J40601	P		10	A-16	34,94
B 500	29042	A-15		10	A-16	34,94
D 500	29130	P	Ac. inox.	10	A-16	108,66
D 500	29142	P*	Ac. inox.	10	A-16	113,28

S-498 S/V: Salida vertical pretroquelada.

500-S/V 50M	29132	P		5	A-16	36,70
500-S/V 50M	29133	P		5	A-16	39,98
500-S/V 50M	29134	P		5	A-16	39,98
500-S/V 50M	29135	A-15		5	A-16	36,70
500-S/V 50M	29131	P	Ac. inox.	5	A-16	114,11
500-S/V 50M	29143	P*	Ac. inox.	5	A-16	118,48

Canaleta con rejilla. (500 largo x 130 ancho x 64 alto).
* Con tornillos, consultar plazo de entrega.
Caleira com grelha. (500 longo x 130 largo x 64 alto).
** Com parafusos, consultar prazo de entrega.*



S-499 S/V Ø50 M

PVC

S-324

Largo mm	Ref.	Color/*Côr*	U/	n.º	€
500	29037		10	A-16	22,25
500	29056		10	A-16	24,39
500	29055		10	A-16	24,39

S-499 S/V: Salida vertical pretroquelada.

500 - S/V 50M	29139		5	A-16	23,35
500 - S/V 50M	29140		5	A-16	25,58
500 - S/V 50M	29141		5	A-16	25,58

Canaleta sin rejilla. (500 largo x 130 ancho x 64 alto).
Caleira sem grelha. (500 longo x 130 largo x 64 alto).

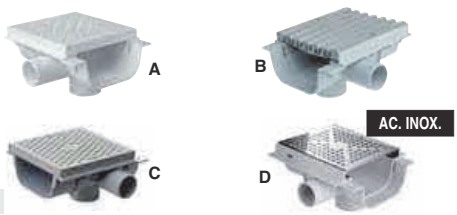

PVC

S-339

	Ref.		Color/*Côr*	U/	n.º	€
Largo mm	A 29039	P		10	A-9	12,08
150	A 29050	P		10	A-9	12,83
Inferior:	A 29054	P		10	A-9	12,83
M Ø50	C J40631	P		10	A-9	12,08
Laterales:	B 29044	A-15		10	A-9	12,08
M Ø40	D 29158	P*	Ac. inox.	10	A-9	39,21
	D 29159	P	Ac. inox.	10	A-9	36,56

Canaleta con rejilla y salidas pretroqueladas. (150 largo x 130 ancho x 64 alto).* Con tornillos, consultar plazo de entrega.
*Caleira com grelha e saídas pretroqueladas. (150 longo x 130 largo x 64 alto). * Com parafusos, consultar prazo de entrega.*

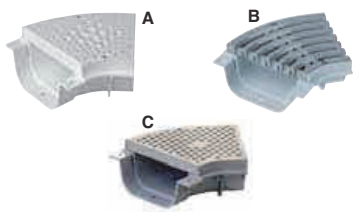

PVC

S-338

Giro a derecha. / *Vire à direita.*

Angulo	Ref.		Color/*Côr*	U/	n.º	€
A 45°	29038	P		10	A-8	12,59
A 45°	29049	P		10	A-8	13,34
A 45°	29053	P		10	A-8	13,34
C 45°	J40621	P		10	A-8	12,59
B 45°	29043	A-15		10	A-8	12,59

S-538

Giro a izquierda. / *Vire à esquerda.*

A 45°	29168	P		10	A-8	12,59
A 45°	29169	P		10	A-8	13,34
A 45°	29170	P		10	A-8	13,34
C 45°	J40622	P		10	A-8	12,59
B 45°	29171	A-15		10	A-8	12,59

Angulo canaleta con rejilla.
Ângulo caleira com grelha.

Medida = Longitud incluyendo la parte de encolar de 20 mm x ancho total. / *Medida = Longitude incluindo a parte de colar de 20 mm x comprimento total.*

Rejillas fabricadas con material estabilizado contra las radiaciones ultravioleta. / *Grelhas fabricadas com material estabilizado contra as radiações ultravioleta.*

Consulte las condiciones exclusivas que Amado Salvador puede ofrecerle en productos de Jimten



PVC

S-456

CE AC. INOX.

Largo mm	Ref.		Color/*Côr*	U/	n.º	€
150	29078	P		5	A-10	7,60
150	29079	P		5	A-10	8,07
150	29080	P		5	A-10	7,77
150	29081	A-15		5	A-10	7,60
150	29160	P	Ac. inox.	5	A-10	32,07
150	29161	P*	Ac. inox.	5	A-10	33,10

Rejilla corta, (150 largo x 130 ancho).
* Con tornillos, consultar plazo de entrega.
Grelha corta, (150 longo x 130 longo).
** Com parafusos, consultar prazo de entrega.*



PVC

S-453

Angulo	Ref.		Color/*Côr*	U/	n.º	€
45°	29072	P		5	A-10	7,60
45°	29073	P		5	A-10	8,07
45°	29074	P		5	A-10	8,07
45°	29075	A-15		5	A-10	7,60

Rejilla curva, ancho 130.
Grelha curva, largura 130.



PVC

S-323

ø Salida	Ref.	Color/*Côr*	U/	n.º	€
ø 40 M.	29036		20	A-2	4,37

Tapón / salida para canaleta (tapón/salida pretroquelado).
Tampão / saída para caleira.

200

GAMA ANCHO 200 / *GAMA LARGURA 200* CE



PVC

S-268

Largo mm	Ref.		Color/*Côr*	U/	n.º	€
500	29018	P		5	A-13	58,28
500	29019	A-15		5	A-13	58,28

Canaleta con rejilla. (500 largo x 200 ancho x 130 alto).
Caleira com grelha. (500 longo x 200 largo x 130 alto).

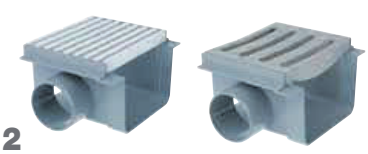

PVC

S-302

Largo mm	Ref.		Color/*Côr*	U/	n.º	€
170 con Salid. ø 90 M.	29033	P		5	A-9	23,96
	29034	A-15		5	A-9	23,96

Canaleta con rejilla y salida. (170 largo x 200 ancho x 130 alto).
Caleira com grelha e saída. (170 longo x 200 largo x 130 alto).

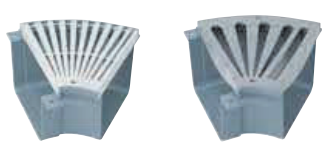

PVC

S-301

Angulo	Ref.		Color/*Côr*	U/	n.º	€
45°	29031	P		5	A-9	20,26
45°	29032	A-15		5	A-9	20,26

Angulo canaleta con rejilla (45°).
Ângulo caleira com grelha (45°).

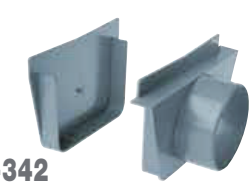

PVC

S-270/S-342

Modelo	ø Salida/*Saída*	Ref.		Color/*Côr*	U/	n.º	€
S-270	Ø 110 M	29021	TAPON/SALIDA		3	A-2	10,14
S-342	Ø 110 M	29041	SALIDA/SALIDA		3	A-11	10,25

Conjunto tapón/salida.
Conjunto tampão/saída.

Rejillas fabricadas con material estabilizado contra las radiaciones ultravioleta. / *Grelhas fabricadas com material estabilizado contra as radiações ultravioleta.*

Para encolar: Usar adhesivo Jimten. / *Para colar: Usar cola Jimten.*

Consulte las condiciones exclusivas que Amado Salvador puede ofrecerle en productos de Jimten

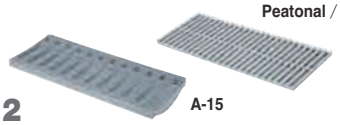

Peatonal / *Pedestre*

S-272

A-15

PVC

Largo mm	Ref.		Color/*Côr*	U/	n.º	€
500	29023	P	○	5	A-12	29,50
500	29024	A-15	●	5	A-12	29,50

Rejillas. (500 largo x 200 ancho).
Grelhas. (500 longo x 200 largo).

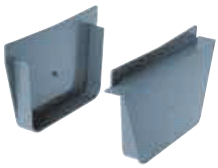

S-269

PVC

Largo mm	Ref.	Color/*Côr*	U/	n.º	€
-	29020	●	3	A-2	9,88

Conjunto tapón.
Conjunto tampão.

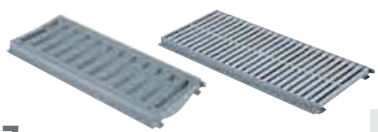

S-267

PVC

Largo mm	Ref.		Color/*Côr*	U/	n.º	€
500	29016	P	○	5	A-12	35,85
500	29017	A-15	●	5	A-12	35,85

Rejilla con cerco. (500 largo x 200 ancho x 20 alto).
Grelha com aro. (500 longo x 200 largo x 20 alto).



S-271

PVC

Largo mm	Ref.	Color/*Côr*	U/	n.º	€
500	29022	●	10	A-13	34,94

Canaleta. (500 largo x 200 ancho x 130 alto).
Caleira. (500 longo x 200 largo x 130 alto).



S-454

PVC

Angulo	Ref.		Color/*Côr*	U/	n.º	€
45°	29076	P	○	5	A-2	10,75
45°	29077	A-15	●	5	A-2	10,75

Rejilla curva, ancho 200.
Grelha curva, largura 200.

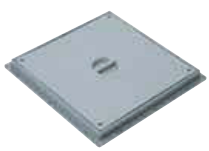

S-239

PVC

Medida mm	Ref.	Color/*Côr*	U/	n.º	€
310x310	29003	●	10	A-4	30,72

Tapa de PVC con cerco.
Tampa de PVC com aro.

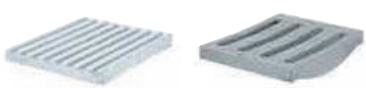

S-457

PVC

Largo mm	Ref.		Color/*Côr*	U/	n.º	€
170	29082	P	○	5	A-1	11,42
170	29083	A-15	●	5	A-1	11,42

Rejilla corta, (170 largo x 200 ancho).
Grelha corta, (170 longo x 200 largo).

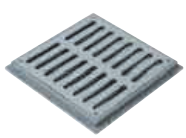

S-240

PVC

Medida mm	Ref.	Color/*Côr*	U/	n.º	€
310x310	29004	●	10	A-4	28,25

Rejilla de PVC con cerco.
Grelha de PVC com aro.

Rejillas fabricadas con material estabilizado contra las radiaciones ultravioleta. / *Grelhas fabricadas com material estabilizado contra as radiações ultravioleta.*

Consulte las condiciones exclusivas que Amado Salvador puede ofrecerle en productos de Jimten

CANALETAS DE USO PRIVADO / *CALEIRAS DO USO PRIVADO* CE

Connecto

130 CANALETAS DE ANCHO 130 / *CALEIRAS LARGURA ÚTIL 130*



Modelo	Medida	Ref.	U/Palet / *Pallet*	Clase / *Clase*	Rejilla / Grelha	€
WCB13PP	1.000x130x52	**29137**	105	A-15	PASARELA	**32,72**

Canal de 1 m PP sin marco con 1 rejilla pasarela de acero galvanizado.
Caleira 1 m em PP sem aro, com 1 grelha passadiço do aço galvanizado.



Modelo	Medida	Ref.	U/Palet / *Pallet*	Clase / *Clase*	Rejilla / Grelha	€
CAN10ATI	1.000x130x60	**29156**	32	A-15	PERFORADA-INOX	**224,08**

Canal de 1 m PP sin marco con 1 rejilla perforada de acero inox.
Caleira 1 m em PP sem aro, com 1 grelha perfurada aço inox.



Modelo	Medida	Ref.	U/Palet / *Pallet*	Clase / *Clase*	Rejilla / Grelha	€
DRP178	1.000x130x98	**29069**	56	A-15	PASARELA	**47,64**

Canal de 1 m PP sin marco con 1 rejilla pasarela de acero galvanizado.
Caleira 1 m em PP sem aro, com 1 grelha passadiço do aço galvanizado.
No incluye fijaciones, ver pag. 224 FIXCAN. / *Não inclui fixaçoões, ver pag. 224 FIXCAN.*



Modelo	Medida	Ref.	U/Palet / *Pallet*	Clase / *Clase*	Rejilla / Grelha	€
CAN10BC	1.000x130x115	**29120**	32	B-125	CUADRICULADA-GALVANIZADO	**87,35**

Canal de 1 m PP con marco con 1 rejilla enrejada de acero galvanizado.
Caleira 1 m em PP con aro, 1 grelha quadriculada aço galvanizado.



Modelo	Medida	Ref.	U/Palet / *Pallet*	Clase / *Clase*	Rejilla / Grelha	€
CAL10BF	1.000x130x98	**29152**	56	B-125	FUNDICION	**64,42**

Canal de 1 m PP sin marco con 2 rejillas de fundición.
Canal de 1 m en PP sin marco con 2 rejillas de fundición.
Fijaciones incluidas. / *Inclui fixações*

Ver página 228 Clasificación Clases de Carga.
Ver página 228 Classificação Classes de carga.

Para encolar: Usar adhesivo Jimten. / *Para colar: Usar cola Jimten.*

Consulte las condiciones exclusivas que Amado Salvador puede ofrecerle en productos de Jimten

CANALETA INVISIBLE / *CALEIRA INVISÍVEL*



Modelo	Medida	Ref.	U/Palet / *Pallet*	Clase / *Clase*	Rejilla / Grelha	€
CAB510AFR	130x500x60	**29153**	58	A-15	-	**34,55**

Canal de 0,5 m PVC con rejilla oculta.
Caleira 0,5 m em PVC com grelha oculta.



Modelo	Medida	Ref.	U/Palet / *Pallet*	Clase / *Clase*	Rejilla / Grelha	€
GDR10AFR	500x127x33	**29154**	10	A-15	-	**18,82**

Rejilla para canal oculta CAB510AFR.
Grelha para caleira oculta CAB510AFR.



Modelo	Medida	Ref.	U/Palet / *Pallet*	Clase / *Clase*	Rejilla / Grelha	€
CABS773	130x500x60	**29176**	6	-	SIN REJILLA	**30,36**

Canal sifónica de 0,5 m PVC sin rejilla. Sifón 28 mm. Salida vertical Ø40, 50 ó 100 mm.
Caleira sifônica de 0,5 m em PVC sem grelha. Sifão 28 mm. Saída vertical Ø40, 50 ou 100 mm.

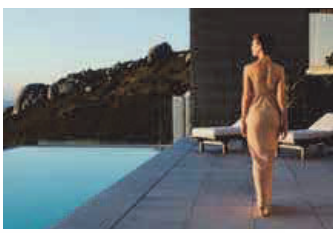

2 EN 1

CANAL + TAPA DE ACCESO
CANAL + TAMPA DE ACESSO

NORMATIVA PIES DESCALZOS 8mm
NORMA PÉS DESCALÇOS 8mm

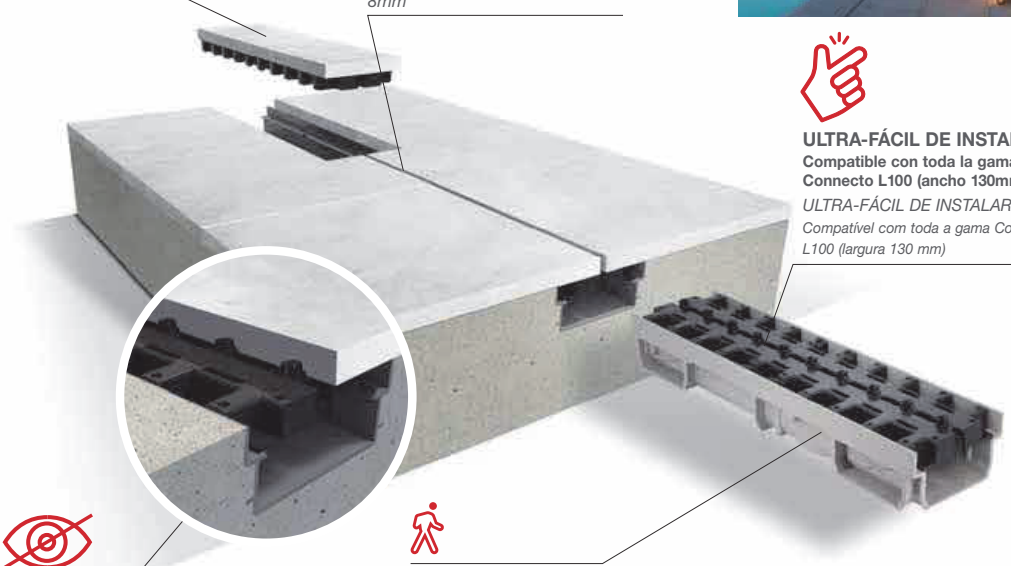

ULTRA-FÁCIL DE INSTALAR
Compatible con toda la gama Connecto L100 (ancho 130mm)
ULTRA-FÁCIL DE INSTALAR
Compatível com toda a gama Connecto L100 (largura 130 mm)

CANAL + TAPA DE ACCESO
CANAL + TAMPA DE ACESSO

CLASE DE RESISTENCIA
Clasificada A15 Peatonal (EN1433)
CLASSE DE RESISTÊNCIA
Classificada A15 Pedestre (EN1433)

Consulte las condiciones exclusivas que Amado Salvador puede ofrecerle en productos de Jimten

ACCESORIOS CANALETA USO PRIVADO / *ACESSORIOS CALEIRAS USO PRIVADO*



Modelo	Medida	Ref.	U/	n.º	€
NAV178	110 M	**29071**	10	A-11	**8,15**

Tapa/salida de extremo o lateral PVC pretroquelada para canal DRP178 y CAL10BF.
Tampão/saída, extremidade o lateral PVC precortado para caleira DRP178 e CAL10BF.



Modelo	Medida	Ref.	U/	n.º	€
NAV177	110	**29123**	10	A-2	**7,91**

Tapa/salida de extremo o lateral PVC pretroquelada para canal CAN10BC, CAN10BCI y CAN10AHI.
Tampão/saída, extremidade o lateral PVC precortado para caleira CAN10BC, CAN10BCI e CAN10AHI.



Modelo	Medida	Ref.	U/	n.º	€
W6817PP	40	**29138**	10	A-1	**5,71**

Tapa/salida de extremo PVC pretroquelada para canal WCB13PP.
Valido también para la **CAB510AFR**
Tampão/saída, extremidade PVC precortado para caleira WCB13PP.
*Também válido para **CAB510AFR***



Modelo	Medida	Ref.	U/	n.º	€
NAH773	40	**29157**	10	A-1	**3,65**

Tapón/salida para canaleta CAN10ATI y CAB510AFR (pretroquelado).
Tampão/saída para caleira CAN10ATI e CAB510AFR (precortado)



Modelo	Medida	Ref.	U/	n.º	€
EAU13PP	130x52	**29146**	10	A-11	**9,64**

Cruceta para canal WCB13PP
Cruceta para caleira WCB13PP.



Modelo	Medida	Ref.	U/	n.º	€
SVCAN	110 M	**29070**	10	A-11	**11,56**

Salida vertical PVC (se sirve con tornillos).
Saída inferior PVC (fornece-se con parafusos).

Modelo	Medida	Ref.	U/	n.º	€
FIXCAN1	-	**29124**	10	4115	**0,53**
FIXCAN3	Ac. inox.	**29147**	10	4115	**2,57**

Conjunto de tornillo e inserto para la fijación de las rejillas en el canales DRP178 utilizar **FIXCAN1**, CAL10BF y CAL10CF utilizar **FIXCAN3**.
*Agrupamento parafuso / inserto para a fixação das gerlhas em caleiras DRP178 uso **FIXCAN1**, CAL10BF e CAL10CF uso **FIXCAN3**.*

Modelo	Medida	Ref.	U/	n.º	€
GRP179	1 m	**J42200**	1	-	**18,13**

Rejilla de acero galvanizado **DRP178.**
*Grelha passadiço do aço galvanizado **DRP178**.*

Para encolar: Usar adhesivo Jimten. / *Para colar: Usar cola Jimten.*

Consulte las condiciones exclusivas que Amado Salvador puede ofrecerle en productos de Jimten

Suelo uso publico

Base de uso público

Suelo

EDIFICACIÓN

Nicoll

aliaxis

Consulte las condiciones exclusivas que Amado Salvador puede ofrecerle en productos de Jimten



Kenadrain®

CANALETAS REFORZADAS ANCHO 100 / *CALEIRAS REFORÇADAS LARGURA 100*







PP

Altura	Modelo	Medida	Ref.	U/Palet / *Pallet*	Clase / *Clase*	Rejilla / Grelha	€
80	DR100CF	1.000x100x80	29116	40	C-250	FUNDICION	120,33
80	DR100DF	1.000x100x80	29117	40	D-400	FUNDICION	155,76
130	DR101CF	1.000x100x130	29102	40	C-250	FUNDICION	130,16
130	DR101DF	1.000x100x130	29105	40	D-400	FUNDICION	169,44
170	DR102CF	1.000x100x170	29057	40	C-250	FUNDICION	130,31
170	DR102DF	1.000x100x170	29086	40	D-400	FUNDICION	169,59

Canal de 1 m con protección de acero galvanizado con 2 rejillas de fundición. 1 tornillo de anclaje por rejilla.
Caleira 1m com perfis protectores de aço galvanizado, 2 grelhas de ferro fundido dúctil. 1 parafuso do fixação por grelha.







PP

Altura	Modelo	Medida	Ref.	U/Palet / *Pallet*	Clase / *Clase*	Rejilla / Grelha	€
80	DR100BC	1.000x100x80	29118	40	B-125	CUADRICULADA	145,89
130	DR101BC	1.000x100x130	29109	40	B-125	CUADRICULADA	132,48
170	DR102BC	1.000x100x170	29065	40	B-125	CUADRICULADA	132,65

Canal de 1 m con protección de acero galvanizado con 1 rejilla enrejada de acero galvanizado. 1 tornillo de anclaje por rejilla.
Caleira 1m com perfis protectores de aço galvanizado,1 grehla quadriculada de aço galvanizado. 1 parafuso do fixação por grelha.





PP

Altura	Modelo	Medida	Ref.	U/Palet / *Pallet*	Clase / *Clase*	Rejilla / Grelha	€
80	DR100CN	1.000x136x80	29173	40	C-250	POLIAMIDA	116,76
170	DR102CN	1.000x136x170	29174	40	C-250	POLIAMIDA	126,47

Canal de 1 m con protección de acero galvanizado, con dos rejillas de Poliamida. 1 tornillo de anclaje por rejilla.
Caleira 1m com perfis protectores de aço galvanizado,2 grelhas de Poliamida. 1 parafuso do fixação por grelha.

Consulte las condiciones exclusivas que Amado Salvador puede ofrecerle en productos de Jimten

CANALETAS REFORZADAS ANCHO 150 / *CALEIRAS REFORÇADAS LARGURA ÚTIL 150*



PP

Modelo	Medida	Ref.	U/Palet / *Pallet*	Clase / *Clase*	Rejilla / Grelha	€
DR152DF	1.000x150x205	**29084**	30	D-400	FUNDICION	**263,33**

Canal de 1 m con protección de acero galvanizado con 2 rejillas de fundición. 1 tornillo de anclaje por rejilla.
Caleira 1m do comprimeto com perfis protectores de aço galvanizado, 2 grelhas de ferro fundido dúctil. 1 parafuso do fixação por grelha.



PP

Modelo	Medida	Ref.	U/Palet / *Pallet*	Clase / *Clase*	Rejilla / Grelha	€
DR152BC	1.000x150x205	**29087**	30	B-125	CUADRICULA	**243,49**

Canal de 1 m con protección de acero galvanizado con 1 rejilla enrejada de acero galvanizado. 1 tornillo de anclaje por rejilla.
Caleira 1m do comprimeto com perfis protectores de aço galvanizado, 1 grehla quadriculada de aço galvanizado. 1 parafuso do fixação por grelha.

CANALETAS REFORZADAS ANCHO 200 / *CALEIRAS REFORÇADAS LARGURA ÚTIL 200*



PP

Modelo	Medida	Ref.	U/Palet / *Pallet*	Clase / *Clase*	Rejilla / Grelha	€
DR202DF	1.000x200x240	**29061**	20	D-400	FUNDICION	**289,06**
DR202CF	1.000x200x240	**29088**	20	C-250	FUNDICION	**275,25**

Canal de 1 m con protección de acero galvanizado con 2 rejillas de fundición.
4 tornillos de anclaje por rejilla.
Caleira 1m do comprimeto com perfis protectores de aço galvanizado, 2 grelhas de ferro fundido dúctil. 4 parafuso do fixação por grelha.



PP

Modelo	Medida	Ref.	U/Palet / *Pallet*	Clase / *Clase*	Rejilla / Grelha	€
DR202BC	1.000x200x240	**29089**	20	B-125	CUADRICULADA	**325,62**

Canal de 1 m con protección de acero galvanizado con 1 rejilla enrejada de acero galvanizado.
4 tornillos de anclaje por rejilla.
Caleira 1m do comprimeto com perfis protectores de aço galvanizado, 1 grehla quadriculada de aço galvanizado. 4 parafuso do fixação por grelha.

CANALETAS REFORZADAS ANCHO 300 / *CALEIRAS REFORÇADO LARGURA ÚTIL 300*



PP

Modelo	Medida	Ref.	U/Palet / *Pallet*	Clase / *Clase*	Rejilla / Grelha	€
DR302DF	1.000x300x374	**29125**	9	D-400	FUNDICION	**617,97**

Canal de 1 m con protección de acero galvanizado con 2 rejillas de fundición.
4 tornillos de anclaje por rejilla.
Caleira 1m do comprimeto com perfis protectores de aço galvanizado, 2 grelhas de ferro fundido dúctil. 4 parafuso do fixação por grelha.

Consulte las condiciones exclusivas que Amado Salvador puede ofrecerle en productos de Jimten

100 150 200 300 ACCESORIOS CANALETAS / *ACESSORIOS CALEIRAS*



Anchura	Altura	Tipo	Modelo	Ø Salida	Ref.	U/	n.º	€
100	80	Reforzada	NJDR100	50M	29119	10	A-2	8,76
100	130	Reforzada	NPDR101	75M	29112	10	A-11	11,29
100	170	Reforzada	NVDR102	110M	29060	10	A-8	11,21
150	205	Reforzada	NXDR152	125M	29085	10	A-9	16,65
200	240	Reforzada	NZDR202	160M	29064	10	A-12	18,18
300	374	Reforzada	NDDR302	250M	29126	1	A-8	39,51

Tapa/salida PVC petroquelada. / *Tampão de saída precortado.*



SAB10

Modelo	Medida	Ref.	U/	n.º	€
SVDR10	110 M	29058	10	A-11	11,62
SXDR10	125 M	29059	10	A-11	11,97
SZDR20	160 M	29062	10	A-9	17,72
SBDR20	200 M	29063	10	A-4	17,76
SEDR30	315 M	29127	1	A-8	42,43
SAB10	-	29115	10	A-10	3,97

Salida lateral PVC (se sirve con tornillos). / *Ligação PVC (fornece-se com parafusos).*
* Tapa cambio de nivel para ancho 100 / *Tampa mudança do nivel para largura 100.*

Ancho	Salida Vertical		Lateral		Extremo	
100	Ø110	SVDR10	Ø110	SVDR10	Ø110	NVDR102
	Ø125	SXDR10				
150	Ø125	SXDR10	Ø125	SXDR10	Ø125	NXDR152
	Ø160	SZDR20				
200	Ø160	SZDR20	Ø160	SZDR20	Ø160	NZDR202
	Ø200	SBDR20				
300	Ø200	SBDR20	Ø200	SBDR20	Ø250	NDDR302
	Ø315	SEDR20				

CLASES DE CARGA SEGUN UNE-EN 124 / *CLASSES DE CARGA SEGUNDO NORMA UNE-EN 124*

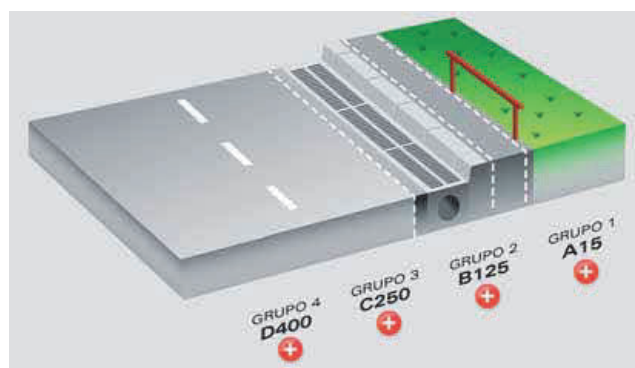

A-15 - Zonas susceptibles de ser utilizadas exclusivamente por peatones y ciclistas (carga de control 15 kn).
Zonas susceptíveis de ser utilizadas exclusivamente pelos peões e ciclistas. (carga de control 15 kn)

B-125 - Aceras, zonas peatonales y superficies similares, areas de estacionamiento y aparcamiento de varios pisos para coches. (carga de control 125 kn).
Passeios, passagenspara peões e superfícies similares, zonas de estacionamento e parque de vários andares para veículos (carga de control 125 kn)

C-250 - Para los dispositivos de cubrimiento instalados sobre ar-cenes y en la zona de las cunetas de las calles, que medida a partir del bordillo de la acera se extiende en un máximo de 0.5 m sobre la calzada y 0.2 m sobre la acera. (carga de control 250 kn).
Para os dispositivos de cobertura instalados sobre as bermas e na zona das beiras das estradas cuja extensão desde a cercadura de passeio seja dum máximo de 0.5 m sobre a calçada e 0.2 m sobre o passeio. (carga de control 250 kn)

D400 - Calzadas de carreteras (incluyendo calles peatonales), arcenes estabilizados y zonas de aparcamiento para todo tipo de vehiculos. (carga de control 400 kn).
Calçadas de estradas (até estradas de peoes), bermas estabilizadas e zonas de estacionamento para todo tipo de veículos. (carga de control 400 KN)

Consultar plazo de entrega. / *Consultar prazo de entrega.*
Consulte las condiciones exclusivas que Amado Salvador puede ofrecerle en productos de Jimten

Sistema WF/PP-R agua caliente y fría

Sistema WF/PP-R água quente e fria

Tuberías | Tubagens

Accesorios | Acessórios

Válvulas | Válvulas

Herramientas | Ferramentas
y maquinaria | e maquinaria

Abastecimiento

EDIFICACIÓN

wefatherm

aliaxis

Consulte las condiciones exclusivas que Amado Salvador puede ofrecerle en productos de Jimten

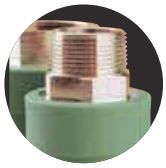

Sistema WF/PP-R agua caliente y fría
Sistema WF/PP-R água quente e fria

wefatherm

Propiedades del material / *Propriedades do material*

Resistencia a los agentes químicos; el alto peso molecular del PP-R le confiere una elevada resistencia a los productos químicos.
Resistência aos agentes químicos: O alto peso molecular do PP – R confere-lhe uma elevada resistência aos produtos químicos.

Atoxicidad; el PP-R es totalmente atóxico y no comunica a los líquidos color, sabor u olor de ningún tipo. Es apto para uso alimentario.
Atoxicidade: O PP-R é totalmente atóxico e não comunica aos líquidos cor, sabor ou cheiro de nenhum tipo. É apto para uso alimentar.

Aislamiento acústico; la elasticidad del material provoca que las instalaciones sean fonoabsorbentes.
Isolamento acústico: a elasticidade do material provoca que as instalações sejam fonoabsorventes.

Baja pérdida de carga; debido a la superficie totalmente lisa del interior del tubo, evitando así incrustaciones.
Baixa perda de carga: Devido à superfície totalmente lisa do interior do tubo, evitando-se deste modo incrustações.

Resistiencia elevada a la conducción eléctrica; el PP-R es un pésimo conductor eléctrico y por lo tanto no permite el paso de corriente evitando perforaciones debidas a corrientes parasitarias.
Resistência elevada à condução eléctrica: o PP-R é um péssimo condutor eléctrico e portanto não permite a passagem de corrente evitando perfurações devidas a correntes parasitárias.

Resistencia al hielo; la elasticidad del PP-R permite su dilatación en caso de que el líquido transportado aumente su volumen en caso de congelación.
Resistência ao gelo: a elasticidade do PP – R permite a sua dilatação no caso de que o líquido transportado aumente o seu volume em caso de congelação.

Resistencia a la abrasión y corrosión; esta característica le permite grandes velocidades en la conducción del fluido (hasta 7m/s), sin riesgo de erosión.
Resistência à abrasão e corrosão: esta característica permite-lhe grandes velocidades na condução do fluído (até 7 m/s), sem risco de erosão.

Baja conductividad térmica; reduce la dispersión del calor del fluido transportado, A un ahorro energético y una disminución de los fenómenos de condensación.
Baixa condutividade térmica: reduz a dispersão do calor do fluído transportado, provocando uma poupança energética e uma diminuição dos fenómenos de condensação.

TUBERIAS / *TUBAGENS*

Clasificación y condiciones de uso sobre la norma ISO 15874 / *Classificação e condições de uso na ISO 15874*

CLASE de aplicación *Classe de aplicação*	Temperatura de diseño TD *Temperatura de projeto TD*	Tiempo en TD años *Tempo em anos TD*	Aplicación *Aplicação*
1	60 ºC	49	Suministro de agua caliente (hasta 60ºC) *Abastecimento de água quente (até 60ºC)*
2	70 ºC	49	ACS (hasta 70ºC) *ACS (até 70ºC)*
4	60 ºC	25	Calefacción baja temperatura, suelo radiente (hasta 60ºC) *Aquecimento a baixa temperatura, piso radiante (até 60ºC)*
5	80 ºC	10	Calefacción alta temperatura (hasta 80ºC) *Aquecimento a alta temperatura (até 80ºC)*



Medida mm	Ref.	Metros/Fardo	T/Fardo	M./Tubo	€/m.
20 x 3,4	84002	100 m	25	4	1,92
25 x 4,2	84003	100 m	25	4	2,84
32 x 5,4	84004	40 m	10	4	4,53
40 x 6,7	84005	40 m	10	4	7,13
50 x 8,3	84006	20 m	5	4	10,59
63 x 10,5	84007	20 m	5	4	16,50
75 x 12,5	84008	12 m	3	4	25,02
90 x 15,0	84009	12 m	3	4	37,65
110 x 18,4	84010	8 m	2	4	55,17
125 x 20,8	84011	4 m	1	4	72,81

Tubería **PP-R** Serie 2,5 SDR 6.
*Tubagem **PP-R** Serie 2,5 SDR 6.*



Medida mm	Ref.	Metros/Fardo	T/Fardo	M./Tubo	€/m.
20 x 2,8	84062	100 m	25	4	1,63
25 x 3,5	84063	100 m	25	4	2,64
32 x 4,4	84064	40 m	10	4	4,10
40 x 5,5	84065	40 m	10	4	6,87
50 x 6,9	84066	20 m	5	4	10,17
63 x 8,6	84067	20 m	5	4	15,71
75 x 10,6	84068	20 m	5	4	23,16
90 x 12,3	84069	12 m	3	4	32,84
110 x 15,4	84070	8 m	2	4	51,28
125 x 17,1	84071	4 m	1	4	65,92

Tubería **PP-R** Serie 3,2 SDR 7,4.
*Tubagem **PP-R** Serie 3,2 SDR 7,4.*

Consulte las condiciones exclusivas que Amado Salvador puede ofrecerle en productos de Jimten



Medida mm	Ref.	Metros/Fardo	T/Fardo	M./Tubo	€/m.
20x2,8	515225201	100 m	25	4	2,32
25x3,5	515225202	100 m	25	4	3,66
32x4,4	515225203	40 m	10	4	5,15
40x5,5	515225204	40 m	10	4	7,62
50x6,9	515225205	20 m	5	4	11,90
63x8,6	515225206	20 m	5	4	18,02
75x10,3	515225207	12 m	3	4	26,53
90x12,3	515225209	12 m	3	4	37,32
110x15,1	515225211	8 m	2	4	57,32
125x17,1	515225212	4 m	1	4	70,29

Tubería **PP-RCT** Serie 3,2 SDR 7,4.
*Tubagem **PP-RCT** Serie 3,2 SDR 7,4.*



Medida mm	Ref.	Metros/Fardo	T/Fardo	M./Tubo	€/m.
20x2,8	84039	100 m	25	4	2,54
25x3,5	84040	100 m	25	4	3,70
32x4,4	84041	40 m	10	4	5,42
40x5,5	84042	40 m	10	4	7,85
50x6,9	84043	20 m	5	4	12,23
63x8,6	84044	20 m	5	4	18,64
75x10,3	84045	12 m	3	4	25,12
90x12,3	84046	12 m	3	4	38,01
110x15,1	84047	8 m	2	4	55,17
125x17,1	84048	4 m	1	4	74,95

Tubería **PP-R/Fibra** Serie 3,2 SDR 7,4.
*Tubagem **PP-R/Fibra** Serie 3,2 SDR 7,4.*



Medida mm	Ref.	Metros/Fardo	T/Fardo	M./Tubo	€/m.
20x2,8	84050	100 m	25	4	2,51
25x3,5	84051	100 m	25	4	3,70

Tubería PP-RCT/Fibra Serie 3,2 SDR 7,4.
Tubagem PP-RCT/Fibra Serie 3,2 SDR 7,4.

32x2,9	84052	40 m	10	4	4,63
40x3,7	84053	40 m	10	4	6,87
50x4,6	84054	20 m	5	4	10,72
63x5,8	84055	20 m	5	4	15,46
75x6,8	84056	12 m	3	4	21,82
90x8,2	84057	12 m	3	4	31,67
110x10,0	84058	8 m	2	4	47,48
125x11,4	84059	4 m	1	4	62,38
160x14,6	84060	4 m	1	4	93,81

Tubería **PP-RCT/Fibra** Serie 5 SDR 11.
*Tubagem **PP-RCT/Fibra** Serie 5 SDR 11.*



Medida mm	Ref.	Metros/Fardo	T/Fardo	M./Tubo	€/m.
32x2,9	84074	40	10	4	3,57
40x3,7	84075	40	10	4	5,28
50x4,6	84076	20	5	4	8,57
63x5,8	84077	20	5	4	13,18
75x6,8	84078	12	3	4	18,17
90x8,2	84079	12	3	4	24,61
110x10,0	84080	8	2	4	38,53
125x11,4	84081	4	1	4	47,60

Tubería **PP-R** Serie 5 SDR 11.
*Tubagem **PP-R** Serie 5 SDR 11.*



Medida mm	Ref.	Metros/Fardo	T/Fardo	M./Tubo	€/m.
160	84102	4	1	4	133,37
200	84103	4	1	4	247,14
250	84104	4	1	4	385,23

Tubería **PP-RCT** Serie 5 SDR 11.
*Tubagem **PP-RCT** Serie 5 SDR 11.*



Medida mm	Ref.	Metros/Fardo	T/Fardo	M./Tubo	€/m.
160	84106	4	1	4	157,30
200	84107	4	1	4	305,41
250	84108	4	1	4	476,71

Tubería **PP-RCT/Fibra** Serie 5 SDR 11.
*Tubagem **PP-RCT/Fibra** Serie 5 SDR 11.*

Consulte las condiciones exclusivas que Amado Salvador puede ofrecerle en productos de Jimten

ACCESORIOS / *ACESSÓRIOS*




Ángulo / *Ângulo*	Medida mm	Ref.	U/Bolsa	U/	n.º	€
45°	20	85023	10	-	-	1,42
45°	25	85024	10	-	-	1,68
45°	32	85025	5	-	-	2,28
90°	20	85020	10	-	-	0,94
90°	25	85021	10	-	-	1,77
90°	32	85022	10	-	-	1,90

Codo H-M. PP-R.
Cotovelo F-M. PP-R.




Ángulo / *Ângulo*	Medida mm	Ref.	U/Bolsa	U/	n.º	€
45°	160	85278	1	-	-	95,50
45°	200	85339	1	-	-	458,06
45°	250	85340	1	-	-	634,50
90°	160	85277	1	-	-	114,94
90°	200	85332	1	-	-	518,99
90°	250	85333	1	-	-	746,31

Codo largo de PP-RCT. Soldadura a tope y por electrofusión.
Cotovelo longo PP-RCT. Solda a topo e por eletrofusão.



Ángulo / *Ângulo*	Medida mm	Ref.	U/Bolsa	U/	n.º	€
90°	20	85310	10	-	-	2,87
90°	25	85311	10	-	-	3,30
90°	32	85312	5	-	-	3,62
90°	40	85313	5	-	-	7,09

Codo alargado H-H. PP-R.
Cotovelo alongado F-F. PP-R.




Ángulo / *Ângulo*	Medida mm	Ref.	U/Bolsa	U/	n.º	€
45°	20	85027	10	-	-	1,02
45°	25	85028	10	-	-	1,11
45°	32	85029	10	-	-	2,12
45°	40	85030	5	-	-	3,06
45°	50	85031	5	-	-	5,49
45°	63	85032	1	-	-	7,33
45°	75	85033	1	-	-	11,42
45°	90	85034	1	-	-	20,56
45°	110	85035	1	-	-	38,11
45°	125	85036	1	-	-	53,06
90°	20	85009	10	-	-	0,54
90°	25	85010	10	-	-	0,63
90°	32	85011	10	-	-	1,31
90°	40	85012	5	-	-	3,05
90°	50	85013	5	-	-	4,17
90°	63	85014	1	-	-	7,02
90°	75	85015	1	-	-	13,71
90°	90	85016	1	-	-	19,96
90°	110	85017	1	-	-	36,22
90	125	85018	1	-	-	70,61

Codo H-H. PP-R.
Cotovelo F-F. PP-R



Ángulo / *Ângulo*	Medida mm	Ref.	U/Bolsa	U/	n.º	€
90°	160	85335	1	-	-	63,70
90°	200	85336	1	-	-	126,88
90°	250	85337	1	-	-	269,30
90°	315	85338	1	-	-	464,73

Codo corto de PP-RCT. Soldadura a tope y por electrofusión.
Cotovelo curto PP-RCT. Solda a topo e por eletrofusão.

Consulte las condiciones exclusivas que Amado Salvador puede ofrecerle en productos de Jimten



Medida mm	Ref.	U/Bolsa	U/	n.°	€
25x20x25	85050	10	-	-	1,18
32x20x32	85051	10	-	-	2,12
32x25x32	85052	10	-	-	2,12
40x20x40	85053	5	-	-	5,45
40x25x40	85054	5	-	-	5,45
40x32x40	85055	5	-	-	5,45
50x25x50	85056	5	-	-	5,97
50x32x50	85057	5	-	-	5,97
50x40x50	85058	5	-	-	5,97
63x20x63	85059	1	-	-	13,36
63x25x63	85060	1	-	-	13,36
63x32x63	85061	1	-	-	13,36
63x40x63	85062	1	-	-	13,36
63x50x63	85063	1	-	-	13,36
75x20x75	85064	1	-	-	19,82
75x25x75	85065	1	-	-	19,82
75x32x75	85066	1	-	-	19,82
75x40x75	85067	1	-	-	19,82
75x50x75	85068	1	-	-	19,82
75x63x75	85069	1	-	-	19,82
32x32x25	85076	10	-	-	1,90
25x20x20	85077	10	-	-	1,60
20x25x25	85078	10	-	-	1,60
32x20x25	85079	10	-	-	2,17
32x25x25	85080	10	-	-	2,37
50x20x50	85302	5	-	-	6,56
90x63x90	85070	1	-	-	33,75
90x75x90	85071	1	-	-	33,75
110x63x110	85072	1	-	-	47,54
110x75x110	85073	1	-	-	47,54
110x90x110	85074	1	-	-	47,54
125x75x125	85273	1	-	-	66,25
125x90x125	85274	1	-	-	66,25
125x110x125	85075	1	-	-	66,25
160x90x160	85280	1	-	-	159,83
160x110x160	85281	1	-	-	159,83

Te reducida al centro y reducida asimétrica. H-H-H. PP-R.
T reduzida ao centro. F-F-F. PP-R.



Medida mm	Ref.	U/Bolsa	U/	n.°	€
20	85038	10	-	-	0,98
25	85039	10	-	-	1,02
32	85040	10	-	-	1,59
40	85041	5	-	-	3,80
50	85042	5	-	-	6,47
63	85043	1	-	-	11,26
75	85044	1	-	-	18,78
90	85045	1	-	-	31,05
110	85046	1	-	-	36,62
125	85047	1	-	-	60,90

Te bocas iguales. H-H-H. PP-R
T bocas iguais. F-F-F. PP-R



Medida mm	Ref.	U/Bolsa	U/	n.°	€
160	85279	1	-	-	209,51
200	85342	1	-	-	376,43
250	85343	1	-	-	1.166,88

Te larga de PP-RCT. Soldadura a tope y por electrofusión.
T longa PP-RCT. Solda a topo e por eletrofusão.



Medida mm	Ref.	U/Bolsa	U/	n.°	€
160	85345	1	-	-	87,29
200	85346	1	-	-	208,52
250	85347	1	-	-	415,61

Te corta de PP-RCT. Soldadura a tope y por electrofusión.
T curta PP-RCT. Solda a topo e por eletrofusão.

Consulte las condiciones exclusivas que Amado Salvador puede ofrecerle en productos de Jimten



Medida mm	Ref.	U/Bolsa	U/	n.º	€
32	85314	5	-	-	6,06
40	85315	5	-	-	7,19
50	85316	1	-	-	11,40
63	85317	1	-	-	16,56

Cruz. PP-R.
Cruz. PP-R.



Medida mm	Ref.	U/Bolsa	U/	n.º	€
20	85115	10	-	-	0,90
25	85116	10	-	-	1,34
32	85117	10	-	-	1,79
40	85118	5	-	-	2,72
50	85119	5	-	-	3,21
63	85120	1	-	-	8,06
75	85121	1	-	-	8,33
90	85122	1	-	-	13,03
110	85123	1	-	-	21,89
125	85124	1	-	-	30,19

Tapón de PP-RCT. Soldadura a tope y por electrofusión.
Tampão final PP-RCT. Solda a topo e por eletrofusão.



Medida mm	Ref.	U/Bolsa	U/	n.º	€
25/20	85083	10	-	-	1,18
32/20	85084	10	-	-	1,68
32/25	85085	10	-	-	1,68
40/20	85086	5	-	-	2,53
40/25	85087	5	-	-	2,53
40/32	85088	5	-	-	2,53
50/20	85089	5	-	-	2,87
50/25	85090	5	-	-	2,87
50/32	85091	5	-	-	2,87
50/40	85092	5	-	-	2,87
63/25	85094	1	-	-	5,81
63/32	85095	1	-	-	5,81
63/40	85093	5	-	-	5,81
63/50	85096	1	-	-	5,81
75/50	85097	1	-	-	6,81
75/63	85098	1	-	-	6,81
90/63	85099	1	-	-	10,76
90/75	85100	1	-	-	10,76
110/90	85101	1	-	-	16,78
125/110	85102*	1	-	-	32,47

Reducción M-H. PP-R.
Redução M-F. PP-R *(M-M)



Medida mm	Ref.	U/Bolsa	U/	n.º	€
160	85284	1	-	-	42,87
200	85349	1	-	-	167,04
250	85350	1	-	-	224,09

Tapón final termofusión a tope y por electrofusión. M. PP-RCT.
Tampão final termofusão a tope e por electrofusão. M. PP-RCT.



Medida mm	Ref.	U/Bolsa	U/	n.º	€
160/110	85282*	1	-	-	92,94
160/125	85283*	1	-	-	92,94
200/160	85352	1	-	-	156,64
250/160	85353	1	-	-	198,60
250/200	85354	1	-	-	243,66

Reducción concéntrica larga de PP-RCT. Soldadura a tope y por electrofusión.
Redução concêntrica longa PP-RCT. Solda a topo e por eletrofusão.

Consulte las condiciones exclusivas que Amado Salvador puede ofrecerle en productos de Jimten



Medida mm	Ref.	U/Bolsa	U/	n.°	€
200/160	85356	1	-	-	52,86
250/160	85357	1	-	-	72,83
250/200	85358	1	-	-	91,10

Reducción concéntrica corta de PP-RCT. Soldadura a tope y por electrofusión.
Redução concêntrica curta PP-RCT. Solda a topo e por eletrofusão.



Medida mm	Ref.	U/Bolsa	U/	n.°	€
20	85227	1	-	-	20,99
25	85228	1	-	-	22,50
32	85229	1	-	-	22,91
40	85230	1	-	-	26,00
50	85231	1	-	-	25,78
63	85232	1	-	-	37,64
75	85233	1	-	-	44,85
90	85234	1	-	-	56,26
110	85235	1	-	-	84,74
125	85236	1	-	-	153,80

Manguito electrofusión. Voltaje soldadura 40 V. PP-R.
União electrofusão. Voltagem soldadura 40 V. PP-R.



Medida mm	Ref.	U/Bolsa	U/	n.°	€
20	85104	10	-	-	0,55
25	85105	10	-	-	0,58
32	85106	10	-	-	0,97
40	85107	5	-	-	1,95
50	85108	5	-	-	3,05
63	85109	1	-	-	11,75
75	85110	1	-	-	13,41
90	85111	1	-	-	15,91
110	85112	1	-	-	24,80
125	85113	1	-	-	28,23

Manguito. PP-R.
Casquilho. PP-R.



Medida mm	Ref.	U/Bolsa	U/	n.°	€
160	85287	1	-	-	194,68
200	85367	1	-	-	312,03
250	85368	1	-	-	477,44

Manguito electrofusión, Voltaje soldadura 40 V. PP-RCT.
União electrofusão. Voltagem soldadura 40 V. PP-RCT.



Medida mm	Ref.	U/Bolsa	U/	n.°	€
160	85363	1	-	-	46,22
200	85364	1	-	-	90,12
250	85365	1	-	-	135,87

Portabridas corto de PP-RCT. Soldadura a tope y por electrofusión.
Porta-abraçadeira curto PP-RCT. Solda a topo e por eletrofusão.



Medida mm	Ref.	U/Bolsa	U/	n.°	€
160	85285	1	-	-	185,98
200	85360	1	-	-	321,54
250	85361	1	-	-	464,22

Portabridas largo de PP-RCT. Soldadura a tope y por electrofusión.
Porta-abraçadeira longo PP-RCT. Solda a topo e por eletrofusão.

Consulte las condiciones exclusivas que Amado Salvador puede ofrecerle en productos de Jimten



Medida mm	Ref.	U/Bolsa	U/	n.°	€
32	85125	1	-	-	3,98
40	85126	1	-	-	4,95
50	85127	1	-	-	5,76
63	85128	1	-	-	9,29
75	85129	1	-	-	10,40
90	85130	1	-	-	16,41
110	85131	1	-	-	22,82
125	85132	1	-	-	46,77

Portabrida con junta. PP-R.
Porta-abraçadeira com junta. PP-R.



Medida mm	Ref.	N° Ag.	U/Bolsa	U/	n.°	€
32/40	85134	4	1	-	-	22,37
40/50	85135	4	1	-	-	27,59
50/40	85136	4	1	-	-	25,05
63/50	85137	4	1	-	-	29,68
75/65	85138	4	1	-	-	33,83
90/80	85139	8	1	-	-	41,52
110/100	85140	8	1	-	-	53,92
125/100	85141	8	1	-	-	61,07
160/150	85286	8	1	-	-	87,91
200/200	85374	8	1	-	-	207,50
250/250	85375	12	1	-	-	326,60

Brida PP reforzada con núcleo de hierro dúctil, perforación PN10 para portabrida. (conexión por termofusión)
Abraçadeira PP reforçada com núcleo de ferro dúctil, perfuração PN10 para porta-abraçadeira. (Conexão por termofusão)



Medida mm	Ref.	U/Bolsa	U/	n.°	€
160/150	85370	1	-	-	35,00
200/200	85371	1	-	-	44,92
250/250	85372	1	-	-	59,19

Junta EPDM para portabrida SDR 11. Adecuada para uniones con bridas con presión máxima 16 bar.
Junta EPDM para porta-abraçadeira SDR 11. Adequada para junções com abraçadeiras com pessão máxima 16 bar.



Medida mm	Ref.	U/Bolsa	U/	n.°	€
32-20 x 4	85007	1	-	-	13,66

Colector distribuidor. PP-R
Coletor distribuidor. PP-R.



Medida mm	Ref.	U/Bolsa	U/	n.°	€
20	85003	10	-	-	3,43
25	85004	10	-	-	5,19
32	85005	10	-	-	5,93

Salvatubos M-M. PP-R.
Salva tubos M-M. PP-R.



Medida mm	Ref.	U/Bolsa	U/	n.°	€
20	85307	10	-	-	2,33
25	85308	10	-	-	2,77

Salvatubos H-H. PP-R.
Salva tubos F-F. PP-R



Medida mm	Ref.	U/Bolsa	U/	n.°	€
7 / 11	85133	1	-	-	1,54

Tapón reparador.
Tampa reparadora.

Consulte las condiciones exclusivas que Amado Salvador puede ofrecerle en productos de Jimten

ACCESORIOS ROSCADOS Y BRIDAS / *ACESSÓRIOS ROSCADOS E FLANGES*



Medida	Ref.	U/Bolsa	U/	n.º	€
20 x ½"	85143	10	-	-	3,92
20 x ¾"	85144	10	-	-	5,66
25 x ½"	85145	10	-	-	4,39
25 x ¾"	85146	10	-	-	5,27
32 x 1"	85147	5	-	-	13,97
40 x 1 ¼"	85148	5	-	-	24,29
50 x 1 ½"	85149	1	-	-	27,18
63 x 2"	85150	1	-	-	45,57
75 x 2"	85151	1	-	-	66,76
125 x 5"	85276	10	-	-	318,78

Enlace rosca hembra. PP-R.
Enlace rosca fêmea. PP-R.



Medida	Ref.	U/Bolsa	U/	n.º	€
20 x ½"	85178	10	-	-	5,61
20 x ¾"	85179	10	-	-	8,06
25 x ½"	85180	10	-	-	5,61
25 x ¾"	85181	10	-	-	8,06
32 x 1"	85182	5	-	-	17,80
40 x 1 ¼"	85183	5	-	-	27,43
50 x 1 ½"	85184	1	-	-	31,53
63 x 2"	85185	1	-	-	53,31
75 x 2 ½"	85186	1	-	-	64,88
90 x 3"	85174	10	-	-	98,28
110 x 3"	85175	10	-	-	124,78
110 x 4"	85176	10	-	-	183,56
125 x 5"	85275	10	-	-	378,02

Enlace rosca macho. PP-R.
Enlace rosca macho. PP-R.



Medida mm	Ref.	U/Bolsa	U/	n.º	€
20 x ½"	85153	10	-	-	5,00
20 x ¾"	85154	10	-	-	6,76
25 x ½"	85155	10	-	-	5,00
25 x ¾"	85156	10	-	-	7,69
32 x ¾"	85157	10	-	-	8,14
32 x 1"	85158	10	-	-	14,62

Codo 90° rosca hembra. PP-R.
Cotovelo 90° rosca fêmea. PP-R.



Medida mm	Ref.	U/Bolsa	U/	n.º	€
20 x ½"	85160	10	-	-	7,26
20 x ¾"	85161	10	-	-	8,89
25 x ½"	85162	10	-	-	7,26
25 x ¾"	85163	10	-	-	9,41
32 x ¾"	85164	10	-	-	10,00
32 x 1"	85165	10	-	-	17,62

Codo 90° rosca macho. PP-R.
Cotovelo 90° rosca macho. PP-R.

Consulte las condiciones exclusivas que Amado Salvador puede ofrecerle en productos de Jimten



Medida	Ref.	U/Bolsa	U/	n.°	€
20 x ½"	85167	10	-	-	5,12
20 x ¾"	85168	10	-	-	7,70
25 x ½"	85169	10	-	-	7,70
25 x ¾"	85170	10	-	-	7,70

Codo 90° rosca hembra, sujeción pared. PP-R.
Cotovelo 90° rosca fêmea, sujeição parede. PP-R.



Medida mm	Ref.	U/Bolsa	U/	n.°	€
20 x ½" x 20	85188	10	-	-	5,32
20 x ¾" x 20	85189	10	-	-	6,60
25 x ½" x 25	85190	10	-	-	5,32
25 x ¾" x 25	85191	10	-	-	7,04
32 x ¾" x 32	85192	10	-	-	7,22
32 x 1" x 32	85193	5	-	-	14,45

Te rosca hembra. PP-R.
T rosca fêmea. PP-R.



Medida mm	Ref.	U/Bolsa	U/	n.°	€
20 x ½"	85206	10	-	-	19,57
20 x ¾"	85207	10	-	-	26,04
25 x ½"	85208	10	-	-	24,16
25 x ¾"	85209	10	-	-	26,04
32 x 1"	85210	5	-	-	36,57
32 x ¾"	85211	5	-	-	26,04
40 x 1 ¼"	85212	1	-	-	53,76
50 x 1 ½"	85213	1	-	-	55,21
63 x 2"	85214	1	-	-	79,93
75 x 2 ½"	85215	1	-	-	227,42

Racor desmontable. PP-R.
Racor desmontável. PP-R.



Medida mm	Ref.	U/Bolsa	U/	n.°	€
20 x ½"	85195	10	-	-	24,91
20 x ¾"	85196	10	-	-	27,63
25 x ½"	85197	10	-	-	24,57
25 x ¾"	85198	10	-	-	27,67
32 x 1"	85199	5	-	-	36,16
32 x ¾"	85200	5	-	-	28,64
40 x 1 ¼"	85201	1	-	-	53,50
50 x 1 ½"	85202	1	-	-	61,19
63 x 2"	85203	1	-	-	91,35
75 x 2 ½"	85204	1	-	-	230,35

Racor desmontable hembra. PP-R.
Racor desmontável fêmea. PP-R.



Medida mm	Ref.	U/Bolsa	U/	n.°	€
20 x ¾"	85217	10	-	-	22,42
20 x 1"	85218	10	-	-	28,56
25 x ¾"	85219	10	-	-	22,26
25 x 1"	85220	10	-	-	27,56
32 x 1"	85221	5	-	-	27,56
32 x 1 ¼"	85222	5	-	-	30,65
40 x 1 ½"	85223	1	-	-	47,54
50 x 1 ¾"	85318	1	-	-	69,26
63 x 2 ⅜"	85319	1	-	-	80,52

Enlace tuerca loca. PP-R.
Enlace porca louca. PP-R.

Consulte las condiciones exclusivas que Amado Salvador puede ofrecerle en productos de Jimten



Medida mm	Ref.	U/Bolsa	U/	n.°	€
40/20	85249	1	-	-	1,65
40/25	85250	1	-	-	1,65
50/20	85251	1	-	-	1,65
50/25	85252	1	-	-	1,65
63/20	85253	1	-	-	1,65
63/25	85254	1	-	-	1,65
75/20	85255	1	-	-	1,65
75/25	85256	1	-	-	1,65
90/20	85257	1	-	-	1,65
90/25	85258	1	-	-	1,65
110/20	85259	1	-	-	1,65
110/25	85260	1	-	-	2,26
125/20	85328	1	-	-	1,58
125/25	85329	1	-	-	1,58

Injerto para derivación salida hembra-soldar. PP-R.
Enxerto com saída fêmea soldar. PP-R.



Medida	Ref.	U/Bolsa	U/	n.°	€
40-½"	85261	1	-	-	6,32
40-¾"	85295	1	-	-	8,23
50-½"	85262	1	-	-	6,32
50-¾"	85296	1	-	-	8,23
63-½"	85263	1	-	-	6,32
63-¾"	85297	1	-	-	8,23
75-½"	85264	1	-	-	6,32
75-¾"	85298	1	-	-	8,23
90-½"	85265	1	-	-	6,32
90-¾"	85299	1	-	-	8,23
110-½"	85266	1	-	-	6,32
110-¾"	85300	1	-	-	8,23
125-½"	85306	1	-	-	8,23
125-¾"	85301	1	-	-	8,23

Injerto para derivación salida rosca hembra. PP-R.
Enxerto com saída rosca fêmea. PP-R.



Medida mm	Ref.	U/Bolsa	U/	n.°	€
160-250/20	85377	1	-	-	4,36
160-250/25	85378	1	-	-	4,82
160-250/32	85379	1	-	-	8,44
160-250/40	85380	1	-	-	10,38
160-250/50	85381	1	-	-	14,45
160-250/63	85382	1	-	-	16,87

Injerto para derivación salida hembra-soldar. PP-RCT.
Enxerto com saída fêmea soldar. PP-RCT.



Medida mm	Ref.	U/Bolsa	U/	n.°	€
160-250x½"	85389	1	-	-	22,90
160-250x¾"	85390	1	-	-	27,72
160-250x1"	85391	1	-	-	63,41
160-250x1¼"	85392	1	-	-	88,73
160-250x1½"	85393	1	-	-	104,40
160-250x2"	85394	1	-	-	155,02

Injerto para derivación salida rosca hembra. PP-RCT.
Enxerto com saída rosca fêmea. PP-RCT.

Consulte las condiciones exclusivas que Amado Salvador puede ofrecerle en productos de Jimten



Medida	Ref.	U/Bolsa	U/	n.°	€
40-½"	85267	1	-	-	6,75
40-¾"	85288	1	-	-	9,33
50-½"	85268	1	-	-	6,75
50-¾"	85289	1	-	-	9,33
63-½"	85269	1	-	-	6,75
63-¾"	85290	1	-	-	9,33
75-½"	85270	1	-	-	6,75
75-¾"	85291	1	-	-	9,33
90-½"	85271	1	-	-	6,75
90-¾"	85292	1	-	-	9,33
110-½ "	85272	1	-	-	6,75
110-¾"	85293	1	-	-	9,33
125-½"	85331	1	-	-	8,14
125-¾"	85294	1	-	-	9,33

Injerto para derivación salida rosca macho. PP-R.
Enxerto com saída rosca macho. PP-R.



Medida mm	Ref.	U/Bolsa	U/	n.°	€
160-250x½"	85401	1	-	-	22,90
160-250x¾"	85402	1	-	-	27,72
160-250x1"	85403	1	-	-	63,41
160-250x1¼"	85404	1	-	-	88,73
160-250x1½"	85405	1	-	-	104,40
160-250x2"	85406	1	-	-	155,02

Injerto para derivación salida rosca macho. PP-RCT
Enxerto com saída rosca macho. PP-RCT.



Medida mm	Ref.	U/Bolsa	U/	n.°	€
32-½" x 4	85324	1	-	-	35,78
40-½" x 4	85325	1	-	-	35,41

Colector distribuidor salidas rosca hembra.
Coletor distribuidor saidas rosca fêmea.



Medida mm	Ref.	U/Bolsa	U/	n.°	€
32-½" x 4	85326	1	-	-	45,29

Colector distribuidor salidas rosca macho.
Coletor distribuidor saidas rosca macho.

Consulte las condiciones exclusivas que Amado Salvador puede ofrecerle en productos de Jimten

VÁLVULAS / *VÁLVULAS*



Medida mm	Ref.	U/Bolsa	U/	n.°	€
20	86004	1	-	-	26,90
25	86005	1	-	-	30,04
32	86039	1	-	-	61,09

Válvula completa mando triangular, alto 90 mm.
Válvula completa comando triangular, alto 90 mm.



Medida mm	Ref.	U/Bolsa	U/	n.°	€
20	86036	1	-	-	37,49
25	86037	1	-	-	37,49
32	86038	1	-	-	55,92

Válvula completa mando triangular, alto 100 mm.
Válvula completa comando triangular, alto 100 mm.



Medida	Ref.	U/Bolsa	U/	n.°	€
20	86022	1	-	-	16,63
25	86023	1	-	-	20,90
32	86024	1	-	-	29,46
40	86025	1	-	-	45,02
50	86026	1	-	-	75,46
63	86027	1	-	-	166,74
75	85305	1	-	-	250,88

Válvula de bola mando palanca.
Válvula de esfera comando manipulo.



Medida mm	Ref.	U/Bolsa	U/	n.°	€
20	86029	1	-	-	22,37
25	86030	1	-	-	22,37
32	85304	1	-	-	56,57

Válvula completa regulación oculta.
Válvula completa regulação oculta.

Medida mm	Ref.	U/Bolsa	U/	n.°	€
20/25	86040	1	-	-	19,00
32	86041	1	-	-	38,94

Repuesto mecanismo y embellecedor válvula regulación oculta.
Mecanismo e embelezador de reposição para válvula de regulação oculta



Medida mm	Ref.	U/Bolsa	U/	n.°	€
25	86012	1	-	-	48,25
32	86013	1	-	-	75,95
40	86014	1	-	-	73,79

Válvula paso total asiento inclinado con dispositivo antirretorno integrado.
Válvula passo total com assento inclinado com dispositivo anti-retorno integrado.



Medida mm	Ref.	U/Bolsa	U/	n.°	€
25	86009	1	-	-	44,97
32	86010	1	-	-	70,34
40	86011	1	-	-	69,22

Válvula paso total asiento inclinado sin dispositivo antirretorno.
Válvula passo total com assento inclinado sem dispositivo anti-retorno.

Consulte las condiciones exclusivas que Amado Salvador puede ofrecerle en productos de Jimten



Medida mm	Ref.	U/Bolsa	U/	n.°	€
20	86001	1	-	-	19,75
25	86002	1	-	-	19,75
32	86003	1	-	-	28,74

Válvula mando volante.
Válvula comando volante.



Medida mm	Ref.	U/Bolsa	U/	n.°	€
-	86028	1	-	-	22,17

Alargadera 95 mm para válvulas empotradas. Para referencias 86004, 86005 y 86039.
Alongador 95 mm para válvulas embutidas. Para referências 86004, 86005 e 86039.



Medida mm	Ref.	U/Bolsa	U/	n.°	€
-	86035	-	1	-	21,67

Alargadera 30 mm para válvulas empotradas.
Alongador 30 mm para válvulas embutidas.
Para referencias 86029 y 86030.
Para referências 86029 y 86030.



Medida mm	Ref.	U/Bolsa	U/	n.°	€
20	86006	1	-	-	7,85
25	86007	1	-	-	8,30
32	86008	1	-	-	12,42

Cuerpo de válvula de asiento.
Corpo de válvula com assento.



Medida mm	Ref.	U/Bolsa	U/	n.°	€
25	86019	1	-	-	20,21
32	86020	1	-	-	32,15
40	86021	1	-	-	30,98

Cuerpo de válvula Y.
Corpo de válvula Y.

Consulte las condiciones exclusivas que Amado Salvador puede ofrecerle en productos de Jimten

HERRAMIENTAS Y MAQUINARIA / *FERRAMENTAS E MAQUINARIA*



Medida mm	Ref.	U/	n.°	€
20	87002	1	-	75,88
25	87003	1	-	95,40
32	87004	1	-	97,57
40	87005	1	-	117,05
50	87006	1	-	136,14
63	87007	1	-	166,97
75	87008	1	-	237,69
90	87009	1	-	280,13
110	87010	1	-	371,89
125	87011	1	-	487,33

Matrices de soldadura para tubo y accesorio a socket.
Matrizes de soldadura para tubo e acessório a socket.



Medida mm	Ref.	U/Bolsa	U/	n.°	€
40	87037	1	-	-	226,64
50	87038	1	-	-	226,64
63	87039	1	-	-	226,64
75	87040	1	-	-	226,64
90	87041	1	-	-	226,64
110	87042	1	-	-	226,64
125	85303	1	-	-	226,64

Matriz para injerto.
Matriz para enxerto.



Medida mm	Ref.	U/	n.°	€
25	87035	1	-	182,43

Broca para derivaciones para soldadura en banco.
Coroa para derivações para soldadura em banco.



Medida mm	Ref.	U/	n.°	€
25	87036	1	-	191,08

Fresadora achaflanadora.
Fresadora alinhadora.



Medida mm	Ref.	U/Bolsa	U/	n.°	€
-	87047	1	-	-	1,01

Calibre de profundidad.
Calibre de profundidade.



PN16

A-126

Medida	Color/ Côr	Ref.	U/	n.°	€
½"		22076	100	A-1	0,95
½"		22077	100	A-1	0,95
½" purgador		22286	100	A-1	1,28
½" purgador		22287	100	A-1	1,28

Tapón para alicatado con junta tórica. (25 u/bolsa)
Tampão de obra com vedante em O. (25 u/bolsa)
Producto sujeto a condiciones de la familia desagües Familia 1, Desagües. / *Família 1, Saídas.*

Consulte las condiciones exclusivas que Amado Salvador puede ofrecerle en productos de Jimten



Medida mm	Ref.	U/	n.º	€
7	87012	1	-	186,54
11	87013	1	-	186,54

Matriz de reparación de tuberías.
Matriz de reparação de condutas.



Medida mm	Ref.	U/	n.º	€
16 - 63	87032	1	-	657,84
16 - 125	87033	1	-	1.469,31

Máquina soldadura polifusión. (No incluye matrices).
Máquina soldadura polifusão (Não inclui matrizes).

Medida mm	Ref.	U/	n.º	€
160	87046	-	-	19.035,79

Máquina soldadura a tope ø 160.
Máquina soldadura topo a topo ø 160.



Medida mm	Ref.	Kg		€ / Und.
-	E990001	19	39,5v.	6.385,95

Máquina electrofusión PE / *Máquina electrofusão PE*

Válida para todas las dimensiones desde d20 hasta d710.
Compatible para cualquier marca de accesorio, viene con un juego de conectores de 4 mm a 4,7 mm, más un rascador manual.
Entrega en una práctica caja de aluminio de transporte.
Con lápiz lector para identificación de códigos de barras, espacio abierto para el teclado. Selección de idiomas, intensidad ajustable orientable, rango de temperaturas de trabajo -20 °C hasta + 50 °C, cable soldadura con clavijas de conexión fácilmente cambiables 4,0 mm, bolsa para guardar accesorios, guía de manejo sencilla.

Válida para todas as dimensões desde d20 até d710.
Compatível para qualquer marca de acessório, vem com um jogo de conectores de 4 mm a 4,7 mm, mais um rascador manual.
Entrega numa prática caixa de alumínio de transporte.
Com lápis leitor para identificação de códigos de barras, espaço aberto para o teclado. Selecção de idiomas, intensidade ajustável orientável, classe de temperaturas de trabalho -20 °C até + 50 °C, cabo soldadura com cavilhas de ligação facilmente mudáveis 4,0 mm, saco para guardar acessórios, guia de utilização simples.

Datos Técnicos / *Dados Técnicos*

Tensión de alimentación / Campo de tensión *Tensão de alimentação / Campo de tensão*	AC 200 V - 260 V
Campo de frecuencia *Campo de frequência*	40 Hz ... 66 Hz
Consumo de corriente *Consumo de corrente*	AC 16 A máx.
Potencia / *Potência*	3,5 KW
Potencia nominal de salida del generador 1 / *Potência nominal de saída do gerador 1*	
D20 - d160 D180 - d710 (reg. Mecánica / *reg. Mecânica*)	AC 2,4 kW AC 4,0 kW
D180 - d710 (reg. Electrónica / *reg. Electrónica*)	AC 5,0 kW
Fusibles de la máquina *Fusíveis da máquina*	16 A inerte
Carcasa - Protección Clase II DIN 57 700 / *Carcaça – Protecção Classe II DIN 57 700* Tipo de protección IP 54 EN 605229 / *Tipo de protecção IP 54 EN 605 229*	
Cable de conexión *Cabo de ligação*	5 m con enchufe de contorno *5 m com tomada de contorno*
Cable de soldadura *Cabo de soldadura*	4 m conector de accesorios/4 mm *4 m ficha de acessórios 4 mm*
Campo de Temp. de trabajo *Campo de Temp. de trabalho*	- 20 °C ... +50 °C
Vigilancia de la corriente de soldadura *Vigilância da corrente de soldadura*	Cortocircuito 110 A *Curto-circuito 110 A*
Soldadura *Soldadura*	Interrupción 2,25 x 1 *Interrupção 2,25 x 1*
Medida B x T x H *Medida B x T x H*	370x280x480 mm
Peso *Peso*	19 kg
Peso con caja transporte *Peso com caixa transporte*	23 kg

Consulte las condiciones exclusivas que Amado Salvador puede ofrecerle en productos de Jimten

Sistema HTA-CPVC agua caliente y fría

Sistema HTA-CPVC água quente e fria

Tubos | Tubos

Accesorios | Acessórios

Válvulas | Válvulas

Adhesivos | Adesivos

Abastecimiento

EDIFICACIÓN

GIRPI

SISTEMA HTA®

aliaxis

Consulte las condiciones exclusivas que Amado Salvador puede ofrecerle en productos de Jimten



Sistema HTA-CPVC agua caliente y fría
Sistema HTA-CPVC água quente e fria

GIRPI
SISTEMA HTA®



El **Sistema HTA** permite los métodos de desinfección **contra la legionella.**

O Sistema HTA permite os métodos de desinfecção contra a legionela.

Ambitos de uso:
- Redes de sótano
- Montajes de agua sanitaria
- Distribución horizontal

Aplicaciones:
- Distribución de agua sanitaria
- Geotermia
- Calefacción central
- Construcciones navales
- Aire acondicionado
- Estaciones termales
- Piscinas
- Evacuación de cocinas industriales
- Calefacción de invernadero
- Transporte de fluidos industriales

Âmbitos de uso:
- *Redes de caves*
- *Montagens de água sanitária*
- *Distribuição horizontal*

Aplicações:
- *Distribuição de água sanitária*
- *Geotermia*
- *Aquecimento central*
- *Construções navais*
- *Ar condicionado*
- *Estações termais*
- *Piscinas*
- *Evacuação de cozinhas industriais*
- *Aquecimento de estufa*
- *Transporte de fluidos industriais*

Características generales / *Características gerais*:



- **Resistencia a los agentes químicos;** compatibilidad excelente con muchos productos químicos.
- *Resistência aos agentes químicos: compatibilidade excelente com muitos produtos químicos.*



- **Atoxicidad;** todos los componentes de HTA® aparecen en la lista de substancias aprobadas para el contacto con productos alimenticios para el consumo humano.
- *Atoxicidade: todos os componentes de HTA aparecem na lista de substâncias aprovadas para o contacto com produtos alimentares para o consumo humano.*



- **Condensación;** problemas mínimos comparado con los materiales tradicionales.
- *Condensação: problemas mínimos comparado com os materiais tradicionais.*



- **Baja conductividad térmica;** ahorro de energía. Requiere un revestimiento más fino.
- *Baixa condutividade térmica: poupança de energia. Requer um revestimento mais fino.*



- **Resistencia a la corrosión;** HTA® permanece inalterable ante los agentes atmosféricos (aire húmedo o salado) y aguas agresivas (es decir, muy puras o ácidas).Gracias a que HTA® es de naturaleza no corrosible, pueden evitarse los caros tratamientos deformación de películas normalmente necesarios en la canalización metálica.
- *Resistência à corrosão: HTA permanece inalterável perante os agentes atmosféricos (ar húmido ou salgado) e águas agressivas (isto é, muito puras ou ácidas) Graças a que HTA é de natureza não corrosível, pode-se evitar os custosos tratamentos de formação de películas normalmente necessários na canalização metálica.*



- **Clasificación en relación con el fuego;** el sistema HTA® es ininflamable. El sistema HTA® está clasificado como M1 por CSTB (Centro científico y Tecnológico de la construción), certificado clase1 por Veritas Marine y aprobado por el Germaniscer Lloyd. Resistencia al fuego según EN 13501 y EN 15015 (Euroclase Bs1d0).
- *Classificação com relação com o fogo: o sistema HTA é não inflamável. O sistema HTA está classificado como M1 pelo CSTB (Centro Científico e Tecnológico da construção), certificado classe 1 por Veritas Marine e aprovado pelo Germaniscer Lloyd. Resistência ao fogo de acordo com EN 13501 e EN 15015 (Euroclass Bs1d0).*



- **Empotrable;** se puede empotrar o enterrar sin tratamiento especial de protección anticorrosión.
- *Encastrável: pode-se encastrar ou enterrar sem tratamento especial de protecção anticorrosão.*



- **Baja pérdida de carga;** la superficie interna lisa de los productos HTA® reduce las pérdidas debidas al rozamiento, e impide las incrustaciones y el descascarillado.

A largo plazo mantiene una capacidad mayor para un diámetro dado que con los productos convencionales.

- *Baixa perda de carga: a superfície interna dos produtos HTA reduz as perdas devidas ao roçamento e impede as incrustações e o descascamento. A longo prazo mantém uma capacidade maior para um diâmetro específico do que os produtos convencionais.*



Tubo Rígido

ø Exterior	ø Interior	Espesor	Presión nominal (PN)	Ref.	Metros/fardo	Tubos/fardo	Metros/tubo	€/m.
32	27,2	2,4	16	80015	30	10	3	12,64
40	34,0	3,0	16	80016	30	10	3	19,43
50	42,6	3,7	16	80017	15	5	3	29,89
63	53,6	4,7	16	80007	20	5	4	38,87
75	64,0	5,5	16	80013	4	1	4	66,91
90	76,8	6,6	16	80008	4	1	4	89,80
110	93,8	8,1	16	80009	4	1	4	126,57
125	106,4	9,2	16	80019	4	1	4	228,40
160	136,4	11,8	16	80014	4	1	4	352,98
16	12,4	1,8	25	80010	30	10	3	4,77
20	15,4	2,3	25	80011	30	10	3	6,97
25	19,4	2,8	25	80012	30	10	3	9,54
32	24,8	3,6	25	80004	30	15	3	15,18
40	31,0	4,5	25	80005	30	10	3	22,73
50	38,8	5,6	25	80006	15	5	3	35,21
63	48,8	7,1	25	80018	20	5	4	61,79

Consulte las condiciones exclusivas que Amado Salvador puede ofrecerle en productos de Jimten



PN16

A-126

Medida	Color/ Côr	Ref.	U/	n.º	€
½"		22076	100	A-1	0,95
½"		22077	100	A-1	0,95
½" purgador		22286	100	A-1	1,28
½" purgador		22287	100	A-1	1,28

Tapón para alicatado con junta tórica. (25 u/bolsa)
Tampão de obra com vedante em O. (25 u/bolsa)
Producto sujeto a condiciones de la familia desagües Familia 1, Desagües. / *Família 1, Saídas.*



Medida	Ref.	U/	n.º	€
20-50 mm	81289	1	-	60,07

Escariador CPVC / *Escareador CPVC*



Medida	Ref.	U/	n.º	€
16	81412	5	-	32,81
20	81413	5	-	34,73
25	81414	5	-	37,61
32	81415	5	-	43,62
40	81416	5	-	52,24
50	81417	3	-	54,69
63	81418	2	-	85,63
75	81419	1	-	83,53
90	81420	1	-	106,91

Curva de 30º macho - macho. / *Curva de 30° macho - macho.*



Medida	Ref.	U/	n.º	€
16	81421	5	-	32,81
20	81422	5	-	34,73
25	81423	5	-	37,61
32	81424	5	-	43,62
40	81425	5	-	52,24
50	81426	3	-	54,69
63	81427	2	-	85,63
75	81428	1	-	83,53
90	81429	1	-	106,91

Curva de 60º macho - macho. / *Curva de 60° macho - macho.*



Medida	Ref.	U/	n.º	€
20	81430	25	-	5,40
25	81431	25	-	6,45
32	81432	15	-	12,36
40	81433	15	-	13,41
50	81434	10	-	21,55
63	81435	5	A-11	29,24

Curva de 90º hembra - hembra. / *Curva de 90° fêmea - fêmea.*

Consulte las condiciones exclusivas que Amado Salvador puede ofrecerle en productos de Jimten



Medida	Ref.	U/	n.º	€
16	81140	200	A-1	1,99
20	81141	125	A-1	2,31
25	81142	150	A-2	2,83
32	81007	35	A-1	4,95
40	81008	40	A-2	6,73
50	81009	25	A-2	10,86
63	81010	15	A-2	15,25
75	81166	8	A-2	24,27
90	81011	8	A-8	57,44
110	81012	6	A-8	78,47
125	81291	4	A-8	109,88
160	81186	1	A-11	229,64

Codo de 45°. / *Cotovelo de 45°.*



Medida	Ref.	U/	n.º	€
16	81137	200	A-1	1,99
20	81138	100	A-1	2,31
25	81139	125	A-2	2,83
32	81001	30	A-1	4,75
40	81002	40	A-2	6,71
50	81003	20	A-2	12,08
63	81004	10	A-2	20,30
75	81165	8	A-11	26,56
90	81005	8	A-8	61,57
110	81006	5	A-8	83,21
125	81290	4	A-9	117,35
160	81180	1	A-11	215,85

Codo de 90°. / *Cotovelo de 90°.*



Medida	Ref.	U/	n.º	€
75	22252	20	A-2	8,78
90	22253	15	A-2	10,68
110	22254	10	A-2	14,14
125	22356	10	A-2	16,26
160	22357	6	A-11	25,82

Abrazaderas Monoklip. / *Abraçadeiras Monoklip.* M8



Medida	Ref.	U/	n.º	€
32 x ½"	81376	5	A-10	39,82
32 x ¾"	81380	5	A-10	39,82
40 x ½"	81377	5	-	47,92
40 x ¾"	81381	5	-	47,92
50 x ½"	81378	5	-	55,91
50 x ¾"	81382	5	-	55,91
63 x ½"	81379	2	-	72,40
63 x ¾"	81383	5	A-2	71,94

Te rosca hembra con inserto de latón.
Te rosca fêmea com inserção latão



ø	Ref.	U/	n.º	€
16	22203	300	A-1	1,38
20	22204	200	A-1	1,47
25	22205	150	A-2	1,80
32	22206	75	A-1	4,80
40	22207	125	A-2	5,14
50	22208	75	A-2	5,78
63	22209	50	A-2	6,93

Abrazaderas Monoklip. / *Abraçadeiras Monoklip.* M6



Medida	Ref.	U/	n.º	€
16 x ½"	81401	20	-	11,08
20 x ½"	81402	15	A-10	11,86
25 x ¾"	81403	10	-	22,47

Te rosca hembra reforzada con anillo metálico.
Te rosca fêmea reforçada com anel metálico.

Consulte las condiciones exclusivas que Amado Salvador puede ofrecerle en productos de Jimten



Medida	Ref.	U/	n.º	€
40 x ¾"	81391	10	-	35,93
50 x ¾"	81392	5	A-1	40,65
63 x ¾"	81393	5	-	47,32

Te reducción rosca hembra reforzada con anillo metálico.
Te reduzida rosca fêmea reforçada com anel metálico



Medida	Ref.	U/	n.º	€
20/16	81146	175	A-2	3,16
25/16	81147	100	A-2	4,16
25/20	81148	100	A-2	4,16
32/16	81230	50	A-2	6,09
32/20	81025	50	A-2	6,09
32/25	81026	50	A-2	6,09
40/20	81231	30	A-2	9,85
40/25	81027	30	A-2	9,85
40/32	81028	30	A-2	9,85
50/20	81232	20	A-2	15,54
50/25	81233	20	A-2	15,54
50/32	81029	20	A-2	15,54
50/40	81030	30	A-11	15,54
63/20	81031	10	A-2	28,47
63/25	81032	10	A-2	28,47
63/32	81033	10	A-2	28,47
63/40	81234	10	A-2	28,47
63/50	81235	10	A-2	28,47
75/25	81236	6	A-2	42,11
75/32	81237	6	A-2	42,11
75/40	81238	6	A-2	42,11
75/50	81168	6	A-2	42,11
75/63	81169	6	A-2	42,11
90/32	81239	4	A-11	88,34
90/40	81240	4	A-11	88,34
90/50	81241	4	A-11	88,34
90/63	81034	3	A-2	88,34
90/75	81242	4	A-11	88,34
110/40	81243	4	A-8	113,42
110/50	81244	4	A-8	113,42
110/63	81035	4	A-8	113,42
110/75	81245	4	A-8	113,42
110/90	81246	4	A-8	113,42

Te boca reducida al centro. / *T boca reduzida ao centro*



Medida	Ref.	U/	n.º	€
16	81143	130	A-1	1,93
20	81144	150	A-2	2,38
25	81145	80	A-2	2,95
32	81019	45	A-2	5,63
40	81020	50	A-8	9,15
50	81021	15	A-2	14,79
63	81022	10	A-11	28,07
75	81167	6	A-2	32,42
90	81023	3	A-2	68,87
110	81024	4	A-8	92,17
125	81294	2	A-8	178,18
160	81181	1	A-11	342,05

Te bocas iguales. / *T bocas iguais*



Medida	Ref.	U/	n.º	€
16	81149	250	A-1	1,25
20	81150	150	A-1	1,44
25	81151	90	A-1	2,08
32	81039	50	A-1	3,39
40	81040	50	A-2	5,63
50	81041	40	A-2	7,26
63	81042	20	A-2	13,80
75	81164	8	A-1	24,41
90	81043	4	A-2	39,29
110	81044	9	A-8	60,39
125	81292	4	A-11	83,92
160	81182	1	A-1	201,46

Manguito. / *Casquilho*



Medida	Ref.	U/	n.º	€
20/25-½"	81045	100	A-1	9,79
25/32-¾"	81046	75	A-1	13,32
32/40-1"	81047	50	A-1	19,22
40/50-1 ¼"	81254	30	A-1	27,62
50/63-1 ½"	81255	30	A-2	47,71
63/75-2"	81256	10	A-1	55,89

Manguito mixto reforzado con anillo metálico. (Encolar H/M).
Casquilho misto reforçado com anel metálico (Colar F / M)

Consulte las condiciones exclusivas que Amado Salvador puede ofrecerle en productos de Jimten



Medida	Ref.	U/	n.°	€
16-½"	81063	125	A-10	9,18
20-½"	81064	125	A-1	9,18
25-¾"	81065	80	A-1	12,28
25-1"	81066	70	A-1	12,28
32-1"	81247	30	A-1	19,95
32-1 ¼"	81248	30	A-1	24,33
40-1 ¼"	81249	20	A-1	25,07
40-1 ½"	81250	20	A-1	30,64
50-1 ½"	81251	20	A-2	33,30
50-2"	81252	20	A-2	53,92
63-2"	81253	10	A-1	55,04

Terminal rosca macho.
Terminal rosca macho



Medida	Ref.	U/	n.°	€
20/16	81152	1200	A-10	1,12
25/20	81153	200	A-10	1,44
32/25	81048	100	A-10	2,20
40/32	81049	100	A-1	3,01
50/40	81050	50	A-1	3,86
63/50	81051	50	A-2	5,82
75/63	81170	20	A-1	7,62
90/75	81174	5	A-10	13,10
110/90	81052	5	A-1	23,38
125/110	81297	2	A-1	35,03
200/160	81440	1	-	129,85

Reducción simple macho/hembra.
Redução simples macho/fêmea



Medida	Ref.	U/	n.°	€
90 x 25	81385	5	-	17,62
90 x 32	81386	5	-	17,35
125 / 63	81387	2	-	49,55
125 / 75	81388	2	-	49,55
160 / 110	81389	1	-	60,37
160 / 125	81390	1	-	66,95

Reducción concéntrica.
Redução concêntrica.



Medida	Ref.	U/	n.°	€
25/16	81154	200	A-1	1,80
32/16	81053	125	A-1	2,65
32/20	81054	100	A-1	2,65
40/16	81208	60	A-1	4,13
40/20	81055	60	A-1	4,13
40/25	81056	60	A-1	3,87
50/20	81209	35	A-1	6,05
50/25	81057	35	A-1	5,67
50/32	81058	30	A-1	5,67
63/20	81210	25	A-1	12,36
63/25	81211	25	A-1	12,36
63/32	81059	25	A-1	12,36
63/40	81060	18	A-1	12,36
75/20	81212	10	A-1	13,41
75/25	81213	10	A-1	13,41
75/32	81214	10	A-1	13,41
75/40	81215	10	A-1	13,41
75/50	81171	10	A-1	14,33
90/25	81216	5	A-1	23,86
90/32	81217	5	A-1	23,86
90/40	81218	5	A-1	23,86
90/50	81219	5	A-1	23,86
90/63	81061	5	A-1	23,86
110/50	81220	8	A-2	36,94
110/63	81062	8	A-2	36,94
110/75	81221	8	A-11	36,94
125/90	81296	2	-	45,63
160/75	81384	1	-	115,84
160/90	81184	1	A-1	107,50
160/110	81185	1	A-1	107,50
160/125	81295	2	A-2	107,50

Reducción doble macho/hembra.
Redução dobro macho/fêmea.



Medida	Ref.	U/	n.°	€
110 x ¾	81394	1	-	113,36

Manguito para instrumentación.
União para instrumentação.

Consulte las condiciones exclusivas que Amado Salvador puede ofrecerle en productos de Jimten



Medida	Ref.	U/	n.º	€
16-½"	81225	20	A-10	16,23
20-½"	81226	20	A-10	16,23
20-¾"	81227	20	A-10	17,44
25-¾"	81228	20	A-10	18,63
25-1"	81229	20	A-10	18,38

Enlace 3 piezas hembra encolar-macho roscar.
Enlace 3 peças fêmea colar – macho roscar.



Medida	Ref.	U/	n.º	€
16	81077	50	A-10	7,38
20	81078	50	A-1	8,28
25	81079	40	A-1	10,59
32	81080	25	A-1	13,10
40	81081	14	A-1	17,49
50	81082	10	A-1	21,18
63	81083	6	A-1	29,98

Enlace tres piezas hembra-hembra encolar.
Enlace três peças fêmea-fêmea colar.



Medida	Ref.	U/	n.º	€
16-⅜"	81084	60	A-10	15,64
20-½"	81085	45	A-1	21,83
25-¾"	81086	35	A-1	34,15
32-1"	81087	30	A-1	44,98
40-1 ¼"	81088	20	A-1	72,30
50-1 ½"	81089	14	A-1	85,40
63-2"	81090	8	A-1	161,40

Enlace tres piezas hembra encolar-hembra roscar latón.
Enlace três peças fêmea colar – fêmea roscar latão.



Medida	Ref.	U/	n.º	€
16-⅜"	81091	70	A-1	15,64
20-½"	81092	60	A-1	21,65
25-¾"	81093	40	A-1	34,15
32-1"	81094	30	A-2	44,98
40-1 ¼"	81095	18	A-1	72,30
50-1 ½"	81096	12	A-1	85,40
63-2"	81097	8	A-2	161,40

Enlace tres piezas hembra encolar-macho roscar latón.
Enlace três peças fêmea colar – macho roscar latão.



Medida	Ref.	U/	n.º	€
16-½"	81158	100	A-1	8,63
20-¾"	81159	50	A-1	8,63
25-1"	81160	50	A-1	12,12
32-1 ¼"	81098	40	A-1	18,39
40-1 ½"	81099	30	A-1	23,89
50-2"	81100	15	A-1	40,84

Enlace tuerca loca CPVC - latón. (Encolar M/H).
Enlace porca louca CPVC – latão (Colar M/F)



Medida	Ref.	U/	n.º	€
16	81155	100	A-10	1,39
20	81156	100	A-10	1,63
25	81157	125	A-1	2,14
32	81067	75	A-1	3,58
40	81068	50	A-1	5,90
50	81069	30	A-1	7,60
63	81070	15	A-1	14,49
75	81172	10	A-1	25,62
90	81071	5	A-1	41,25
110	81072	2	A-1	63,40
125	81293	2	A-2	75,07
160	81188	1	A-1	127,16

Tapón hembra.
Tampa fêmea.

Consulte las condiciones exclusivas que Amado Salvador puede ofrecerle en productos de Jimten



Medida	Ref.	U/	n.°	€
25	81102	75	A-10	4,43
32	81103	50	A-10	4,96
40	81104	50	A-1	7,07
50	81105	30	A-1	8,55
63	81106	16	A-1	12,97
75	81173	10	A-1	21,03
90	81107	5	A-1	30,83
110	81108	5	A-2	61,52
125	81298	2	A-1	73,91
160	81183	1	A-1	134,64

Portabrida hembra.
Porta-abraçadeira fêmea.



Medida	N.° Agujeros	Ref.	U/	n.°	€
20	4	81117	30	A-1	44,89
25	4	81118	20	A-1	47,64
32	4	81119	20	A-1	56,92
40	4	81120	15	A-1	67,87
50	4	81121	10	A-1	73,23
63	4	81122	10	A-1	88,94
75	8	81176	10	A-2	134,04
90	8	81123	10	A-2	136,38
110	8	81124	5	A-2	152,10
125	8	81299	2	A-11	161,97
160	8	81187	1	A-11	242,56

Brida loca poliester, fibra de vidrio.
Abraçadeira louca poliéster, fibra de vidro.

ø16 a ø63 mm



ø75 a ø110 mm



Medida	DN.	PN.	Ref.	U/	n.°	€
16	10	16	81201	1	100X150X70	56,57
20	15	16	81202	1	100X150X70	59,07
25	20	16	81203	1	100X150X70	65,93
32	25	16	81204	1	135X170X95	74,92
40	32	16	81205	1	135X170X95	102,38
50	40	16	81206	1	175X215X130	119,15
63	50	16	81207	1	175X215X130	162,25
75	65	16	81261	1	4738	581,91
90	80	16	81262	1	240X280X235	607,77
110	100	16	81263	1	290X260X330	791,00

Válvulas de esfera encolar.
Válvulas de esfera colar.



Medida	Ref.	U/	n.°	€
25 x ½"	81410	25	-	11,08
32 x ¾"	81411	25	-	11,86

Inserto roscado.
Inserção roscada.



Medida	Ref.	U/	n.°	€
32	81436	1	A-10	168,34
40	81437	1	-	204,75
50	81438	1	-	227,50
63	81439	1	-	284,35

Compensador de dilatación.
Compensador de dilatação.



Medida	Ref.	U/	n.°	€
16	81404	50	-	3,34
20	81405	50	-	4,25
25	81406	50	-	5,31
32	81407	25	-	7,74
40	81408	25	-	10,94
50	81409	25	-	17,39

Espiga para manguera.
Adaptador para mangueira.

Consulte las condiciones exclusivas que Amado Salvador puede ofrecerle en productos de Jimten



Medida	Ref.	U/	n.º	€
20	81109	30	A-10	8,67
25	81110	20	4114	11,10
32	81111	20	4114	16,52
40	81112	15	A-10	24,89
50	81113	10	A-10	39,75
63	81114	10	A-10	53,58
75	81175	5	A-10	92,22
90	81115	5	A-10	93,25
110	81116	5	A-10	94,66
125	81301	5	A-10	118,51
160	81189	5	A-10	189,30

Junta plana vitón.
Junção plana vitón.



Medida	Ref.	U/	n.º	€
50	81190	10	A-10	4,28
63	81191	10	A-10	5,43
75	81192	5	A-10	9,59
90	81193	5	A-10	9,59
110	81194	5	A-10	10,38
125	81300	5	A-10	15,44
160	81195	5	A-10	19,62

Junta plana EPDM.
Junção plana EPDM.



Medida	Ref.	U/	n.º	€
16-½"	81264	50	A-10	15,68
20-½"	81265	50	A-1	15,99
25-¾"	81266	25	A-10	20,71

Codo mixto 90° rosca hembra con inserto de latón.
Cotovelo misto 90° rosca fêmea com inserção latão.



Medida	Ref.	U/	n.º	€
16-½"	81267	50	A-1	17,39
20-½"	81268	25	A-10	17,60
25-¾"	81269	20	A-1	21,92

Codo grifo con inserto de latón.
Cotovelo torneira com inserção de latão



Medida	Ref.	U/	n.º	€
20	81283	1	4113	51,54
25	81284	1	4113	61,15
32	81285	1	4112	70,16
40	81286	1	4109	79,17

Válvula anti-retorno CPVC / *Válvula anti-retorno CPVC.*



Medida	Ref.	U/	n.º	€
50	81287	1	4115	114,46
63	81288	1	4114	117,46

Válvula anti-retorno entre bridas CPVC.
(No incluye bridas y portabridas).
Válvula anti-retorno entre abraçadeiras CPVC
(Não inclui abraçadeiras e porta-abraçadeiras)

Consulte las condiciones exclusivas que Amado Salvador puede ofrecerle en productos de Jimten



Medida	Ref.	U/	n.º	€
20/25x½"	81395	10	-	23,94
25/32x¾"	81396	10	-	34,70
32/40x1"	81397	10	-	39,28

Terminal rosca macho CPVC-Acero Inox. AISI316.
Terminal rosca macho CPVC-aço inox. AISI316.



Medida	Ref.	U/	n.º	€
20/25x½"	81398	10	-	21,55
25/32x¾"	81399	10	-	31,24
32/40x1"	81400	10	-	41,69

Terminal rosca hembra CPVC-Acero Inox. AISI316.
Terminal rosca fêmea CPVC-aço inox. AISI316.



Medida	Ref.	U/	n.º	€
16/20-½"	81273	50	A-10	14,85
20/25-½"	81274	50	A-1	14,85
20/25-¾"	81275	50	A-1	20,15
25/32-¾"	81276	35	A-1	20,15
25/32-1"	81277	35	A-1	28,88
32/40-1"	81278	25	A-1	28,88
40/50-1 ¼"	81307	4	A-10	35,62
50/63-1 ½"	81308	4	A-10	47,16
63/75-2"	81309	2	A-10	62,44
75/90-2 ½"	81310	1	A-10	94,88
90/110-3"	81311	1	A-1	114,40

Terminal rosca macho CPVC-latón. (Encolar H/M).
Terminal rosca macho CPVC-latão. (Colar F/M).



Medida	Ref.	U/	n.º	€
20/25-½"	81270	50	A-1	14,44
25/32-¾"	81271	35	A-10	17,93
32/40-1"	81272	25	A-1	19,35
40/50-1 ¼"	81302	4	A-10	34,51
50/63-1 ½"	81303	4	A-10	45,71
63/75-2"	81304	2	A-10	60,27
75/90-2 ½"	81305	1	A-10	80,78
90/110-3"	81306	1	A-10	93,65

Terminal rosca hembra CPVC-latón. (Encolar H/M).
Terminal rosca fêmea CPVC-latão (Colar F/M).

ADHESIVOS PARA CPVC / *ADESIVOS PARA CPVC*



Capacidad en ml. / Capacidade em ml.	Ref.	U/	n.º	€
250	83004	15	A-2	32,00
1000	83005	5	A-2	67,71

Adhesivo JIMTEN HTA-CPVC.
Adesivo JIMTEN HTA – CPVC.



Capacidad en ml. / Capacidade em ml.	Ref.	U/	n.º	€
1000	83007	24	-	18,62

Limpiador desengrasante.
Limpador desengordurante.
Familia 11, Varios. / *Família 11, Vários*

Consulte las condiciones exclusivas que Amado Salvador puede ofrecerle en productos de Jimten

Tratamiento de agua

Pre-tratamiento de aguas
Bombeo de aguas
Tratamiento primario de aguas
Tratamiento secundario de aguas
Reutilización de aguas
Almacenamiento de aguas

Tratamiento de agua

EDIFICACIÓN

aliaxis

Consulte las condiciones exclusivas que Amado Salvador puede ofrecerle en productos de Jimten













Consulte las condiciones exclusivas que Amado Salvador puede ofrecerle en productos de Jimten

Soluciones para ...		Sistema	pag.
Tratar las aguas de cocina	PRE-TRATAMIENTO	Separador de grasas	258
Tratar las aguas de una estación de servicio		Separador de hidrocarburos	262
Tratar las aguas de un taller mecánico			
Tratar las aguas del lavado de vehículos o lavandería		Ecowash	265
Bombear el agua	BOMBEO	Estación de bombeo	266
Edificio sin acceso al alcantarillado	TRATAMIENTO PRIMARIO	Imhoff	268
		Fosa Séptica con filtro	269
	TRATAMIENTO SECUNDARIO	Filtro percolador (biológico)	270
		Oxidación Total	271
Reutilizar las aguas depuradas para riego	REUTILIZACIÓN	IKBASIC	277
Reutilizar las aguas pluviales para riego		Fitodepuración	278
Reutilizar las aguas pluviales para riego y WC		IRRIGA	280
		RIUSA	
Almacenar las aguas dentro del edificio	ALMACENAMIENTO	Depósitos de superficie	284
Almacenar las aguas bajo tierra, con terreno rocoso y profundidad limitada		Depósito extraplano FLAT	288
Almacenar las aguas bajo tierra		Depósitos para instalación enterrada	289

Consulte las condiciones exclusivas que Amado Salvador puede ofrecerle en productos de Jimten



Separadores de grasa

FUNCIONAMIENTO

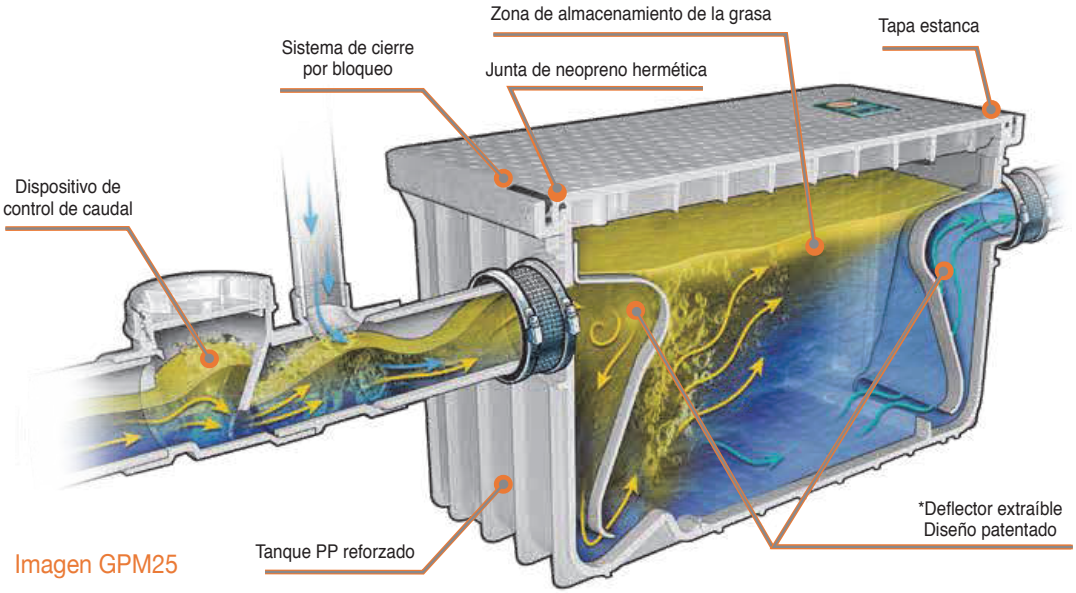

Imagen GPM25

1	2	3	4
Dispositivo Control de Caudal: Retiene parte del contenido en grasa del flujo e introduce aire en el flujo para disminuir la temperatura y provocar la formación de grumos	El deflector de entrada reduce la velocidad del flujo	El flujo golpea la rampa integral y dirige el aire y la grasa hacia arriba. El aire ayuda a la flotación de grasa	La rampa crea un efecto de flujo laminar, dirigiendo las partículas de alimentos hacia la salida

La gama de separadores de grasa Endura® ha sido desarrollada basada en los resultados de la investigación y el ensayo en el terreno durante 3 años. El resultado es una gama de producto diseñado para la eficiencia en la separación de las grasas del agua y adaptado a las múltiples situaciones que se pueden dar en las instalaciones.
Los separadores de grasa Endura® están fabricados con PP, resistiendo temperaturas de trabajo de hasta 104 ºC. Están especialmente diseñados para interceptar y retener aceites y grasas mezcladas con el agua e impedir que vayan a las redes generales de alcantarillado.

ÁREAS DE APLICACIÓN

Diseñado para la instalación en el interior de los edificios de:

- Comedores industriales.
- Cocinas de restaurantes.
- Mercados.
- Lavanderías.
- Cualquier industria donde se generen grasas.

De acuerdo al Documento Básico HS5 del CTE en su punto 3.3.1.5. En el sub-apartado e) el separador de grasas debe disponerse cuando se prevea que las aguas residuales del edificio puedan transportar una cantidad excesiva de grasa, (en locales tales como restaurantes, garajes, etc.),

Consulte las condiciones exclusivas que Amado Salvador puede ofrecerle en productos de Jimten

GPM15, Interceptor de grasa



Medidas: 38,8 x 44,4 x 41,4 cm.

Ref.	L/s	Eficiencia promedio	Capacidad de grasa real (kg)	Temperatura de trabajo (ºC)
333915A02CR	0,94	92,0%	18,58	104

Capacidad de carga de la superficie (kg)	Peso de la unidad (kg)	Capacidad líquida (L)	€
200	6,26	49,06	**602,55**

GPM25, Interceptor de grasa



Medidas: 60,0 x 44,4 x 41,4 cm.

Ref.	L/s	Eficiencia promedio	Capacidad de grasa real (kg)	Temperatura de trabajo (ºC)
333925A02R	1,6	92,50%	33,6	104

Capacidad de carga de la superficie (kg)	Peso de la unidad (kg)	Capacidad líquida (L)	€
200	10,4	81,8	**800,11**

GPM50, Interceptor de grasa



Medidas: 78,7 x 59,7 x 59,7 cm.

Ref.	L/s	Eficiencia promedio	Capacidad de grasa real (kg)	Temperatura de trabajo (ºC)
333950A03R	3,2	93,90%	55,3	104

Capacidad de carga de la superficie (kg)	Peso de la unidad (kg)	Capacidad líquida (L)	€
200	27,2	197	**1.481,28**

GPM25 LO-PRO, Interceptor de grasa

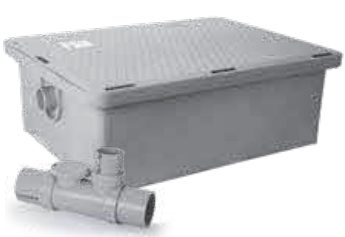

Medidas: 78,7 x 59,7 x 27,9 cm.

Ref.	L/s	Eficiencia promedio	Capacidad de grasa real (kg)	Temperatura de trabajo (ºC)
333925A02LOR	1,6	97,10%	24,22	104

Capacidad de carga de la superficie (kg)	Peso de la unidad (kg)	Capacidad líquida (L)	€
200	10,85	71,54	**1096,77**

Consulte las condiciones exclusivas que Amado Salvador puede ofrecerle en productos de Jimten

GSI, separador de grasas CE de acuerdo a EN 1825

Modelo	Ref.	NS (l/s)	Usuarios	Cubiertos diarios	Volumen útil (l)*	L	H (cm)	H_E (cm)	H_U (cm)	$Ø_E$ y $Ø_U$ (mm)	a (cm)	b (cm)	€
GSI-1	**33100513****	0,2	5	-	100	60 x 68	62	43	40	Ø110	10	20	**215,58**
GSI-2	**33100514****	0,4	10	-	200	60 x 68	82	63	60	Ø110	10	20	**283,24**
GSI-3	**33100515****	0,6	15	-	300	60 x 68	100	84	81	Ø110	10	20	**347,63**
GSI-4	**33105111**	1	20	-	400	80	80	63	60	Ø110	10	20	**434,52**
GSI-6	**33105112**	1	25	-	600	80	120	103	100	Ø110	10	20	**514,99**
GSI-12	**33105113**	3	35	150	1.200	120	120	102	97	Ø110	10	20	**768,67**
	IS05114	4	50	200	1.549	120	160	142	135	Ø125	10	30	**1.233,93**
	IS05115	5	80	300	1.884	120	200	180	173	Ø140	10	30	**1.378,60**
	IS05116	6	100	400	2.560	160	160	138	132	Ø140	10	40	**2.144,49**
	IS05117	7	150	600	3.273	160	200	176	169	Ø160	10	40	**2.348,72**
	IS05118	8	180	800	4.035	160	240	215	208	Ø160	10	40	**2.927,39**
	IS00416	10	200	1.000	6.096	215	220	173	166	Ø200	10	60	**3.161,13**
	IS00417	12	250	1.100	7.693	215	275	221	214	Ø200	10	60	**3.828,30**
	IS00418	14	300	1.400	8.350	215	310	250	243	Ø200	10	60	**5.099,11**

** El volumen neto no corresponde con la capacidad del producto*
*** No certificadas*

Kit de alarma de nivel de grasas

Ref.	€
ISSEN14	**1.050,00**



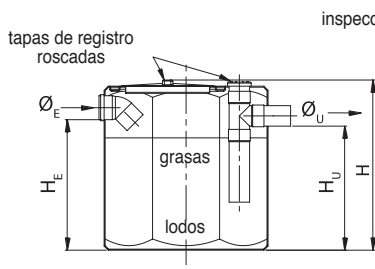

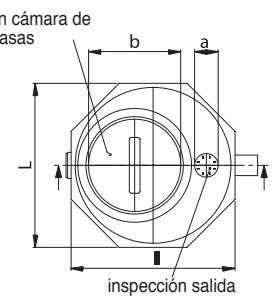

Separadores de grasas

Modelo	Ref.	Volumen (l)	Tamaño nominal	L (cm)	A (cm)	H (cm)	He (cm)	Hs (cm)	C (cm)	Ø E y S	Portes	€
GS3	**33003120**	1.100	3 L/s	120	120	188	135	133	60	Ø110		**818,09**
GS9	**33003190**	3.000	9 L/ s	240	120	188	138,5	131	60	Ø110		**2.090,65**

CE





con cierre de seguridad

el producto incluye boca de hombre

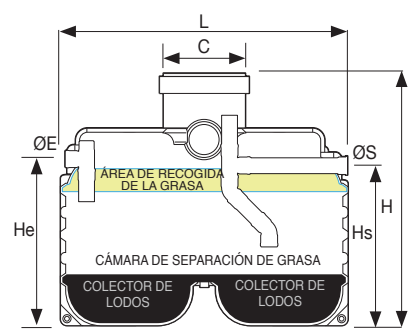

Consulte las condiciones exclusivas que Amado Salvador puede ofrecerle en productos de Jimten

SI, separador de sólidos



Ref.	Eficiencia promedio	Capacidad de temperatura de funcionamiento (ºC)
333911A02R	92,0%	104

Capacidad de carga de la superficie (kg)	Peso de la unidad (kg)	Capacidad líquida (L)	€
200	8	49,06	**729,40**

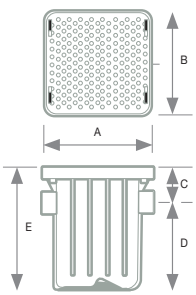



A	B	C	D	E
368	441	89	325	414

Cotas en mm.



El **PLASTER TRAP** está diseñado para separar por densidad los materiales más pesados del agua.
Es apto para una gran gama de aplicaciones donde por gravedad, el material fino puede ser separado del agua.
Esto incluye materiales tales como yeso, arcilla, arena, sedimentos y pequeños escombros en general (aplicaciones como clínicas dentales).

- Fabricado con PP
- Fácil acceso y mantenimiento
- Tapa estanca (200 kilos)
- Posibilidad de instalación enterrada o sobre el pavimento
- Máxima temperatura de trabajo 104 ºC
- Filtro de salida extraíble
- Caudales de 0,63 y 1,26 L/s.

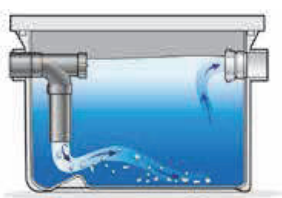

Ref.	Capacidad de carga de la superficie (Kg)	Peso de la unidad (Kg)	Capacidad líquida (L)	Unds/caja	€
333910PA15R	200	6,26	49,06	1	**650,47**
333920PA15R	200	10,4	81,8	1	**704,97**

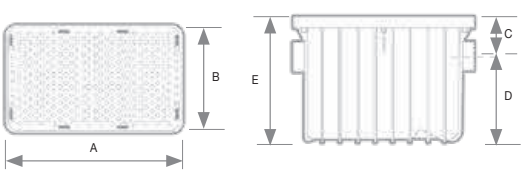

Ref.	A	B	C	D	E
333910PA15R	368	444	89	325	414
333920PA15R	600	151	89	325	414

Cotas en mm.

Consulte las condiciones exclusivas que Amado Salvador puede ofrecerle en productos de Jimten

OTTO, separador de aceite e hidrocarburo con filtro coalescente Clase I CE de acuerdo a EN 858

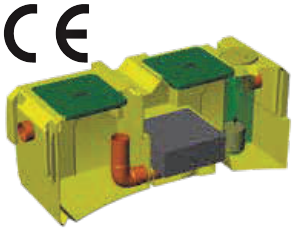

Modelo	Ref.	NS (L/s)	l (cm)	L (cm)	H (cm)	H_E (cm)	H_U (cm)	$Ø_E$ y $Ø_U$ (mm)	€
OTTO	IS00880	1,5	80	185	82,5	58	53	Ø125	**1.909,99**
	IS00881	3	80	210	82,5	58	53	Ø125	**2.095,95**
	IS00882	4,5	100	218	102,5	77	72	Ø160	**2.600,24**
	IS00883	6	100	233	102,5	77	72	Ø160	**2.999,46**

Kit de alarma de nivel de hidrocarburos

Ref.	€
ISSEN15	1.103,13

Fabricado con 2 módulos de PE y constituido por:

- Deflector de caudal.
- Zona de retención de arenas.
- Zona de coalescencia.
- Cámara de almacenamiento.
- Obturador automático.

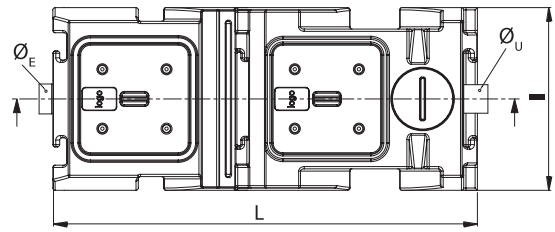

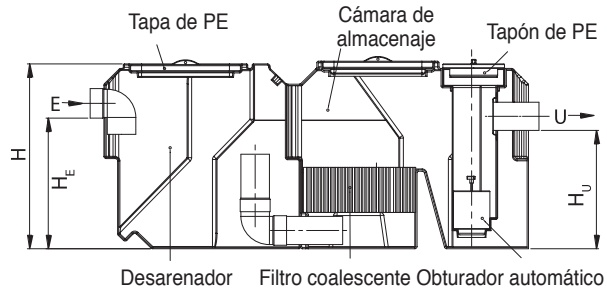

HT PLUS, separador de hidrocarburos Clase I CE de acuerdo a EN 858



Ref.	NS (L/s)	Volumen útil (L)	D (cm)	H (cm)	$Ø_E$ y $Ø_U$ (mm)	€
IS00831	3	1.177	120	140	125	**2.030,99**
IS00832	6	1.865	120	195	160	**3.024,43**
IS00884	10	2.531	147	200	200	**4.350,72**
IS00885	15	3.325	147	245	200	**4.917,79**
IS00886	20	5.309	215	220	200	**6.075,10**
IS00887	25	7.027	215	270	250	**7.876,21**
IS00888	30	8.316	215	305	250	**10.969,15**

Fabricado en un depósito de PE y constituido por:

- Deflector de caudal.
- Zona de retención de arenas.
- Zona de coalescencia.
- Cámara de almacenamiento.
- OPCIONAL: Obturador automático

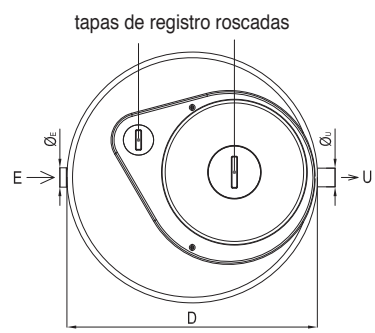

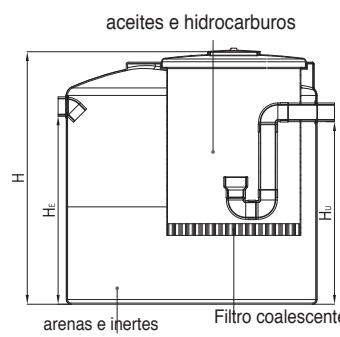

Consulte las condiciones exclusivas que Amado Salvador puede ofrecerle en productos de Jimten

HSI, separadores de hidrocarburos Clase II

Modelo	Ref.	HE (L/s)	Superficie descubierta	Superficie cubierta	Volumen (l)	D (cm)	H (cm)	a (cm)	b (cm)	H_E (cm)	H_U (cm)	$Ø_E$ y $Ø_U$ (mm)	Portes	€
HSI	33100720	0,5	50	150	400	80	80	-	300	60	55	100		817,70
	33100721	1	100	300	600	80	120	-	300	100	95	100		882,40
	33100722	1,5	150	450	1.000	120	120	-	400	100	95	100		892,70
	33100723	2	200	600	1.500	120	150	-	400	128	123	125		1.451,55
	33100724	3	300	900	2.000	120	190	-	400	168	163	125		2.160,42
	33100725	4,5	450	1.350	3.000	160	185	200	400	147	142	125		3.156,06
	33100726	6	600	1.800	4.000	160	235	200	400	197	192	140		3.642,86
	33100727	10	1.000	3.000	5.000	190	215	200	400	177	172	140		4.245,16
	33100728	15	1.500	4.500	6.000	190	255	200	400	216	211	160	no incl.	4.914,92



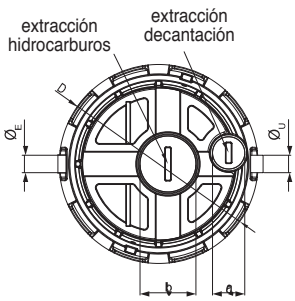

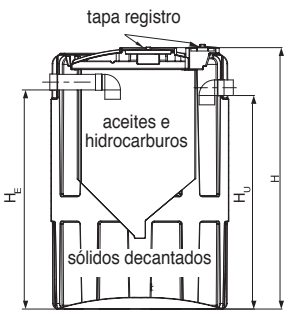

Desarenador

Modelo	Ref.	HE (L/s)	Superficie descubierta	Volumen (l)	D (cm)	H (cm)	H_E (cm)	H_U (cm)	$Ø_E$ y $Ø_U$ (mm)	€
SS	33100450	1	100	400	80	80	62	58	100	566,21
	33100451	2	200	600	80	120	102	97	100	632,39
	33100452	4	400	1.000	110	120	95	92	100	669,16
	33100453	6	600	1.500	120	140	115	110	125	930,93
	33100454	8	800	2.000	120	195	170	165	140	1.336,84
	33100455	10	1.000	3.000	147	200	170	165	140	1.882,46
	33100456	15	1.500	4.000	147	245	215	210	160	2.478,09
	33100457	20	2.000	6.000	215	220	169	164	160	3.759,06



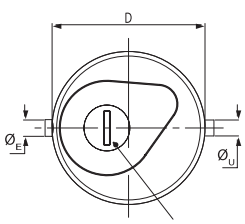

tapa registro

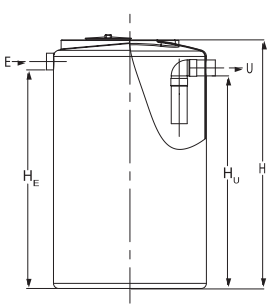

Consulte las condiciones exclusivas que Amado Salvador puede ofrecerle en productos de Jimten

RAIN, tratamiento aguas pluviales

Modelo	Ref.	Superficie (m^2)	Arqueta de repartición (L)	Depósito de acumulación (L)	Sep. hidrocarburos (L)	Filtro Oleoabsorbente (L)	Portes	€
RAIN	33100901	500	500	3.000	1.000	250	no incl.	**6.188,04**
	33100902	1.000	500	4.000	1.500	250	no incl.	**7.752,72**
	33100903	1.500	500	12.500	2.000	250	no incl.	**11.453,70**
	33100904	2.000	500	12.500	3.000	500	no incl.	**12.225,94**

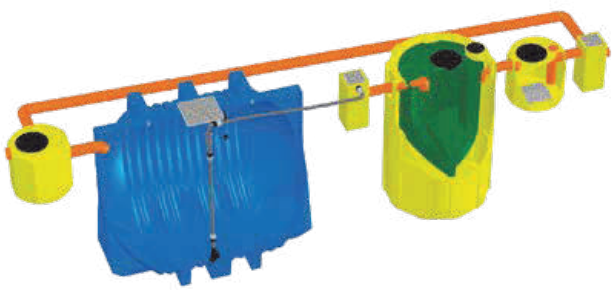

Sistema de tratamiento de las primeras aguas de lluvia fabricado con PE. Compuesto por:

- Arqueta de repartición con salida a by-pass.
- Compartimento de acumulación de primeras aguas con bomba sumergible temporizada.
- Separador de hidrocarburos.
- Arqueta con filtro oleoabsorbente.

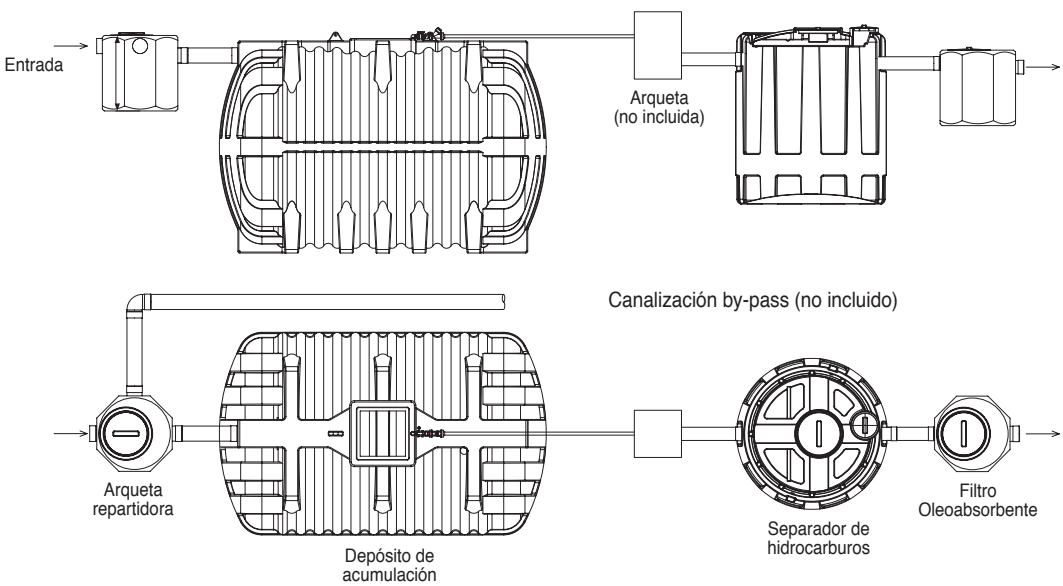



Incluye bomba sumergible con temporizador
Opcional: separador de hidrocarburos con coalescencia Clase I y sistema de control remoto

Consulte las condiciones exclusivas que Amado Salvador puede ofrecerle en productos de Jimten

ECOWASH

Sistema de bio-filtración con carbón activo para el tratamiento de aguas procedentes de lavado.

Modelo	Ref.	Caudal (m^3/h)	D (cm)	H (cm)	$Ø_E$ y $Ø_U$ (mm)	€
ECOWASH1	**IS00850**	1,5	160	160	125	**5.237,66**
ECOWASH2	**IS00851**	3	160	200	140	**6.021,62**
ECOWASH3	**IS00852**	6	160	240	140	**6.805,57**



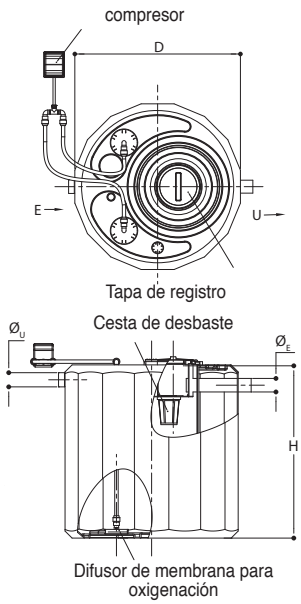

ESPECIFICACIONES

Eco Wash, Bio-Filter para aguas residuales provenientes del lavado de vehículos, está fabricado con un tanque de polietileno monobloque.

Mediante difusores de membrana, se suministra en toda la superficie de la masa filtrante constituida de carbono activo, la cantidad de oxígeno necesario para el crecimiento de la flora bacteriana para la degradación y eliminación de la sustancias biodegradables. Además, la fase posterior de la filtración y absorción en carbones activos completa la fase de tratamiento de aguas residuales.

La planta está equipada de equipos electromecánicos y cuadros eléctricos de comando.

RENDIMIENTO

Eliminación de material flotante: > 90%.

EJEMPLO DE UNA INSTALACIÓN

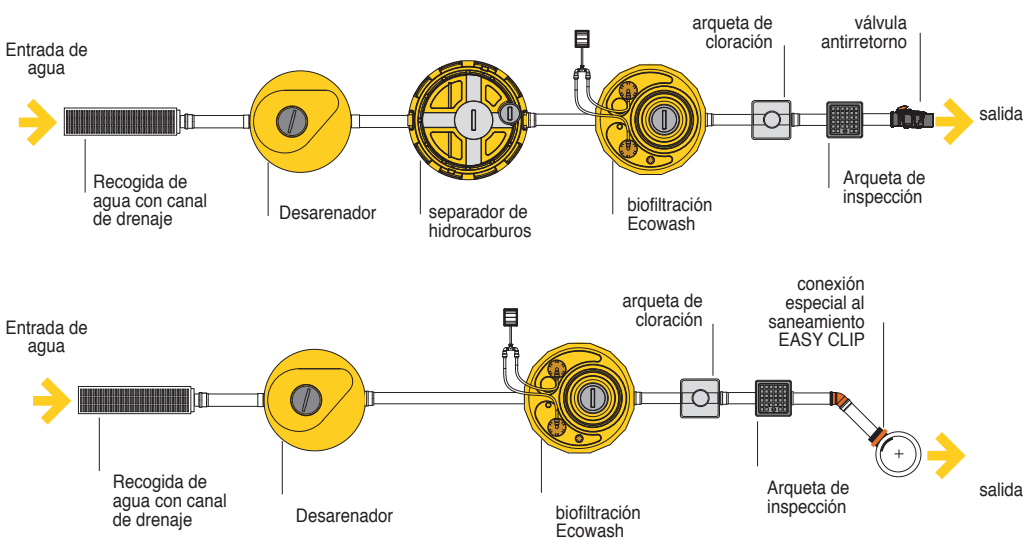

Consulte las condiciones exclusivas que Amado Salvador puede ofrecerle en productos de Jimten



Bombeo de aguas

Estaciones de bombeo

PF, estaciones de bombeo

Las estaciones de bombeo se utilizan para el transporte de aguas que quedan a cotas más bajas que el punto final del vertido. También se pueden utilizar para ajustar las velocidades de flujo en entrada a las plantas de tratamiento de aguas residuales, lo que garantiza una afluencia constante siempre que sea necesario.
Las versiones de producto se han diseñado en función del tipo de agua a transportar, que pueden ser limpias, residuales filtradas (provenientes de tratamiento de aguas, ...) o residuales crudas.
Su funcionamiento se regula por el sensor de interruptores paneles de nivel y/o de control eléctrico, dependiendo de los modelos.

Tipo 250-500

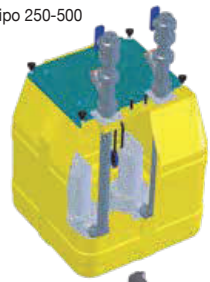

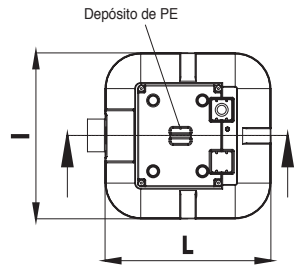

Tipo 1000



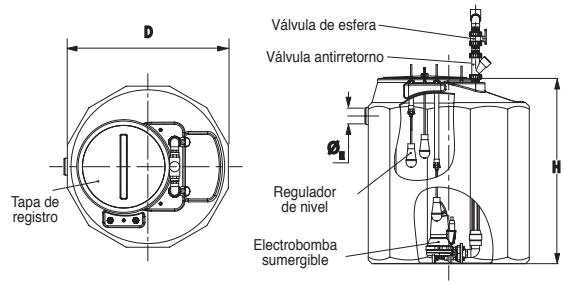

Ref.	Modelo	Tipo	Volumen (l)	I x L o D (cm)	H (cm)	ØE (mm)	Salida (**)	H Altura máxima de elevación (m)	Q Caudal (m³/h)	Potencia de la bomba (kW)	Tensión (V)	€
Aguas limpias												
33104300	PFW	250 A1	250	66 x 66	75	110	1 □	0 - 7	0 - 10	0,38	220	**1.101,35**
33104301	PFW	250 A2	250	66 x 66	75	110	1 □	0 - 7	0 - 20	0,38	220	**1.698,93**
33104302	PFW	500 A1	500	86 x 66	85	110	1 □	0 - 7	0 - 10	0,38	220	**1.199,50**
33104303	PFW	500 A2	500	86 x 66	85	110	1 □	0 - 7	0 - 20	0,38	220	**1.798,53**
33104304	PFW	1000 A1	1.000	120	140	110	1 □	0 - 7	0 - 10	0,38	220	**3.696,65**
33104305	PFW	1000 A2	1.000	120	140	110	1 □	0 - 7	0 - 20	0,38	220	**5.505,29**
Aguas residuales filtradas												
33104310	PFG	250 A1	250	66 x 66	75	110	1 □	2 - 9	0 - 14	0,55	220	**1.237,04**
33104311	PFG	250 A2	250	66 x 66	75	110	1 □	2 - 9	0 - 28	0,55	220	**1.978,95**
33104312	PFG	500 A1	500	86 x 66	85	110	1 □	2 - 9	0 - 14	0,55	220	**1.327,97**
33104313	PFG	500 A2	500	86 x 66	85	110	1 □	2 - 9	0 - 28	0,55	220	**2.071,34**
33104112	PFG	1000 A1	1.000	120	140	110	1 □	2 - 10,5	0 - 18	0,75	220	**3.949,26**
33104113	PFG	1000 A2	1.000	120	140	110	1 □	2 - 10,5	0 - 36	0,75	220	**6.010,49**
Aguas residuales crudas												
33104320	PFB	250 A1	250	66 x 66	75	110	1 □	2 - 20	0 - 7	1,4	220	**3.022,56**
33104321	PFB	250 A2	250	66 x 66	75	110	1 □	2 - 20	0 - 14	1,4	220	**5.539,93**
33104322	PFB	500 A1	500	86 x 66	85	110	1 □	2 - 20	0 - 7	1,4	220	**3.109,16**
33104323	PFB	500 A2	500	86 x 66	85	110	1 □	2 - 20	0 - 14	1,4	220	**5.632,31**
33104221	PFB	1000 A1	1.000	120	140	110	1 □	2 - 20	0 - 7	1,4	220	**6.931,41**
33104222	PFB	1000 A2	1.000	120	140	110	1 □	2 - 20	0 - 14	1,4	220	**11.768,38**

Tipo A1: indica que la estación está dotada de 1 bomba
Tipo A2: indica que la estación está dotada de 2 bombas
Sólo en el modelo Tipo 1000 va incluido la válvula de esfera, de retención y el cuadro eléctrico
*los usuarios han sido calculados considerando un desnivel aprox. de 2 a 3 m. Consultar para datos reales.

Ref.	Accesorios	€
33100940	Alarma Visual / Acústica	**432,12**
33100941	Grupo Válv Esfera y V. Antirretorno	**354,96**
33100942	Cuadro Maniobra 1 Bomba	**810,24**
33100943	Cuadro Maniobra 2 Bombas	**972,27**

Consulte las condiciones exclusivas que Amado Salvador puede ofrecerle en productos de Jimten

PRACTICA PUBLIC, Estación de bombeo

Estación de elevación en depósitos de PEAD monoblock.

Modelo	Ref.	Volumen (L)	Salida	Altura elevación (m)	Caudal (m^3/h)	D (cm)	H (cm)	$Ø_E$ (mm)	Potencia (Kw)	Tensión (v)	€
PF3000 B2*	**IS04600**	3.000	2	2 - 15	0 - 42	160	200	200	1,1	380	**9.119,21**
PF3000 E2**	**IS04601**	3.000	2	9 - 24	0 - 36	160	200	200	1,1	380	**9.119,21**
PF3000 R2***	**IS04602**	3.000	1□	4 - 21	0 - 12,5	160	200	200	2,3	380	**13.678,81**
4000 B2*	**IS04603**	4.000	2	3 - 18	0 - 48	160	240	200	1,5	380	**9.560,46**
4000 E2**	**IS04604**	4.000	2	2 - 13	0 - 42	160	240	200	1,5	380	**9.560,46**
4000 R2***	**IS04605**	4.000	1□	4 - 21	0 -12,5	160	240	200	2,3	380	**14.561,32**
5000 B2*	**IS04606**	5.000	2	5 - 20	0 - 54	160	280	200	2,2	380	**12.060,89**
5000 E2**	**IS04607**	5.000	2	3 - 17	0 - 48	160	280	200	2,2	380	**12.060,89**
5000 R2***	**IS04608**	5.000	1□	4 - 21	0 - 12,5	160	280	200	2,3	380	**17.355,91**

**B: bomba con impulsor monocanal, **E: bomba con impulsor "Vortex", ***R: bomba roto-trituradora*

ÁPLICACIÓN

- Elevación de aguas blancas y negras de uso civil e industrial

USO

- Caudal hasta 50 m^3/h
- Altura de elevación hasta 24 m

SUMINISTRADO CON

- Sonda de nivel, válvula de esfera antirretorno, cuadro eléctrico, pie de acoplamiento con tubo guía.

OPCIONAL

- Alarma visual/acústica, telecontrol



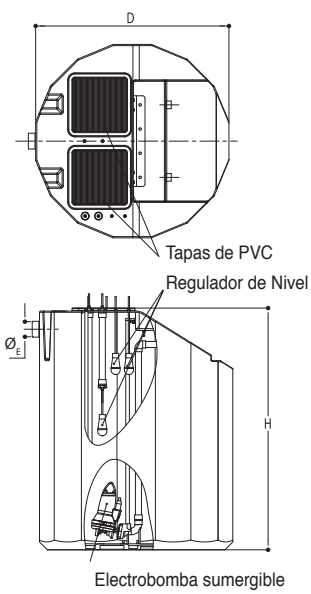

Consulte las condiciones exclusivas que Amado Salvador puede ofrecerle en productos de Jimten



Tratamiento primario de aguas

Tratamiento primario - Imhoff

BIO HT, biológica Imhoff

SISTEMA DE TRATAMIENTO PRIMARIO PARA LAS AGUAS RESIDUALES DOMÉSTICAS.

En un sistema de decantación Imhoff se distinguen claramente 2 compartimentos:

- Zona de sedimentación.
- Zona de digestión.

Los sólidos en suspensión sedimentables quedan retenidos en el compartimento de sedimentación y se decantan a la zona de digestión en el fondo del depósito. La geometría especial de la zona de sedimentación facilita una rápida decantación. Ya en el fondo la materia orgánica en un ambiente anaerobio son digeridas en el proceso llamado fermentación metánica, estabilizando los fangos primarios.



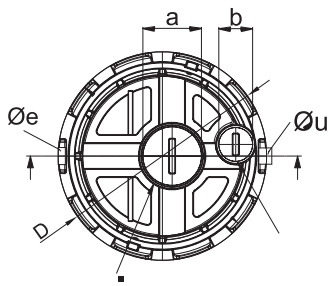

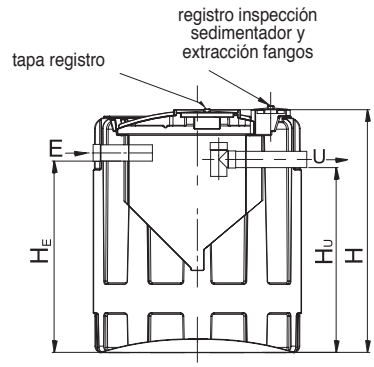

Modelo	Ref.	HE	Volumen (l)	D (cm)	H (cm)	a (cm)	b (cm)	V sed (m^3)	V dig (m^3)	H_E (cm)	H_U (cm)	$Ø_E$ y $Ø_U$ (mm)	Portes	€
BIO HT	33100103	6	1.100	120	120	40	-	0,24	0,86	100	95	Ø110		641,48
	33100104	10	1.500	120	150	40	-	0,4	1,1	125	120	Ø125		1.035,37
	33100105	15	2.100	120	190	40	-	0,6	1,5	165	160	Ø125		1.418,00
	33100170	20	3.000	160	185	40	20	0,8	2,0	147	142	Ø125		2.127,02
	33100171	30	4.200	160	235	40	20	1,2	3,0	197	192	Ø160		2.657,24
	33100172	40	5.600	190	215	40	20	1,6	4,0	177	172	Ø160	no incl.	4.269,70
	33100173	50	7.000	190	255	40	20	2,0	5,0	217	212	Ø160	no incl.	5.052,04
	IS174HT	65	7.598	220	260	40	20	2,6	6,5	211	208	Ø160	no incl.	5.938,25
	IS175HT	75	8.738	220	285	40	20	3,0	7,5	236	233	Ø160	no incl.	7.157,24
	IS176HT	80	9.498	220	310	40	20	3,4	8,5	261	258	Ø160	no incl.	8.415,05

EJEMPLO DE INSTALACIÓN

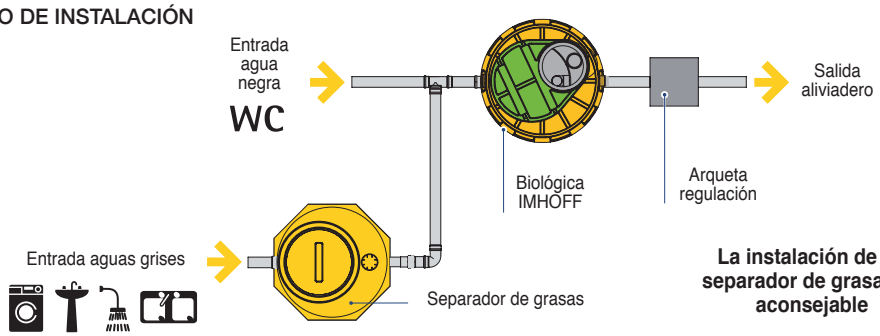

La instalación de un separador de grasas es aconsejable

Consulte las condiciones exclusivas que Amado Salvador puede ofrecerle en productos de Jimten

FST, fosas sépticas con filtro

Modelo	Ref.	Volumen (l)	L (cm)	A (cm)	h (cm)	he (cm)	Hs (cm)	Bocas de hombre	Ø Conexiones	€
ST1200*	**33005206**	1.150	120	120	188	135	133	1 Ø60	Ø110	**822,41**
FST2000	**33005202**	2.000	240	120	188	135	131	2 Ø60	Ø110	**1.558,26**
FST3000	**33005203**	3.000	240	120	188	135	131	1 Ø60	Ø110	**2.181,37**

** Sin filtro*

ST1200



FST2000



FST3000



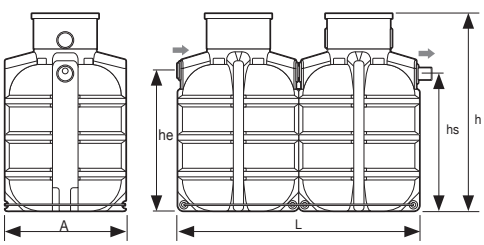

SISTEMA COMPUESTO DE	• PE (Polietileno) según la norma EN 12566-1
TAPA	• PE clase A-15
TANQUES	• Boca de hombre integrada en el tanque adaptarse al nivel del terreno.



con cierre de seguridad

FSR, fosas sépticas con filtro

Modelo	Ref.	Volumen (l)	L (cm)	D (cm)	H (cm)	He (cm)	Hs (cm)	C (cm)	Ø Conexiones	€
FSR2000	**33005402**	2.000	-	140	196	165	155	50	Ø125	**1.095,06**
FSR3000	**33005403**	3.000	-	168	205	175	165	50	Ø125	**1.694,78**
FSR4000	**33005404**	4.000	-	186	227	197	187	50	Ø125	**2.217,00**
FSR5000	**33005405**	5.000	250	200	218	188	182	50	Ø160	**3.976,77**

De 2.000 a 4.000 L.



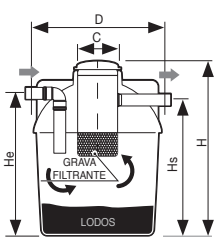

De 5.000 a 10.000 L.



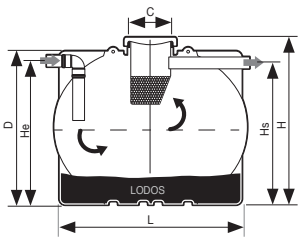

el producto incluye boca de hombre Ø50 cm con tapa roscada

Consulte las condiciones exclusivas que Amado Salvador puede ofrecerle en productos de Jimten



Tratamiento secundario de aguas

Filtros percoladores biológicos

ANAPACKGE, filtro percolador anaerobio

Filtro percolador anaerobio prefabricado en tanque monoblock de PE para el tratamiento de las aguas residuales domésticas. El sistema completo se compone de Separador de grasas + Biológica Imhoff + Filtro percolador anaeróbico.

Modelo	Ref.	HE	Volumen (l)	D (cm)	H (cm)	H_E (cm)	H_U (cm)	$Ø_E$ y $Ø_U$ (mm)	€
ANAPACKAGE	33107001	5	500	80	120	102	97	Ø110	735,34
	33107002	10	1.000	110	122	95	92	Ø110	1.082,95
	33107003	15	1.500	120	140	115	110	Ø125	1.530,84
	33107004	20	2.000	120	195	170	165	Ø160	1.905,20
	33107005	30	3.000	147	200	170	165	Ø160	2.543,35
	33107006	50	4.000	147	245	215	210	Ø160	3.367,55



Soportes de PP con elevada superficie para facilitar la formación de colonias de flora bacteriana que efectuarán la depuración del agua

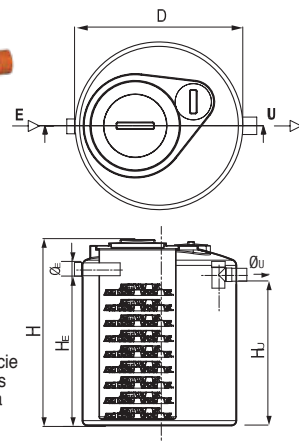

SISTEMA COMPLETO CON FILTRO PERCOLADOR ANAERÓBICO

HE	Vol. ANAPACKAGE	Vol. IMHOFF	Vol. SEP. GRASAS
5	500	1.000	400
10	1.500	1.500	1.200
15	1.500	2.000	1.200
25	2.000	4.000	1.200
35	3.000	5.000	2.000
50	4.000	6.000	3.000

Rendimiento del Sistema:
90% en SS
75% DBO_5
70% eliminación de sustancias sedimentables

PACKAGE, filtro percolador aerobio

Modelo	Ref.	HE	Volumen (l)	D (cm)	H (cm)	H_E (cm)	$Ø_E$ y $Ø_U$ (mm)	€
PACKAGE	33117001	5	500	80	120	102	Ø110	895,65
	33117002	10	1.000	110	122	95	Ø110	1.582,45
	33117003	15	1.500	120	140	115	Ø125	2.132,48
	33117004	20	2.000	120	195	170	Ø160	2.423,68
	33117005	30	3.000	147	200	170	Ø160	2.573,66
	33117006	40	4.000	147	245	215	Ø160	3.407,96



Soportes de PP con elevada superficie para facilitar la formación de colonias de flora bacteriana que efectuarán la depuración del agua

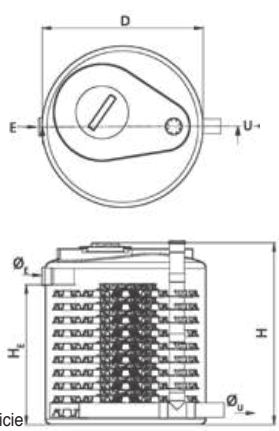

SISTEMA COMPLETO CON FILTRO PERCOLADOR AERÓBICO

HE	Vol. ANAPACKAGE	Vol. IMHOFF	Vol. SEP. GRASAS
5	500	1.000	400
10	1.500	1.500	1.200
15	1.500	2.000	1.200
25	2.000	4.000	1.200
35	3.000	5.000	2.000
40	4.000	6.000	3.000

Rendimiento del Sistema:
90% en SS
75% DBO_5
70% eliminación de sustancias sedimentables

Consulte las condiciones exclusivas que Amado Salvador puede ofrecerle en productos de Jimten

Reactor fangos activos

Modelo		Ref.	HE	D (cm)	H (cm)	H_E (cm)	H_U (cm)	V ox (m^3)	V sed (m^3)	$Ø_E$ y $Ø_U$ (mm)	Potencia (W)	Portes	€
SUPERPLUS	S.1	33109220	5	120	142	105	100	0,73	0,17	110	30		2.513,03
	S.2	33109221	10	120	162	125	120	1,14	0,25	110	40		3.949,04
	S.3	33109222	15	120	202	165	160	1,44	0,5	125	40		4.902,25
	S.4	33109223	20	160	187	140	135	2,47	0,5	160	55		7.098,47
	S.5	33109224	25	160	222	175	170	3,47	0,6	160	85		8.720,78
COMPACT		33108015	32	215	220	173	168	4,7	1,3	160	200	no incl.	8.834,94
		33108016	45	215	270	217	212	6,7	1,7	160	700	no incl.	10.343,76
		33108017	60	215	305	251	246	8,3	1,7	160	1.100	no incl.	14.277,82

SUPERPLUS



COMPACT



SISTEMA COMPUESTO DE

- Reactor biológico
- Bomba soplante de membrana
- Temporizador
- Dosis de activación
- Pastilla de cloro

Planta de fangos activos fabricada con un tanque monoblock de polietileno adecuado para el tratamiento de las aguas residuales domésticas de la vivienda. Se compone de una fase de oxidación de la materia orgánica; de una fase de sedimentación en un área especial de calma; de una fase de digestión de los fangos producidos y una fase de cloración mediante pastillas de cloro.

Principio de funcionamiento:

OXIDACIÓN

El cultivo biológico en suspensión en un medio aerobio asegura la degradación de la materia orgánica. Esta operación se realiza en el compartimento de aireación. La oxigenación se realiza mediante un difusor de aire sumergido alimentado por una bomba de membrana.

SEDIMENTACIÓN

Después de la oxidación, el cultivo bacteriano en forma de fangos activos se separan del agua en el compartimento de sedimentación.

DIGESTIÓN

La digestión de los fangos se realiza en la parte inferior de reactor.

CLORACIÓN

A la salida del sistema el agua entra en contacto con el cloro situado en un alojamiento especial.

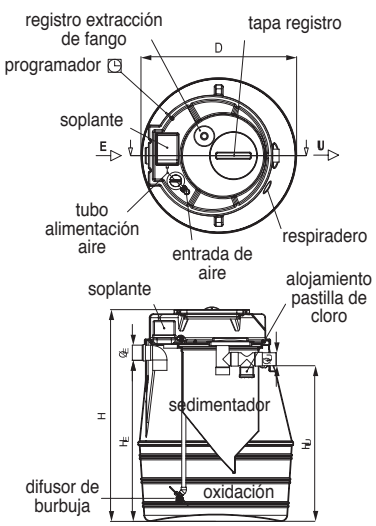

EJEMPLO DE INSTALACIÓN

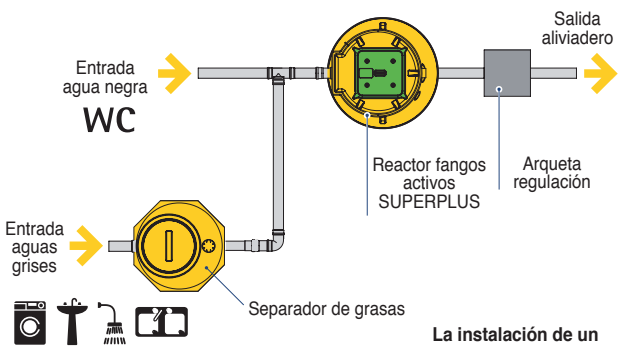

La instalación de un separador de grasas es aconsejable

Consulte las condiciones exclusivas que Amado Salvador puede ofrecerle en productos de Jimten

PS4_**STIM**

Es un **equipo de depuración de Oxidación Total** de 2ª generación, que nace de la experiencia adquirida en más de 10.000 instalaciones alrededor de todo el Mundo.

Está certificada CE conforme la norma Europea, siendo una garantía de cumplimiento de los requerimientos de dicha Directiva.

El marcado CE Implica:

- Garantía de estanqueidad.
- Garantía de resistencia a la presión del terreno.
- Garantía de Rendimientos de Depuración, tras 37 semanas de ensayo.

PS4 STIM" se compone de 2 partes principales:

- la Unidad de Control
- y el tanque "STIM"

CU
(Unidad de control)

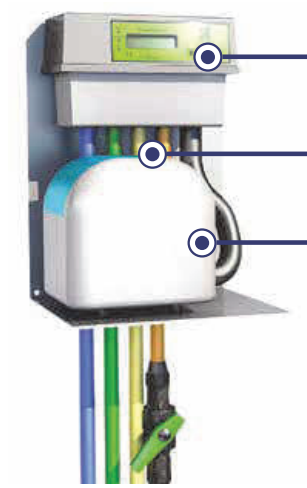

Tanque **STIM**

El tanque STIM está fabricado con Polietileno de Alta densidad con protección a los rayos ultravioleta; diseñado para instalación enterrada, su geometría optimiza espacio y resistencia superando satisfactoriamente los ensayos Resistencia a la presión del Terreno (PIT test) y de Estanqueidad.

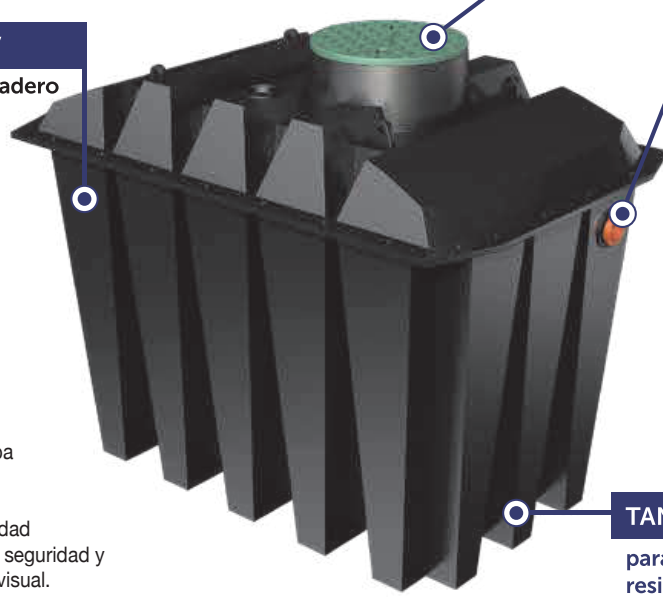

Incorpora un realce para situarse al nivel del terreno, y una tapa de polietileno con protección UV con dispositivo de seguridad anti-apertura. Ofrece seguridad y minimiza el impacto visual.

Consulte las condiciones exclusivas que Amado Salvador puede ofrecerle en productos de Jimten



Modelo	Ref.	CAUDAL DIARIO (L/día)	L	A	h	Portes	€
PS4_STIM	33005070	600	2,37	1,54	1,97	incl.	3.168,61
PS6_STIM	33005071	900	3,17	1,54	1,97	incl.	4.034,30



Fiabilidad
el sistema ha sido ensayado por laboratorio independiente (CERIB) en Rendimientos (37 semanas); Resistencia a la presión del terreno (PIT) y Estanqueidad.



Certificado
cumple con la Legislación; marcado CE de acuerdo a la norma Europea UNE-EN 12566-3.



Experiencia
en más de 10.000 instalaciones de minidepuradoras de Oxidación total.



Adaptabilidad
sistema con pre-tratamiento para adaptarse al ritmo de la vivienda.



Ahorro en costes de mantenimiento
el control del caudal, reduce el vaciado de fangos primarios a 1 vez cada 3 años.

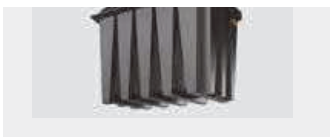

Ahorra en costes de instalación
el tanque resiste la presión del terreno sin necesidad de aportes de materiales (PIT test).



Seguridad
incluye tapa de PEAD con protección UV y sistema de seguridad anti-apertura.



Mínimo impacto visual
sólo un tapa de registro para el control del sistema.



Asesoramiento en la instalación
eLa colaboración a pie de obra está garantizada por el Equipo de Prescripción



Postventa
atención personalizada para resolver cualquier incidencia.

Consulte las condiciones exclusivas que Amado Salvador puede ofrecerle en productos de Jimten

EP480, PureStation Oxidación Total 4 HE

PureStation





Capacidad	Ref.	Caudal Máximo	Portes	€
1-4 HE	33005013	480 litros/día	incl.	2.353,34

SISTEMA COMPUESTO DE
- Pretratamiento con retención
- Reactor biológico
- Decantación
- Recirculación de fangos

UNIDAD DE CONTROL
- Consumo eléctrico estimado: 0,8 kwh por día
- Dimensiones (L x A x h): 250 x 280 x 380 mm.
- Montada con consola
- Compuesta de:
  - Bomba soplante de membrana
  - Centralita de control con electroválvulas integradas
  - Enchufes rápidos

TANQUES
- Volumen neto de agua: 2.300 litros
- Tapas: **2 Clase A15 fabricadas en PEHD**
- Peso depuradora: 140 Kg.
- Dimensiones (L x A x h): 2.400 x 1.200 x 1.880 mm.
- Entrada y salida: Ø110 mm.
- Bocas de hombre: 2, Ø600 mm.

EP1200, PureStation Oxidación Total 12 HE

PureStation CE





Capacidad	Ref.	Caudal Máximo	Portes	€
8-12 HE	33005016	1.200 litros/día	no incl.	6.051,46

SISTEMA COMPUESTO DE
- Pretratamiento con retención
- Reactor biológico
- Decantación
- Purga de fangos
- Almacenador de fangos/clarificador

UNIDAD DE CONTROL
- Consumo eléctrico estimado: 1 Kwh por día
- Dimensiones (L x A x h): 250 x 280 x 380 mm.
- Montada con consola
- Compuesta de:
  - Bomba soplante de membrana
  - Centralita de control con electroválvulas integradas
  - Enchufes rápidos

TANQUES
- Volumen neto de agua: ≈5.000 litros
- Tapas: **2 Clase A15 fabricadas en PEHD**
- Peso depuradora: 400 kg.
- Dimensiones (L x A x h): 2.400 x 2.400 x 1.880 mm.
- Entrada y salida: Ø125 mm.
- Bocas de hombre: 2 - Ø600 mm.

EP1800, depuradora de oxidación total

PureStation CE





Capacidad	Ref.	Caudal Máximo	Portes	€
10-18 HE	33005026	1.800 litros/día	no incl.	15.371,91

SISTEMA COMPUESTO DE
- Pretratamiento con retención
- Reactor biológico
- Decantación
- Purga de fangos
- Almacenador de fangos
- Clarificador

UNIDAD DE CONTROL
- Consumo eléctrico estimado: 2,1 Kwh por día
- Dimensiones (L x A x h): 536 x 300 x 747 mm.

TANQUES
- Volumen neto de agua: ≈7.500 litros
- Tapas: **3 Clase A15 fabricadas en PEHD**
- Peso depuradora: 550 kg.
- Dimensiones (L x A x h): 3.600 x 2.400 x 1.880 mm.
- Entrada y salida: Ø125 mm.
- Bocas de hombre: 3 -Ø600 mm.

Consulte las condiciones exclusivas que Amado Salvador puede ofrecerle en productos de Jimten

EP2400, depuradora de oxidación total

PureStation CE





Capacidad	Ref.	Caudal Máximo	Portes	€
10-18 HE	**33005035**	2.400 litros/día	no incl.	**18.290,52**

SISTEMA COMPUESTO DE
- Pretratamiento con retención
- Reactor biológico
- Decantación
- Purga de fangos
- Almacenador de fangos
- Clarificador

UNIDAD DE CONTROL
- Consumo eléctrico estimado: 3,4 Kwh por día
- Dimensiones (L x A x h): 536 x 300 x 747 mm.

TANQUES
- Volumen neto de agua: ≈10.000 litros
- Tapas: **4 Clase A15 fabricadas en PEHD**
- Peso depuradora: 750 kg.
- Dimensiones (L x A x h): 4.800 x 2.360 x 1.880 mm.
- Entrada y salida: Ø125 mm.
- Bocas de hombre: 4 -Ø600 mm.

EP3750, depuradora de oxidación total

PureStation CE





Capacidad	Ref.	Caudal Máximo	Portes	€
20-38 HE	**33005375**	3.750 litros/día	no incl.	**18.275,25**

SISTEMA COMPUESTO DE
- ** Pretratamiento con retención
- Reactor biológico
- Decantación
- Purga de fangos
- Almacenador de fangos
- Clarificador

UNIDAD DE CONTROL
- Consumo eléctrico estimado: 5,6 Kwh por día
- Dimensiones (L x A x h): 720 x 350 x 850 mm.

TANQUES
- Volumen neto de agua: ≈7.500 litros
- Tapas: **3 Clase A15 fabricadas en PEHD**
- Peso depuradora: 550 kg.
- Dimensiones (L x A x h): 3.600 x 2.400 x 1.880 mm.
- Entrada y salida: Ø125 mm.
- Bocas de hombre: 3 - Ø600 mm.

** Tanque de pretratamiento NO INCLUIDO. 10 m³ mínimo.

EP5250, depuradora de oxidación total

PureStation CE





Capacidad	Ref.	Caudal Máximo	Portes	€
35-52 HE	**33005050**	5.250 litros/día	no incl.	**19.719,13**

SISTEMA COMPUESTO DE
- ** Pretratamiento con retención
- Reactor biológico
- Decantación
- Purga de fangos
- Almacenador de fangos
- Clarificador

UNIDAD DE CONTROL
- Consumo eléctrico estimado: 5,6 Kwh por día
- Dimensiones (L x A x h): 720 x 350 x 850 mm.

TANQUES
- Volumen neto de agua: ≈10.000 litros
- Tapas: **4 Clase A15 fabricadas en PEHD**
- Peso depuradora: 900 kg.
- Dimensiones (L x A x h): 4.840 x 2.360 x 1.880 mm.
- Entrada y salida: Ø125 mm.
- Bocas de hombre: 4 -Ø600 mm.

** Tanque de pretratamiento NO INCLUIDO. 10 m³ mínimo.

Consulte las condiciones exclusivas que Amado Salvador puede ofrecerle en productos de Jimten

Tanques de pretratamiento

Modelo	Ref.	Volumen (L)	D (m)	L (m)	L (m)	F (m)	X	Y	Portes	€
TP-5	**33003005**	5.000	1,50	3,44	2,83	0,305	1,37	1,29	no incl.	**4.098,04**
TP-10	**33003010**	10.000	1,50	6,27	5,66	0,305	1,37	1,29	no incl.	**6.111,62**
TP-15	**33003015**	15.000	1,50	9,10	8,49	0,305	1,37	1,29	no incl.	**8.659,30**
TP-20	**33003020**	20.000	2,40	5,50	4,42	0,54	2,27	2,19	no incl.	**14.108,00**

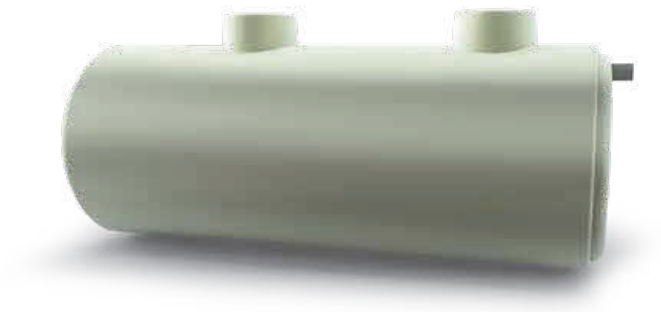

PLANTA

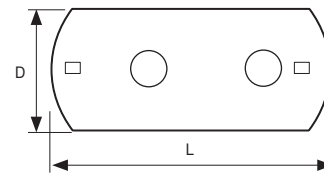

ALZADO

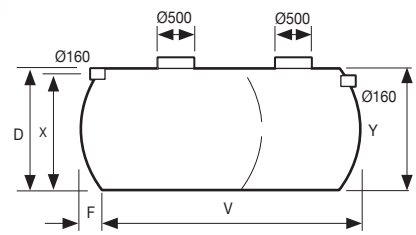

TS6AE, módulo de extensión para boca de hombre PureStation 20 cm.



Medida	Ref.	€
Ø620 x 240	**33009102**	**78,29**

EXTENSIÓN DE POLIETILENO PARA LOS DEPÓSITOS PureStation:

- Altura de extensión por módulo 20 cm.
- Apilamiento máximo: 2 módulos.

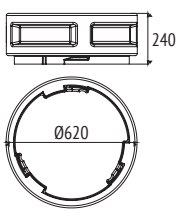

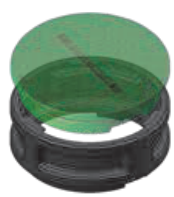

EJEMPLOS DE INSTALACIÓN

Para modelos: PS6, EP480, EP600, EP1800, EP2400, EP3750, EP5750, ST1200, FST2000, FST3000, GS3, GS9, TA1200 y T6AP



PS6 sin extensión



PS6 con 1 módulo por boca de hombre



PS6 con 2 módulos por boca de hombre

Consulte las condiciones exclusivas que Amado Salvador puede ofrecerle en productos de Jimten



IKBASIC

PureStation

Descripción	Modelo	Ref.	Portes	€
Equipo de aprovechamiento de agua	**IKBASIC**	**33069002**	-	**1.087,82**

ESQUEMA DE INSTALACIÓN

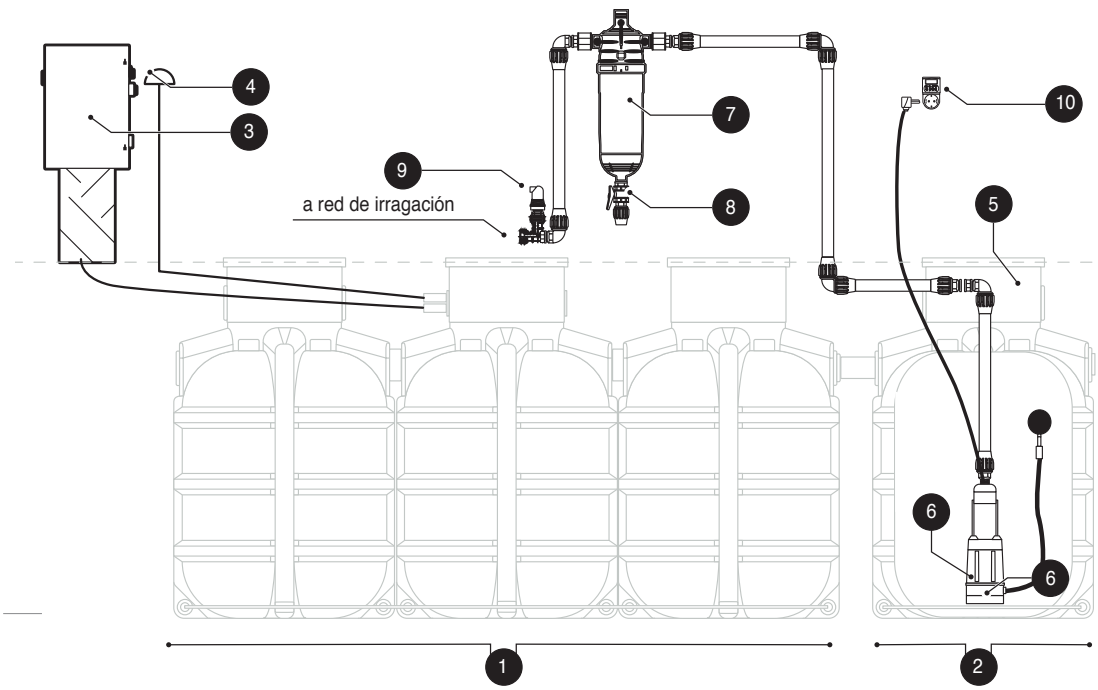

1. PureStation EP600
2. TA1200
3. Unidad de control
4. Ventilación PureStation
5. Tanque Acumulación TA1200

IKBASIC componentes:

6. Sistema de impulsión con aspiración flotante
7. Filtro de anillas de 130 micras
8. Válvula purga de limpieza
9. Ventosa

- Racores para conexión

10. Temporizador

Consulte las condiciones exclusivas que Amado Salvador puede ofrecerle en productos de Jimten

COUNTRY es un sistema de subirrigación para la absorción de las aguas residuales procedentes de un tratamiento primario (Separador de grasas + Biológica Imhoff). El sistema consta de una serie de bandejas de PE conectadas entre ellas por la parte inferior creando vasos comunicantes. Las aguas residuales entrantes a la planta se distribuyen dentro de las bandejas, en las que hay un número adecuado de plantas. El proceso depurativo explota la capacidad de la evapotranspiración del suelo y la absorción por las raíces de las plantas de los elementos orgánicos.
El agua sólo sale del sistema en el caso de lluvia, en este caso, el agua diluida se evacuará a través del aliviadero.



Este sistema es ideal para:

- Vertido 0. La Legislación no permite el vertido debido a la sensibilidad del terreno.
- Terrenos no impermeables. Zonas en las que la naturaleza del terreno (arcillosas) no permita una correcta infiltración del agua en el terreno.
- Terrenos con nivel freático. Las aguas subterráneas impiden la correcta infiltración en el terreno.
- Un valor añadido. Complementar un sistema de depuración con el COUNTRY además de dar un valor añadido al entorno de la vivienda gracias a la decoración que permite añadir el sistema, convierte en ecológica la gestión de residuos de nuestra vivienda.

COUNTRY destaca principalmente por:

- Tratamiento simple.
- Altos rendimientos de depuración.
- Eliminación de la descarga del efluente.
- Fácil mantenimiento.
- Sin consumo de energía.
- Posibilidad de expansión del sistema en función de la necesidad sin aumento de costes en mantenimiento.

VEGETACIÓN RECOMENDADA

Arbustos:

Aucuba Japonica / bambú / Calycanthus Florindus / Cornus alba / Cornus florida / Cornus Stolonifera / Cotoneaster salicifolia / Laurus Cerasunte (laurel ceraso) / Kalmia latifolia (laurel americano) / Rhamnus Frangula (Frangola Común) / Salicifolia Spirea (Spirea con hojas de sauce).

Flores:

Auruncus Sylvester / Astilbe / Elymus arenarius (raíz Rizzomatosa) / Helechos | Pseudacorus Iris (Iris Agua) Iris kaempferi / Lythrum officinalis / Nepeta Musini / Petasites officinalis (ciprés).

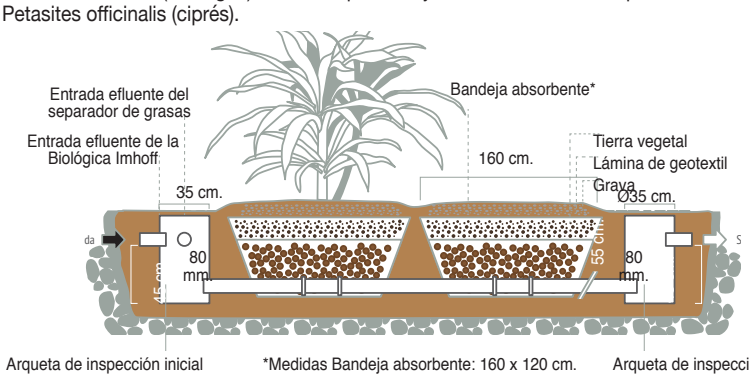

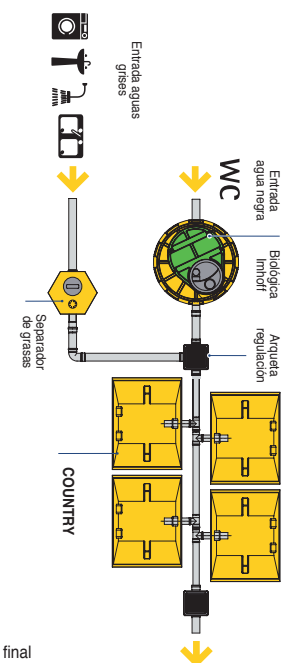

Consulte las condiciones exclusivas que Amado Salvador puede ofrecerle en productos de Jimten

COUNTRY, sistema de vasos absorbentes

SISTEMA DE SUBIRRIGACIÓN CON VASOS DE 2 m³



Modelo	Ref.	HE	€
COUNTRY	33108112	2	1.440,56
	33108114	4	2.114,64
	33108116	6	3.136,60
	33108118	8	4.095,05
	33181110	10	5.057,82

Para sistemas más grandes consultar con nuestro departamento técnico.

EL SISTEMA VIENE PROVISTO DE:

- 2 arquetas de inspección de PE (35,5 x 35,5 x 80 cm).
- Bandejas absorbentes de PE (120 x 160 x 55 cm).
- Fieltro.
- Tubos y accesorios para las conexiones de PP.

COUNTRY MAXI, fitodepuración flujo horizontal



Modelo	Ref.	HE	€
COUNTRY MAXI	33183102	2	2.866,68
	33183104	4	4.584,38
	33183106	6	7.171,02
	33183108	8	8.903,15
	33183110	10	11.492,68

En caso de mayor consultar con nuestro departamento técnico

Rendimiento de depuración: Garantizado la absorción total del caudal Vertido "0"

El sistema está calculado para 5 m² por HE

EL SISTEMA VIENE PROVISTO DE:

- 2 arquetas de inspección de PE (35,5 x 35,5 x 80 cm)
- Bandejas absorbentes de PE (200 x 250 x 55 cm)
- Fieltro
- Tubos y accesorios para las conexiones de PP

COUNTRY PLUS, fitodepuración flujo vertical



Modelo	Ref.	HE	€
COUNTRY PLUS	33108211	2	2.666,04
	33108212	4	4.197,52
	33108213	6	5.727,58
	33108214	8	7.254,74
	33108215	10	8.786,24
	33108216	12	10.398,55
	33108217	14	11.931,48
	33108218	16	13.461,55

Para sistemas más grandes consultar con nuestro departamento técnico

Rendimiento de depuración: Garantizado la absorción total del caudal Vertido "0"

El sistema está calculado para 2,5-4 m² por HE

EL SISTEMA VIENE PROVISTO DE:

- Arqueta de inspección de PE
- Bandejas absorbentes de PE
- Fieltro
- Tubos y accesorios para las conexiones de PP
- Estación de bombeo inicial de 250 L con electrobomba sumergible (0.55 kW - 220V) con regulador de nivel.

Consulte las condiciones exclusivas que Amado Salvador puede ofrecerle en productos de Jimten



1. Centralita
2. Red de agua no potable
3. Tanque de recogida de aguas pluviales
4. Filtro
5. Sensor de nivel
6. Filtro de succión
7. Suministro de agua limpia
8. Aguas pluviales
9. Salida de agua para riego

El agua es un recurso precioso y gratuito. Alrededor del 50% de las necesidades de agua en una vivienda (aprox 150 y 200 L/persona/día) puede ser suministrada por recuperación de agua de lluvia, para usos como el riego de áreas verdes, lavado de vehículos, WC y lavado de la ropa.

Multiplicando el volumen de agua de lluvia recuperada por el costo del agua potable, se calcula fácilmente el ahorro económico obtenido al no tener consumo de agua potable de red.

Aliaxis proporciona al cliente la solución “llave en mano”, colaborando en el proyecto, proponiendo soluciones personalizadas, visitas preliminares, colaborando con los técnicos designados para definición de la elección más adecuada.

- Inspecciones preliminares
- Elecciones apropiadas para el proyecto
- Realización completa
- Entrega “llave en mano”

Consulte las condiciones exclusivas que Amado Salvador puede ofrecerle en productos de Jimten

COMPONENTES DEL SISTEMA

TANQUE DE ACUMULACIÓN



El sistema está equipado con un tanque de almacenamiento de polietileno alta densidad lineal, con boca de entrada de agua y aliviadero de PVC, tapas de registro para inspección y limpieza, tubería de succión con válvula de pie.

FILTRO DE CESTA



Cesto extraíble de PVC con asa; instalado en la boca de registro previo a la entrada de agua al tanque; capaz de retener hojas y otros materiales gruesos que pueden llegar a los puntos de recogida.

BOMBA AUTOASPIRANTE Y EQUIPO DE DISTRIBUCIÓN ELÉCTRICO (MODELO IRRIGA)



Bomba de autoaspirante externa (0.77 kW, 220V) en acero inoxidable con centralita control de tiempo eléctrico.

UNIDAD DE CONTROL (MODELOS IRRIGA PLUS, RIUSA Y RIUSA PLUS)



El sistema está equipado con un sistema adecuado para control y monitoreo de la distribución del agua de lluvia recogida.

Esta unidad controla cualquier escasez de agua en el tanque acumulación y se ajusta para garantizar la operación del sistema. Cuando en el tanque de recogida no dispone de agua suficiente, el sistema cambia automáticamente a la toma de red para proporcionar un flujo de agua adecuado. La conexión entre el tanque y la tubería de succión del tanque de agua es a través de una válvula integrada de tres vías.

La unidad de control está aprobada para:
- Control de la recogida de agua de lluvia.
- Como sistema de suministro de agua doméstico recogida de lluvia.
- Para operación en áreas residenciales y comerciales.

CARACTERÍSTICAS Y BENEFICIOS:
- Cambio automático entre el tanque del sistema y el tanque de recogida.
- Cambio manual entre el tanque del sistema y el tanque de recogida.
- Alarma sonora en caso de acumulación por encima de la capacidad del tanque integrado.
- Sensor de nivel para el tanque de recogida.

FILTRO DE MÚLTIPLES ETAPAS



Filtro autolimpiante con grado de filtración de 90 micras, una filtración posterior a 25 micrones y un tratamiento final con carbón activo capaz de eliminar olores y colores que el agua de lluvia asume en el camino hasta tanque de acumulación. La unidad de tres etapas es fabricado en un solo contenedor triple.

ESTERILIZADOR



En caso de recuperar el agua para uso doméstico, la planta está equipado con un esterilizador de rayos ultravioleta (UV), para eliminar todos los peligros relacionado con la presencia de bacterias en el agua lluvias acumuladas.

Usando materiales particulares basados en cuarzo las lámparas UV son capaces de generar la longitud de onda exacta de la luz ultravioleta necesaria para la desinfección.

Un sistema fuente de alimentación especialmente diseñado y los controles electrónicos manejan y controlan estas lámparas para el mejor rendimiento.

El sistema usa la tecnología de estas lámparas UV en el interior cámaras de desinfección de acero inoxidable especialmente diseñadas. Lo que asegura que la energía UV sea distribuida cuando el agua pasa a través de la unidad. El resultado es que cada organismo dañino presente en el agua se somete a una dosis letal de energía UV.

Los beneficios de la desinfección ultravioleta:

- Destrucción efectiva de organismos peligrosos que pueden estar presente en el agua de lluvia que diluye en la superficie de recogida, y que puede sobrevivir hasta el tanque de acumulación.
- Sin subproductos residuales en el agua debido a que no se agregan productos químicos.
- La radiación UV no tiene ninguna consecuencia en el sabor, el olor y en la claridad del agua.
- El sistema UV se instala fácilmente en la línea de agua de vivienda; Las lámparas UV son fácilmente intercambiables y necesitan ser reemplazados solo después de más de un año de uso.
- El sistema UV requiere menos energía que una lámpara normal desde casa, pero pueden desinfectar todo el flujo de agua de la casa.

Consulte las condiciones exclusivas que Amado Salvador puede ofrecerle en productos de Jimten

4 SOLUCIONES EN FUNCIÓN DE LA APLICACIÓN

RIEGO MANUAL	**IRRIGA**	 Filtro de cesta	 Bomba autoaspirante	 Cuadro eléctrico	
RIEGO AUTOMÁTICO	**IRRIGA PLUS**	 Filtro de cesta	 Centralita electrónica		
REUTILIZACIÓN EN WC	**RIUSA**	 Filtro de cesta	 Filtro multietapa	 Cuadro eléctrico	
REUTILIZACIÓN EN WC Y DESINFECCIÓN	**RIUSA PLUS**	 Filtro de cesta	 Centralita electrónica	 Filtro multietapa	 Lámpara UV

Montado sobre tanque se PEAD nervados especialmente para instalación enterrada, con volúmenes desde 3,5 a 41 m^3.

También en depósito extraplano “FLAT” para situaciones en que excavar es un problema





Consulte las condiciones exclusivas que Amado Salvador puede ofrecerle en productos de Jimten

	IRRIGA		IRRIGA PLUS		RIUSA		RIUSA PLUS	
VOLUMEN	**Ref.**	€	**Ref.**	€	**Ref.**	€	**Ref.**	€
3.500	**33105001**	3.359,02	**33105011**	6.532,74	**33105051**	7.982,22	**IS5051P**	8.381,34
6.000	**33105002**	4.195,50	**33105012**	7.315,25	**33105052**	8.977,94	**IS5061P**	9.426,83
9.000							**IS5062P**	9.615,09
12.500	**33105004**	7.363,09	**33105014**	10.000,60	**33105054**	12.047,29	**IS5054P**	12.649,65
16.000	**33105005**	10.277,73	**33105015**	14.311,98	**33105055**	16.950,04	**IS5055P**	17.797,54
21.000	**IS05006**	12.950,33	**IS5006P**	17.243,47	**IS05056**	20.252,99	**IS5056P**	21.265,63
26.000	**IS05007**	16.451,42	**IS5007P**	21.328,67	**IS05057**	24.919,92	**IS5057P**	26.165,91
31.000	**IS05008**	19.954,91	**IS5008P**	25.417,49	**IS05058**	29.592,85	**IS5058P**	31.072,49
36.000	**IS05009**	23.457,22	**IS5009P**	29.502,70	**IS05059**	34.262,18	**IS5059P**	35.975,29
41.000	**IS05010**	26.925,86	**IS5010P**	33.548,25	**IS05060**	38.887,03	**IS5060P**	40.831,39
FLAT 5000	**33105003**	5.550,33	**33105013**	9.085,83	**33105053**	9.492,08	**IS5053P**	11.056,16
FLAT 10.000	**33105006**	8.996,61	**33105016**	12.139,30	**33105531**	12.659,59	**IS50531**	14.791,62

VOLUMEN	**A**	L	**H**	TAPA
3.500	**186**	186	**212**	Ø30
6.000	**186**	258	**212**	Ø30
12.500	**214**	347	**265**	50X50
16.000	**214**	494	**265**	2 X (50X50)
21.000	**214**	646	**265**	3 X (50X50)
26.000	**214**	798	**265**	4 X (50X50)
31.000	**214**	950	**265**	5 X (50X50)
36.000	**214**	1102	**265**	6 X (50X50)
41.000	**214**	1254	**265**	7 X (50X50)

Consulte las condiciones exclusivas que Amado Salvador puede ofrecerle en productos de Jimten



Almacenamiento de aguas

Depósitos para instalación en superficie

Depósitos ahorro-espacio



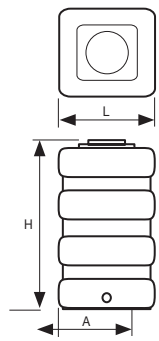

Ref.	Volumen (l)	L (cm)	A (cm)	H (cm)	€
33005249	1.000	78	78	197	**430,13**

** Fabricado con PE calidad alimentaria*

PUFFY, Depósito cilíndrico vertical bajo



Modelo	Ref.	Volumen (l)	D (cm)	H (cm)	€
PUFFY	**33102050**	200	77	55	**107,37**
	33102051	300	87	63	**152,96**
	33102052	500	100	69	**200,00**
	33102053	960	130	77	**370,61**
	33102054	1.390	135	125	**497,09**
	33102055	1.600	155	100	**710,33**
	33102056	2.100	155	130	**780,93**
	33102057	3.000	165	175	**923,58**
	33102058	5.000	195	183	**1.135,36**

** Fabricado con PE calidad alimentaria*

TH, Depósito cilíndrico de superficie. Horizontal



Modelo	Ref.	Volumen (l)	A (cm)	L (cm)	H (cm)	Portes	€
TH	**33102224**	500	88	100	90		**284,10**
	33102225	1.000	100	144	108		**501,36**
	33102226	2.000	135	160	147		**811,81**
	33102222	3.000	160	174	172		**1.336,99**
	33102223	5.000	185	222	195		**2.389,85**
	33102227	8.000	200	265	210	no incl.	**3.547,59**
	33102228	12.500	220	310	225	no incl.	**4.255,70**

** Fabricado con PE calidad alimentaria*

Consulte las condiciones exclusivas que Amado Salvador puede ofrecerle en productos de Jimten

Depósitos cilíndricos de PE para la instalación en superficie

**



Ref.	Volumen (l)	h (cm)	Ø (cm)	C (cm)	Portes	€
33102009	400	80	80	30		**253,28**
33102011	800	120	80	30		**338,25**
33102012	1.000	120	110	30		**508,19**
33005255	1.250	400	100,5	40		**501,99**
33102016	1.500	140	120	30		**655,27**
33102017	2.000	195	120	30		**933,06**
33102019	3.000	200	147	30		**1.153,30**
33102020	4.000	245	147	30		**1.586,34**
33005258	5.000	200	200	50		**1.756,37**
33102022	6.000	225	215	40	no incl.	**2.592,43**
33102023	8.000	275	215	40	no incl.	**3.142,38**
33005259	10.000	242	246	50	no incl.	**2.916,36**
33102121	20.000	480	250	60	no incl.	**10.275,86**
33102122	25.000	590	250	60	no incl.	**13.776,19**
33102123	33.000	717	245	60	no incl.	**17.324,18**

** Fabricado con PE calidad alimentaria*

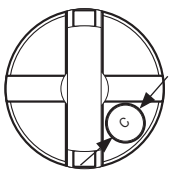

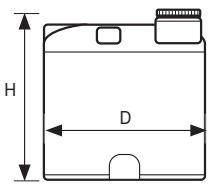

Depósito dosificador

**

Ref.	Volumen (l)	D (cm)	H (cm)	h (cm)	A (cm)	B (cm)	E (cm)	F (cm)	C (cm)	€
33005250	50	37,6	68	18	-	18	-	-	15	**51,69**
33005251	100	47,4	64,6	25	-	-	-	-	15	**77,66**
33005252	230	57,5	95	80	32,5	28,8	30	20	22	**128,02**
33005253	580	79	125,5	100	41,0	39,5	40	28	27,5	**252,44**
33005254	1.050	99,5	147	100	51,5	49,8	40	40	27,5	**398,52**

** Fabricado con PE calidad alimentaria*



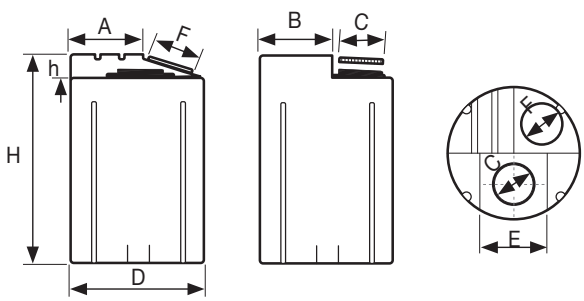

** *La fabricación del producto en otro color tiene un sobrecoste del 3%*

Consulte las condiciones exclusivas que Amado Salvador puede ofrecerle en productos de Jimten

Depósitos cónicos

**



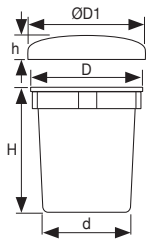

	(DEPÓSITOS)						(TAPAS)				
Ref. depósito	Volumen (l)	D (cm)	d (cm)	H (cm)	PVP (€)	Portes incluidos para	**Ref. tapa**	Tapa para depósito de	ØD1 (cm)	h (cm)	€
33005225G	200	65	50	89	**75,99**	6 unds.	**33005230G**	200 L	67	13	**14,29**
33005226G	500	88	72	110	**121,14**	6 unds.	**33005401G**	500 L	92	14	**28,35**
33005227G	1.000	117	96	131	**204,88**	5 unds.	**33005232G**	1.000 L	120	16	**42,64**
33005228G	2.000	171	150	115	**428,58**	4 unds.	**33005233G**	2.000 L	175	15	**245,01**
33005229G	3.000	184	164	144	**620,44**	4 unds.	**33005234G**	3.000 L	188	23	**275,86**

** Fabricado con PE calidad alimentaria*

Depósitos cilíndricos

**



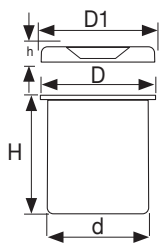

Ref.	Volumen (l)	D (cm)	d (cm)	H (cm)	D1 (cm)	h (cm)	Portes	€
33005235	80	53	45	55	54	4,5	no incl.	**66,32**
33005236	130	60	53	65	61	5	no incl.	**84,14**
33005237	220	65	57,5	87	67,5	5	no incl.	**122,95**
33005238	550	87	79	116,5	90,5	6	no incl.	**235,82**
33005239	1.000	108	100	138,5	112	7	no incl.	**417,53**
33005240	2.000	142	134	151,0	145	18	no incl.	**720,71**
33005235G	80	53	45	55	54	4,5	no incl.	**68,31**

** Fabricado con PE calidad alimentaria*

Depósito rectangular apilable

**

Ref. depósito	Volumen (l)	L (cm)	l (cm)	A (cm)	a (cm)	H (cm)	€	Tapa para depósito de	**Ref. tapa**	L1 (cm)	A1 (cm)	h (cm)	h1 (cm)	€	Portes incluidos para
33005241G	250	91	77	65	51	63,5	**158,49**								4 unds.
33005242G	500	113	87	90	65	62	**222,67**	500 L	**33005244G**	116	95	13	23	**66,39**	4 unds.

** Fabricado con PE calidad alimentaria*



** *La fabricación del producto en otro color tiene un sobrecoste del 3%*

Consulte las condiciones exclusivas que Amado Salvador puede ofrecerle en productos de Jimten

DHS, depósitos horizontales de superficie con apoyos

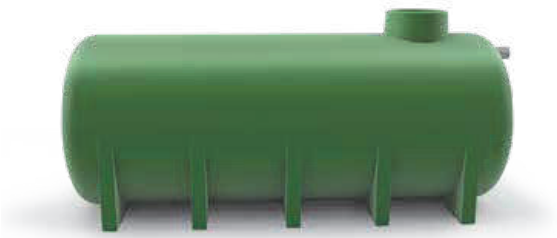

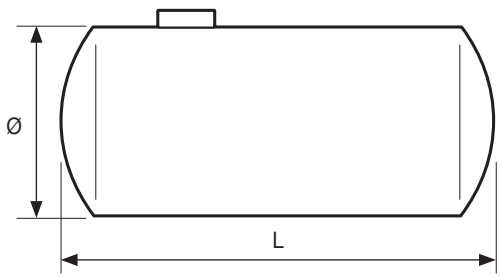

- Fabricado con PRFV
- Color verde.
- Soportes de apoyo fabricados con PRFV
- Extremos abombados
- Bocas de hombre Ø500 ó 700 mm
- Tapa PE con sistema de cierre de bayoneta
- Calidad alimentaria
- Conexiones a especificar en cada caso (manguitos PVC o enbridado)
- Opciones: producto con posibilidad de adaptación para funciones específicas

Ref.	Volumen (l)	Ø (m)	L (m)	Portes	PVP (€)
33005311	2.000	1,2	2,25	no incl.	**2.260,30**
33005312	3.000	1,2	3,13	no incl.	**2.637,05**
33005313	4.000	1,5	2,88	no incl.	**3.146,33**
33005314	5.000	1,5	3,44	no incl.	**3.456,93**
33005315	6.000	1,5	4	no incl.	**4.129,14**
33005410	7.000	1,5	4,58	no incl.	**4.431,42**
33005317	8.000	1,5	5,14	no incl.	**5.098,43**
33005318	8.000	2	3,41	no incl.	**6.432,84**
33005319	9.000	1,5	5,71	no incl.	**5.287,37**
33005320	10.000	1,5	6,27	no incl.	**6.066,91**
33005321	10.000	2	4,04	no incl.	**7.154,71**
33005322	11.000	1,5	6,84	no incl.	**6.692,10**
33005323	12.000	1,5	7,41	no incl.	**7.023,74**
33005324	12.000	2	4,68	no incl.	**8.478,84**
33005325	12.000	2,4	3,65	no incl.	**8.572,94**
33005326	15.000	1,5	9,1	no incl.	**8.642,57**
33005327	15.000	2,4	4,2	no incl.	**9.504,86**
33005328	18.000	2,4	4,86	no incl.	**11.124,97**
33005329	20.000	2,4	5,3	no incl.	**11.705,46**
33005330	21.000	2,4	5,52	no incl.	**11.972,78**
33005331	22.000	2,4	5,75	no incl.	**13.058,93**
33005332	23.000	2,4	5,97	no incl.	**13.372,11**
33005333	24.000	2,4	6,19	no incl.	**13.685,47**
33005334	25.000	2,4	6,41	no incl.	**13.998,48**
33005335	30.000	2,4	7,52	no incl.	**16.337,34**
33005336	35.000	2,4	8,62	no incl.	**19.726,98**
33005337	40.000	2,4	9,73	no incl.	**22.065,85**
33005338	45.000	2,8	8,21	no incl.	**24.940,81**
33005339	50.000	2,8	9,02	no incl.	**26.348,18**
33005340	50.000	3	8,23	no incl.	**28.637,33**
33005341	60.000	2,8	10,65	no incl.	**30.924,79**
33005342	60.000	3	9,65	no incl.	**32.607,76**
33005343	60.000	3,5	7,76	no incl.	**33.687,68**
33005344	70.000	3,5	8,8	no incl.	**36.399,57**
33005345	80.000	3,5	9,84	no incl.	**39.111,44**
33005346	90.000	3,5	10,87	no incl.	**43.225,63**
33005347	100.000	3,5	11,91	no incl.	**50.425,71**
33005348	120.000	3,5	14*	no incl.	**58.657,13**
33005349	150.000	4	13,56	no incl.	**74.852,46**

Consulte las condiciones exclusivas que Amado Salvador puede ofrecerle en productos de Jimten

TA, tanques para enterrar de PE



Ref.	Volumen (l)	L (mm)	A (mm)	H (mm)	€
33001200	1.150	1.200	1.200	1.880	**727,17**
33003000	3.000	2.400	1.200	1.880	**1.929,67**

Tanques enterrar de PE



Modelo	Ref.	Volumen (l)	D (cm)	H (cm)	C (cm)	€
TAR2	**33005263**	2.000	140	196	50	**913,34**
TAR3	**33005264**	3.000	168	205,5	50	**1.294,22**
TAR4	**33005265**	4.000	186,5	227	50	**1.744,37**

FLAT, depósito extraplano enterrar



Modelo	Ref.	Volumen (l)	l (cm)	L (cm)	H (cm)	€
FLAT	**33102250**	5.000	200	350	120	**4.486,22**

TANK-R, depósito horizontal para enterrar



Modelo	Ref.	Volumen (l)	l (cm)	L (cm)	H (cm)	Portes	€
TANK R	**33102230**	3.000	140	245	173		**2.001,13**
	33102231	4.000	186	186	212		**2.493,21**
	33102232	5.000	190	245	220		**2.410,55**
	33102221	6.000	186	258	212	no incl.	**3.466,25**

MAXITANK, depósito horizontal para enterrar. Gran volumen



Modelo	Ref.	Volumen (l)	l (cm)	L (cm)	H (cm)	Portes	€
MAXITANK	**IS02233**	9000	196	347	212	no incl.	**3.925,00**
	33102400	12.500	214	347	228	no incl.	**4.967,61**
	33102401	16.000	214	494	228	no incl.	**8.451,40**
	33102402	21.000	214	646	228	no incl.	**11.739,27**
	33102403	26.000	214	798	228	no incl.	**14.908,55**
	33102404	31.000	214	950	228	no incl.	**18.327,50**
	33102405	36.000	214	1.102	228	no incl.	**21.742,65**
	33102406	41.000	214	1.254	228	no incl.	**25.165,44**

Consulte las condiciones exclusivas que Amado Salvador puede ofrecerle en productos de Jimten

DHE, depósitos horizontales para enterrar de PRFV



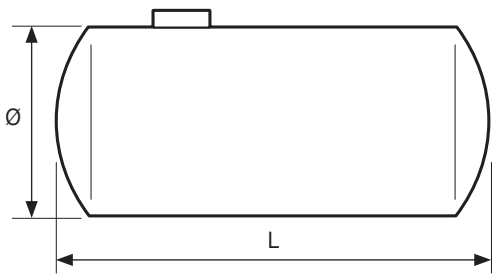

- Fabricado con PRFV
- Color natural
- Extremos abombados
- Bocas de hombre Ø500 ó 700 mm
- Tapa PE con sistema de cierre de bayoneta
- Calidad alimentaria
- Conexiones a especificar en cada caso (manguitos PVC o enbridado)
- Opciones: producto con posibilidad de adaptación para funciones específicas

Ref.	Volumen (l)	Ø (m)	L (m)	Portes	PVP (€)
33005272	2.000	1,2	2,25	no incl.	**1.611,50**
33005273	3.000	1,2	3,13	no incl.	**1.957,81**
33005274	4.000	1,5	2,88	no incl.	**2.310,81**
33005275	5.000	1,5	3,44	no incl.	**2.597,19**
33005276	6.000	1,5	4	no incl.	**2.905,85**
33005277	7.000	1,5	4,58	no incl.	**3.183,06**
33005278	8.000	1,5	5,14	no incl.	**3.825,88**
33005279	8.000	2	3,41	no incl.	**4.975,46**
33005280	9.000	1,5	5,71	no incl.	**3.990,21**
33005281	10.000	1,5	6,27	no incl.	**4.406,20**
33005282	10.000	2	4,04	no incl.	**5.661,04**
33005283	11.000	1,5	6,84	no incl.	**4.667,40**
33005284	12.000	1,5	7,41	no incl.	**4.974,41**
33005285	12.000	2	4,68	no incl.	**6.346,62**
33005286	12.000	2,4	3,65	no incl.	**6.693,13**
33005287	15.000	1,5	9,1	no incl.	**6.180,84**
33005288	15.000	2,4	4,2	no incl.	**7.587,06**
33005289	18.000	2,4	4,86	no incl.	**8.389,23**
33005290	20.000	2,4	5,3	no incl.	**8.939,32**
33005350	21.000	2,4	5,52	no incl.	**9.191,44**
33005292	22.000	2,4	5,75	no incl.	**9.489,41**
33005293	23.000	2,4	5,97	no incl.	**9.787,38**
33005294	24.000	2,4	6,19	no incl.	**10.085,53**
33005295	25.000	2,4	6,41	no incl.	**10.383,32**
33005296	30.000	2,4	7,52	no incl.	**11.873,18**
33005297	35.000	2,4	8,62	no incl.	**14.414,51**
33005298	40.000	2,4	9,73	no incl.	**15.904,39**
33005299	45.000	2,8	8,21	no incl.	**18.882,76**
33005300	50.000	2,8	9,02	no incl.	**20.224,80**
33005301	50.000	3	8,23	no incl.	**20.862,59**
33005302	60.000	2,8	10,65	no incl.	**22.908,96**
33005303	60.000	3	9,65	no incl.	**23.554,67**
33005304	60.000	3,5	7,76	no incl.	**24.309,14**
33005305	70.000	3,5	8,8	no incl.	**26.916,19**
33005351	80.000	3,5	9,84	no incl.	**29.523,23**
33005307	90.000	3,5	10,87	no incl.	**32.130,29**
33005308	100.000	3,5	11,91	no incl.	**37.822,21**
33005309	120.000	3,5	14	no incl.	**43.036,31**
33005310	150.000	4	13,56	no incl.	**56.550,28**

Consulte las condiciones exclusivas que Amado Salvador puede ofrecerle en productos de Jimten



Tapa de PE



Modelo	Ref.	Medida	€
T6AP	**33009101**	Ø600	**81,03**

Peso	Paso libre	Ø con cerco	Altura cerco
4 Kg	550 mm	670 mm	45 mm

sistema de cierre por bayoneta

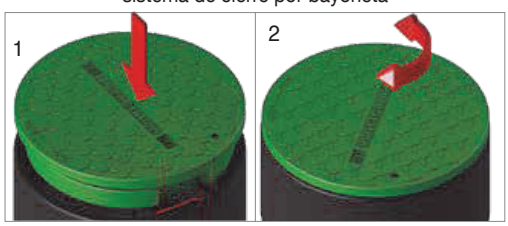

tornillo de seguridad

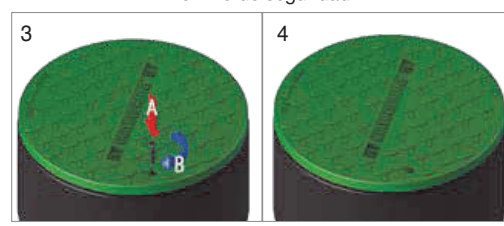

TS6AE, módulo de extensión para boca de hombre PureStation 20 cm.



Medida	Ref.	€
Ø620 x 240	**33009102**	**78,29**

EXTENSIÓN DE POLIETILENO PARA LOS DEPÓSITOS PureStation:

- Altura de extensión por módulo 20 cm.
- Apilamiento máximo: 2 módulos.

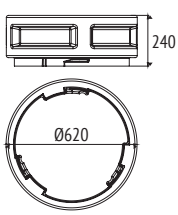

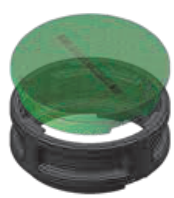

EJEMPLOS DE INSTALACIÓN

Para modelos: PS6, EP480, EP600, EP1800, EP2400, EP3750, EP5750, ST1200, FST2000, FST3000, GS3, GS9, TA1200 y T6AP







Consulte las condiciones exclusivas que Amado Salvador puede ofrecerle en productos de Jimten

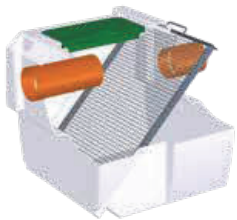

Ref.	Volumen (l)	A x L (cm)	H (cm)	€
33103501	480	80 x 86	82,5	**1.838,34**
33103502	850	100 x 106	102,0	**2.100,12**

Arqueta de desbaste



Ref.	A x L (cm)	H (cm)	€
33112223	60 x 60	82	**625,04**
33112224	80 x 80	80	**938,29**

Arqueta con filtro oleoabsorbente



Ref.	Ø (cm)	H (cm)	€
33100190	53	40	**161,77**

Prolongador boca de hombre imhoff

- Extensión boca de hombre de PE para Biológica Imhoff BIO HT
- Disponible en una sola altura de 40 cm.
- Es posible cortarla en alturas de 20 ó 30 cm. en caso de necesidad.



Para Modelo	Ref.	A (cm)	L (cm)	H (cm)	€
Superplus S1, 2, 3 / OTTO 015-060	**33100193**	56	56	40	**210,31**
Superplus S4, 5 / OTTO 045-060	**33100194**	66	66	40	**300,02**



Ref.	Volumen (l)	A x L (cm)	H (cm)	€
33100950	480	80 x 86	82,5	**1.208,90**
33100952	1.000	120	120	**1.448,62**

Repartidor - aliviadero



Descripción	Ref.	A (cm)	L (cm)	H (cm)	€
Arqueta PE	**33100180**	35,5	35,5	80	**216,18**
Prolongador Arqueta PE	**33100181**	35,5	35,5	40	**111,77**

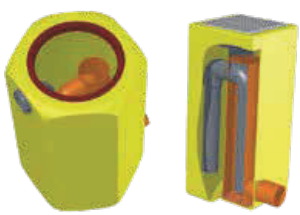

Ref.	Volumen (l)	A x L (cm)	H (cm)	€
33100200	100	35,5 x 35,5	80	**489,72**
33100201	300	60 x 60	100	**541,20**
33100202	600	80 x 80	120	**613,28**

Arqueta de Expulsión monobloque de PEI, con tapa de PVC

- Sistema para la acumulación y liberación instantánea de pequeños volúmenes de líquido.
- Depósitos utilizables después del pretratamiento de las aguas residuales, por lo general antes de la dispersión en el suelo o una planta de bandejas de sub-irrigación absorbente.
- La cabina de la expulsión se utiliza para proporcionar una mayor velocidad de las aguas residuales, a través de su acumulación seguido por la liberación próxima e inmediata, con el fin de promover su homogénea distribución en el sistema de dispersión y mantener más limpias las tuberías.

Consulte las condiciones exclusivas que Amado Salvador puede ofrecerle en productos de Jimten



AD-6

Medida	Ref.	U/	nº	€
Ø8	33005061	100	-	2,76
Ø12	33005062	100	-	3,45

Tubo en poliamida en rollos de 100 m.



AD-4

Medida	Ref.	U/	nº	€
Ø8 x ½"	33005042	100	-	10,67
Ø12 x ½"	33005043	100	-	14,68

Codo neumática con rosca



AD-9

Medida	Ref.	U/	nº	€
Ø12 a 8	33005091	10	-	6,56

Reducción neumática



AD-8

Medida	Ref.	U/	nº	€
Ø12	33005082	10	-	15,31

Racor Y



AD-10

Medida	Ref.	U/	nº	€
Ø8	33005101	5	-	34,63

Regulador



AD-11

Medida	Ref.	U/	nº	€
300 mm	33005111	1	-	60,63
800 mm	33005112	1	-	75,41

Difusor de membrana tubular

AD-14

Medida	Ref.	U/	nº	€
200 g	33005141	5	95	12,96

Kit activación

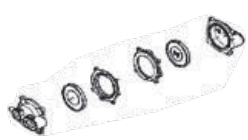

AD-20

Medida	Ref.	U/	nº	€
SLL-50	33005201	1	-	70,67
EL-60-N	33005200	1	-	86,28
EL-S-80-15	33005199	1	-	150,81
DBD 60-80	33005172	1	-	87,16

Kit de reparación membranas



AD-19

Medida	Ref.	U/	nº	€
50 L/m	33005191	1	-	207,97
60 L/m	33005192	1	-	253,22
80 L/m	33005193	1	-	286,98
106 L/m	33005195	1	-	511,74

Soplante de Membrana

Consulte las condiciones exclusivas que Amado Salvador puede ofrecerle en productos de Jimten

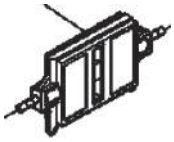

AD-17

Medida	Ref.	U/	nº	€
SLL-50	33005207	1	-	45,19

Magnet kit K-SLL-M



AD-29

Para	Ref.	U/	nº	€
para S-6	33005291	1	-	181,63

Temporizador analógico



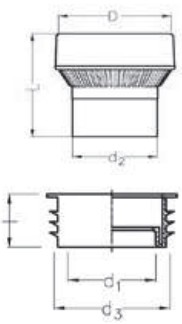

STUDOR MAXI-FILTRA

DN	Ref.	Caudal	nº	€
75-110	*8F-STU019-BLK	2-8 L/s	-	85,91

Filtro de carbón Activo diseñado para eliminar los malos olores producidos en sistemas de evacuación

D	L	l	d1	d2	d3
130	135	50	75	89	100

Temperatura de trabajo: -20 ºC a +60 ºC

Fabricado con	
Cuerpo	ABS
Conexión	Junta
Filtro	Carbón activo
Caudal según presión	
100 Pa	2 l/s
250 Pa	5 l/s
500 Pa	8 l/s

Accesorios
Cartucho de carbón activo de repuesto (8F-STU022-YLW)
Tapa de aluminio para instalación exterior (*199093)

** Sujeto a condiciones comerciales dBlue*



AD-23

Medida	Ref.	U/	nº	€
	33005231	1	-	233,20

PLC 230V-50Hz 8 entradas y 4 salidas



AD-13

Medida	Ref.	U/	nº	€
Ø110	33005131			7,48
Ø125	33005132			8,86
Ø160	33005133			29,35

Junta bilabial



STUDOR CATUCHO MAXI-FILTRA

DN	Ref.	U/	nº	€
75-110	*8F-STU022-YLW	-	-	18,58

Cartucho de repuesto de Filtro de Carbón Activo de Maxi-Filtra



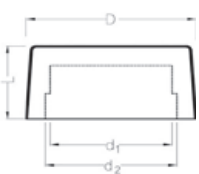

STUDOR TAPA DE ALUMINIO

d1	d2	D	Ref.	L	U/	€
126	135	175	*199093	92	-	36,98

Tapa de aluminio de refuerzo para instalación en intemperie | Para instalación en Maxi-Vent y Maxi-Filtra

Consulte las condiciones exclusivas que Amado Salvador puede ofrecerle en productos de Jimten

Notas

Consulte las condiciones exclusivas que Amado Salvador puede ofrecerle en productos de Jimten

Válvulas | Válvulas

De esfera PP | De esfera PP

De esfera desmontable PVC | De esfera desmontáveis em PVC

De esfera de PVC serie superior motorizable | De esfera de PVC série superior motorizáveis

Motorizadas con actuador neumático o eléctrico | Motorizadas com activadores pneumáticos ou eléctricos

De 3 vías PVC | De 3 vias em PVC

De mariposa PVC | De mariposa PVC

Enlaces 3 piezas PVC | Uniões 3 peças PVC

Serie Brico | Série Brico

Válvulas

RIEGO

Consulte las condiciones exclusivas que Amado Salvador puede ofrecerle en productos de Jimten



Válvula de esfera ø 140 mm. Paso total. Ref. 52322 / *Válvula de esfera ø 140 mm. Passo total. Ref. 52322*

Superficie interior lisa que evita el daño del paso de solidos en suspensión.
Superfície interior lisa que evita que se danifiquem os sólidos (frutos) durante a passagem pelo interior da válvula.

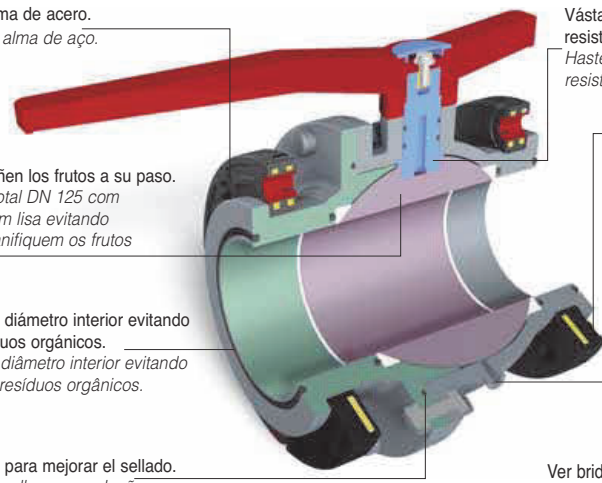

Brida articulada con alma de acero.
Flange articulada com alma de aço.

Esfera de paso total dn 125, superficie de paso lisa evitando protuberancias que dañen los frutos a su paso.
Esfera de passagem total DN 125 com superfície de passagem lisa evitando protuberâncias que danifiquem os frutos durante a passagem.

Junta tórica alineada al diámetro interior evitando posible filtrado de residuos orgánicos.
O-ring alinhado com o diâmetro interior evitando possíveis filtrações de resíduos orgânicos.

Junta Torica registrable para mejorar el sellado.
O-ring registável para melhorar a vedação.

Vástago con doble ranurado de alta resistencia.
Haste com doble ranhurado de alta resistência.

Brida de PPFV con alma metálica.
Flange em PPFV com alma metálica.

Toma de engrase M5, para lubricación de la esfera.
Toma de engrase M5, para lubrificação da esfera.



Ver brida articulada y Portabrida en pág. 300
Ver flange articulado e porta-flange en pág. 300

INTERIOR TOTALMENTE LISO. / *INTERIOR TOTALMENTE LISO.*

PN6 - Diametro de paso 125 mm (correspondiente al de una tubería de PVC de ø 140 mm y PN 10 atm.)
Aplicaciones: Riego, industria agroalimentaria, industria piscícola.
PN6 - Diametro de passo 125 mm (correspondente ao de uma tubagem de PVC de ø 140 mm / PN 10 atm.)
Aplicações: Rega, industria agroalimentaria, industria piscícola.

- Mínima pérdida de carga.
- No existe estrechamiento en su paso por la bola, lo que evita obturaciones y permite el paso de productos sólidos, esta cualidad la hace idónea para la industria agroalimentaria (almazaras, bodegas, conserveras...)
- *Mínima perda de carga.*
- *Não existe estreitamento na passagem pela bola, o que evita obturações e permite uma passagem de productos sólidos, esta qualidade a faz idónea para a industria agroalimentaria (lagares de azeite, adegas, fábricas de conservas...)*

Ver accesorios para motorización en pag. 304-305
Ver accesorios para motorización en pag. 304-305



Medida	DN.	Ref.	U/	n.º	€
140	125	52322	1	A-9	559,21

Brida, paso total. Sugerencia tornillería M6x100.
Brida, passo total. Sugestão parafusaria M6x100.



Medida	DN.	Ref.	U/	n.º	€
140	125	52340	1	A-9	498,45

Cuerpo central, paso total. Sugerencia tornillería M6x100.
Corpo central, passo total. Sugestão parafusaria M6x100.

* Las medidas de 75, 90, 110, 125, 2 1/2" y 3" cuerpo fabricado en PP (polipropileno).
** As medidas de 75-90-110, 2 1/2" e 3" corpo em PP.*

Para encolar: Usar adhesivo Jimten. / *Para colar: Usar cola Jimten.*

Consulte las condiciones exclusivas que Amado Salvador puede ofrecerle en productos de Jimten

Válvulas de esfera desmontables en PVC
Válvulas de esfera desmontáveis em PVC



Medida	DN.	Ref.	U/	n.º	€
20	15	52201	30	A-2	7,61
25	20	52202	20	A-2	9,12
32	25	52203	15	A-2	13,69
40	32	52204	10	A-2	15,24
50	40	52205	10	A-8	20,34
63	50	52206	10	A-9	32,45
75*	65	52207	4	A-8	149,16
**90*	65	52319	1	A-2	156,68
90*	80	52208	3	A-8	163,37
**110*	80	52320	1	A-2	183,91
110*	100	52209	2	A-9	298,32
**125*	100	52297	2	A-9	357,60

Encolar. / *Encolar*

** Paso reducido. / *Passo reduzido.*



Medida	DN.	Ref.	U/	n.º	€
50	-	52328	10	A-8	22,92
63	-	52329	10	A-9	34,10

Válvula de especial para reparaciones, encolar.

Válvula especial para reparações, colar.



Medida	DN.	Ref.	U/	n.º	€
½"	15	52234	30	A-2	7,61
¾"	20	52235	20	A-2	9,12
1"	25	52236	15	A-2	13,69
1 ¼"	32	52237	10	A-2	16,60
1 ½"	40	52238	10	A-8	23,61
2"	50	52239	10	A-9	32,19
2 ½"	65	52240	4	A-8	157,45

Roscar hembra.

Rosca fêmea.



Medida	DN.	Ref.	U/	n.º	€
125*	113	52306	1	A-11	385,14

Encolar. / *Encolar*

Paso total. / *Passo total.*



Medida	DN.	Ref.	U/	n.º	€
20	15	52281	30	A-11	11,39
25	20	52282	20	A-11	13,35
32	25	52283	15	A-8	20,68
40	32	52284	10	A-8	24,42
50	40	52285	10	A-9	30,50
63	50	52286	10	A-4	40,22
75*	65	52287	4	A-4	174,02
90*	80	52288	3	A-12	186,94

Enlace tubo polietileno.

União tubo polietileno.



Medida	DN.	Ref.	U/	n.º	€
50	40	52289	10	A-4	32,82
63	50	52290	10	A-12	51,67
75*	65	52291	4	A-9	174,02
90*	80	52292	3	A-4	186,94

Brida. / *Brida.*



Medida	DN.	Ref.	U/	n.º	€
½"	15	52261	30	A-2	7,61
¾"	20	52262	20	A-2	9,12
1"	25	52263	15	A-2	13,69
1 ¼"	32	52264	10	A-11	16,60
1 ½"	40	52265	10	A-8	22,01
2"	50	52266	10	A-9	32,19
2 ½"	65	52267	4	A-9	157,45
3"	80	52268	3	A-9	186,94

Roscar macho.

Roscar macho.

Consulte las condiciones exclusivas que Amado Salvador puede ofrecerle en productos de Jimten

Válvulas de esfera desmontables en PVC
Válvulas de esfera desmontáveis em PVC



Medida	DN.	Ref.	U/	n.º	€
20-½"	15	52501	30	A-1	5,07
25-¾"	20	52502	25	A-2	5,88
32-1"	25	52503	15	A-2	8,99
40-1 ¼"	32	52504	15	A-2	10,12
50-1 ½"	40	52505	20	A-8	13,55
63-2"	50	52506	20	A-9	19,43
75-2 ½"	65	52507	4	A-11	91,15
90-3"	80	52508	4	A-8	99,43
110-4"	100	52509	4	A-4	198,33
125 P.T.	113	52609	4	A-4	299,94

Cuerpo central.
Corpo central.



Medida	DN.	Ref.	U/	n.º	€
1 ½"	40	52315	10	A-8	38,11
2"	50	52316	10	A-9	50,35

Válvula esfera hembra roscar, adaptador para bidones.
Válvula de esfera fêmea roscar, adaptador para tambor.



Medida	DN.	Ref.	U/	n.º	€
20	15	52308	30	A-2	10,45
25	20	52309	20	A-2	12,34
32	25	52310	15	A-11	18,58
40	32	52311	10	A-11	22,52
50	40	52312	10	A-8	30,06
63	50	52313	10	A-9	40,32

Enlace PE Termofusión. (PN 10)
União PE Termofusão. (PN 10)

ASIENTO DE POLIETILENO / *APOIO DE POLIETILENO*



ASIENTOS DE PE
APOIO DE PE

Medida	DN.	Ref.	U/	n.º	€
50	40	52569	10	A-9	28,52
63	50	52570	10	A-4	37,53

Enlace tubo POLIETILENO, especial piscinas y agricultura.
União tubo POLIETILENO, especial piscinas e agricultura.



ASIENTOS DE PE
APOIO DE PE

Medida	DN.	Ref.	U/	n.º	€
50	40	52568	10	A-8	18,96
63	50	52567	10	A-9	27,73

Encolar, especial piscinas y agricultura.
Colar, especial piscinas e agricultura.

NOTA: Juntas de NBR, bajo demanda, las válvulas se pueden suministrar con juntas de FPM (vitón), anteponiendo un 1 a su **ref.**, con un incremento de precio de un 40%. (No disponible para válvulas con enlaces para tubo PE).
NOTA: Juntas em NBR, por encomenda, as válvulas podem-se fornecer com juntas em FPM (viton), antecedendo um 1 na sua referência, com um acréscimo de 40% no seu preço. (Não disponivel para válvulas com uniões para tubo PE).

Identificación de las válvulas de esfera en función del color de la maneta y el botón-maneta.
Identificação das válvulas de esfera em função da côr do manipulo e o botão-manipulo.

Color Maneta. / *Côr Manipulo.*

ROJO / *VERMELHO*	Estandar. */ Standard.*
NEGRO / *NEGRO*	Casquillos encolar según norma ASTM. / *Casquilhos colar segundo norma ASTM.*
NEGRO / *NEGRO*	Casquillos rosca hembra según norma NPT. / *Casquilhos rosca fêmea segundo norma NPT*

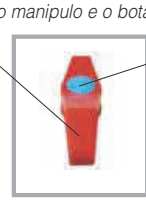

Color botón maneta / *Côr botão manipulo.*

AZUL	Juntas NBR (Estandar). */ Juntas NBR (Standard).*
VERDE	Asientos de PE. */ Apoio de PE.*
BLANCO / *BRANCO*	Juntas EPDM Serie Superior motorizables. *Juntas EPDM Série superior motorizáveis.*
NEGRO / *NEGRO*	Juntas VITON. */ Juntas VITON.*

Consulte las condiciones exclusivas que Amado Salvador puede ofrecerle en productos de Jimten

Válvulas de esfera desmontables en PVC
Válvulas de esfera desmontáveis em PVC

Estas válvulas permiten fácilmente realizar montajes especiales.
Se pueden suministrar por separado. (ver accesorios en pág. 300-301

Estas válvulas permitem facilmente realizar montagens especiais.
Podem fornecer-se em separado.



El cuerpo central puede ser el cuerpo central de una válvula de 3 vías.

El corpo central pode ser o corpo central duma válvula de 3 vias.



Cualquiera de los enlaces 1, 2, 3, 4, 5 y 6 se acoplan directamente al cuerpo central para optener las combinaciones que se indican.

Ejemplo: Con el 1 + el 3, obtenemos una válvula mixta, 1 + 3 con hembra encolar a un lado y macho para roscar al otro.

Qualquer das uniões: 1, 2, 3, 4, 5 e 6 unem-se directamente ao corpo central para obter as combinações que se indicam.

Exemplo: Co'o 1+ o 3, obtemos uma válvula mista, 1 + 3 com fêmea para colar num lado e macho para roscar do outro.

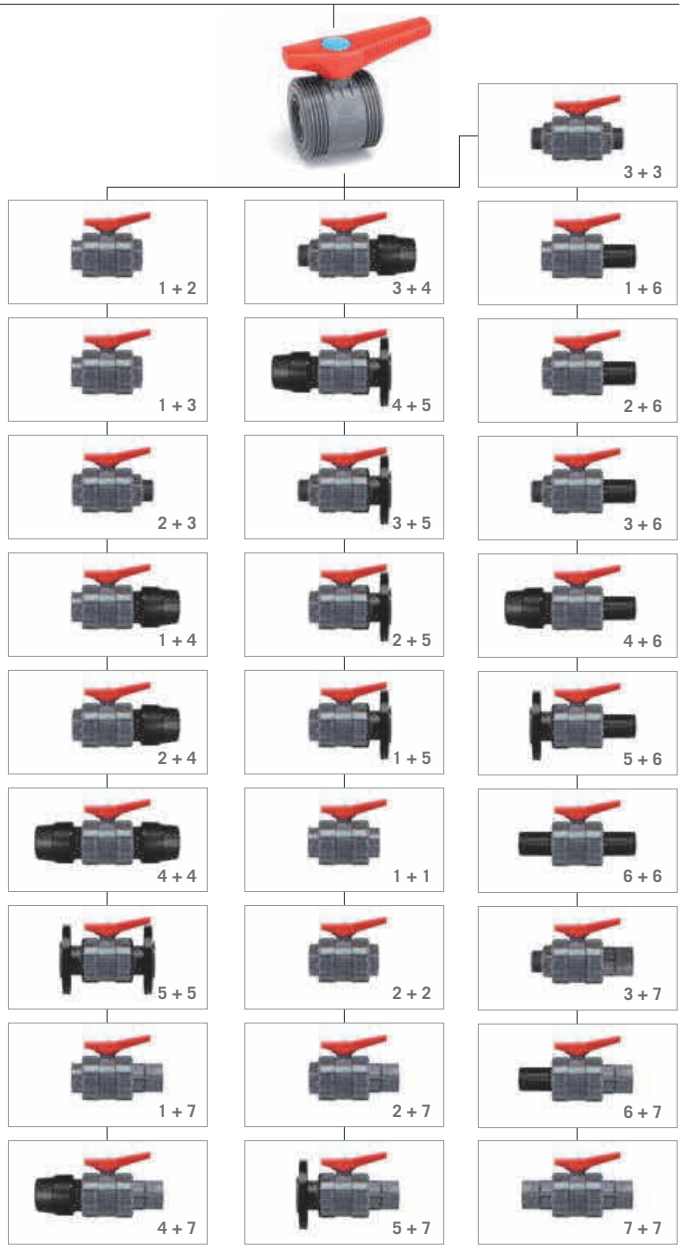

Para encolar: Usar adhesivo Jimten. / *Para colar: Usar cola Jimten.*

Consulte las condiciones exclusivas que Amado Salvador puede ofrecerle en productos de Jimten



Medida	DN.	Ref.	U/	n.º	€
140	-	52323	1	-	170,54

Brida articulada, alma de acero.
(Sugerencia tornillería M6x100 mm).
Flange articulado núcleo de aço.
(Sugestão parafusaria M6x100).



Medida	DN.	Ref.	U/	n.º	€
140		52324	1	A-10	30,41
160		52325	1	-	34,50

Portabrida. / *Porta-flange.*



Medida	DN.	Ref.	U/	n.º	€
50	-	52543	10	A-2	10,72
63	-	52544	10	A-8	16,07
75	-	52545	6	A-11	43,07
90	-	52546	6	A-8	45,57

Enlace Brida. / *União Flange.*



Medida	DN.	Ref.	U/	n.º	€
20-½"	-	52520	30	A-10	1,70
25-¾"	-	52521	25	A-10	2,12
32-1"	-	52522	15	A-10	2,96
40-1 ¼"	-	52523	15	A-1	3,81
50-1 ½"	-	52524	20	A-2	4,66
63-2"	-	52525	20	A-11	7,18
75-2 ½"	-	52526	5	A-1	34,69

Enlace rosca hembra. / *União rosca fêmea.*



Medida	DN.	Ref.	U/	n.º	€
20-½"	-	52527	30	A-10	1,70
25-¾"	-	52528	25	A-1	2,12
32-1"	-	52529	15	A-1	2,96
40-1 ¼"	-	52530	15	A-1	3,81
50-1 ½"	-	52531	20	A-2	4,66
63-2"	-	52532	20	A-11	7,82
75-2 ½"	-	52533	5	A-2	34,69
90-3"	-	52534	4	A-2	37,29

Enlace rosca macho. / *União rosca macho.*



Medida	DN.	Ref.	U/	n.º	€
20	-	52510	30	A-10	1,70
25	-	52511	25	A-10	2,12
32	-	52512	15	A-10	2,96
40	-	52513	15	A-1	3,81
50	-	52514	30	A-11	4,23
63	-	52515	30	A-8	6,91
75	-	52516	5	A-1	30,39
90	-	52517	4	A-2	33,14
90**	-	52631	4	A-2	31,00
110	-	52518	4	A-11	59,13
110**	-	52632	4	A-11	39,80
125**	-	52519	4	A-11	82,56
125 P.T.	-	52610	4	A-11	87,74

Enlace encolar. / *União colar.*
** Paso reducido. / *Passo reduzido.*

CUERPO CENTRAL / *CORPO CENTRAL.*



Ver pág. 302



Ver pág. 298

Consulte nuestra tarifa de repuestos / *Consulte nossa tabela de peças de substituição.*
Consulte las condiciones exclusivas que Amado Salvador puede ofrecerle en productos de Jimten



Medida	DN.	Ref.	U/	n.°	€
20	-	**52535**	30	A-1	**3,37**
25	-	**52536**	25	A-1	**3,81**
32	-	**52537**	15	A-1	**5,07**
40	-	**52538**	15	A-2	**7,41**
50	-	**52539**	20	A-8	**9,32**
63	-	**52540**	20	A-9	**11,39**
75	-	**52541**	5	A-11	**43,07**
90	-	**52542**	4	A-8	**45,57**

Enlace tubo PE. / *União tubo PE.*



Medida	DN.	Ref.	U/	n.°	€
50	-	**52633**	30	A-8	**5,51**
63	-	**52634**	30	A-9	**8,98**

Enlace de reparación encolar.
União de reparação colar.



Medida	DN.	Ref.	U/	n.°	€
20	-	**52623**	30	A-10	**3,05**
25	-	**52624**	25	A-10	**4,17**
32	-	**52625**	15	A-1	**5,33**
40	-	**52626**	15	A-1	**6,87**
50	-	**52627**	30	A-11	**7,69**
63	-	**52628**	30	A-9	**11,48**

Enlace PE Termofusión. / *União PE Termofusão.*

Para encolar: Usar adhesivo Jimten. /.*Para colar: Usar cola Jimten.*

Consulte las condiciones exclusivas que Amado Salvador puede ofrecerle en productos de Jimten



Válvulas de esfera de 3 vías en PVC
Válvulas de esfera de 3 vias em PVC



Medida	Ref.	U/	n.º	€
40	**56001**	6	A-11	**59,02**
50	**56002**	6	A-9	**67,25**
63	**56003**	6	A-4	**87,60**

Encolar.
Colar.



Medida	Ref.	U/	n.º	€
1 ¼"	**56004**	3	A-2	**59,02**
1 ½"	**56005**	3	A-11	**67,25**
2"	**56006**	3	A-8	**87,60**

Roscar hembra.
Rosca fêmea.



Medida	Ref.	U/	n.º	€
50	**56011**	3	A-9	**78,92**
63	**56012**	3	A-4	**91,83**

Bridas.
Flanges.



Medida	Ref.	U/	n.º	€
40	**56013**	4	A-8	**69,99**
50	**56014**	4	A-9	**78,92**
63	**56015**	4	A-12	**100,00**

Enlaces tubo PE.
União tubo PE.



Medida	Ref.	U/	n.º	€
1 ¼"	**56007**	3	A-2	**59,02**
1 ½"	**56008**	3	A-8	**67,25**
2"	**56009**	3	A-9	**87,60**

Roscar macho.
Rosca macho.



Medida	Ref.	U/	n.º	€
40	**56016**	10	A-11	**41,95**
50	**56017**	10	A-9	**49,27**
63	**56018**	10	A-4	**59,87**

Cuerpo central.
Corpo central.

NOTA: Juntas de NBR. Bajo demanda, las válvuvas se pueden suministrar con juntas de FPM Vitón, anteponiendo un 1 a su **ref.**, con un incremento de precio de un 40%. (No disponible para válvulas con enlaces para tubo PE).
NOTA: Juntas em NBR, por encomenda, as válvulas podem-se fornecer com juntas em FPM (viton), antecedendo um 1 na sua referência, com um acréscimo de 40% no seu preço. (Não disponivel para válvulas com uniões para tubo PE).

Consulte nuestra tarifa de repuestos / *Consulte nossa tabela de peças de substituição.*

Consulte las condiciones exclusivas que Amado Salvador puede ofrecerle en productos de Jimten



Válvulas de esfera PP

Válvulas de esfera PP

NOTA: Asientos de teflón y juntas de NBR. Bajo demanda se pueden suministrar con juntas de FPM (Vitón), anteponiendo un 1 al comienzo de su **ref.**, con un 40% de incremento en su precio.(No disponible para válvulas con enlaces para tubo PE).

NOTA: Apoio em Teflon e vedações em NBR. Por encomenda podem-se fornecer com vedações em FPM (Vitón), antecedendo um 1 no começo da sua referência, com um acréscimo de 40% no seu preço. (Não disponivel para válvulas com uniões para tubo PE).



Medida	Ref.	U/	n.º	€
½"	52001	30	A-2	9,91
¾"	52002	20	A-2	13,56
1"	52003	15	A-2	17,58
1 ¼"	52004	10	A-2	24,38
1 ½"	52005	10	A-11	32,96
2"	52006	5	A-2	48,25

Hembra - hembra rosca gas.

Fêmea - fêmea rosca gás.



Medida	Ref.	U/	n.º	€
½"	52007	30	A-2	9,91
¾"	52008	20	A-2	13,56
1"	52009	15	A-2	17,58
1 ¼"	52010	10	A-2	24,38
1 ½"	52011	10	A-11	32,96
2"	52012	5	A-2	48,25

Hembra - macho rosca gas.

Fêmea - macho rosca gás.



Medida	Ref.	U/	n.º	€
20-½"	52013	30	A-11	10,84
25-¾"	52014	20	A-2	14,71
32-1"	52015	15	A-11	19,56
40-1 ¼"	52016	10	A-11	26,63
50- 1 ½"	52017	10	A-8	36,54
63-2"	52018	5	A-11	53,29

Hembra rosca gas-enlace tubo PE.

Fêmea rosca gás-união tubo PE.



Medida	Ref.	U/	n.º	€
¾" x 32	52616	15	A-11	22,73
⅞" x 32	52617	15	A-11	22,73
1" x 32	52618	15	A-11	22,73
1 x 40	52619	10	A-11	40,60
1 ¼" x 40	52620	10	A-11	40,60

Válvula especial contadores.

Válvula para contadores.



Consulte las condiciones exclusivas que Amado Salvador puede ofrecerle en productos de Jimten



Válvulas de esfera de PVC serie superior motorizables
Válvulas de esfera em PVC série superior motorizáveis



Medida	DN.	Ref.	U/	n.º	€
20	15	**60001**	18	A-11	**13,69**
25	20	**60002**	16	A-11	**16,20**
32	25	**60003**	12	A-8	**23,03**
40	32	**60004**	6	A-2	**26,15**
50	40	**60005**	5	A-11	**35,10**
63	50	**60006**	5	A-11	**47,92**

Encolar (PN 1.6 MPA).
(Ø 32, 40, 50 y 63 mm. PREEQUIPADAS PARA MOTORIZACION)
Colar (PN 1.6 MPA).
(Ø 32, 40, 50 e 63 mm. PRÉ-EQUIPADAS PARA MOTORIZAÇÃO)



Medida	DN.	Ref.	U/	n.º	€
½"	15	**60007**	18	A-11	**14,31**
¾"	20	**60008**	16	A-11	**16,83**
1"	25	**60009**	12	A-8	**23,64**
1 ¼"	32	**60010**	6	A-2	**27,38**
1 ½"	40	**60011**	5	A-11	**36,72**
2"	50	**60012**	5	A-11	**51,66**

Rosca hembra (PN 1.6 MPA).
(Ø 32, 40, 50 y 63 mm. PREEQUIPADAS PARA MOTORIZACION)
Rosca fêmea (PN 1.6 MPA).
(Ø 32, 40, 50 e 63 mm. PRÉ-EQUIPADAS PARA MOTORIZAÇÃO)



Medida	Ref.	U/	n.º	€
32 / 40	**60013**	4	A-10	**39,66**
50 / 63	**60014**	4	A-10	**51,50**
63	**60015**	4	A-10	**47,77**
32 / 40	**60016**	4	A-10	**32,87**
32 / 40	**60017**	4	A-10	**82,98**
50 / 63	**60018**	4	A-10	**85,49**

Adaptador para motorización (DIAMETROS 32 A 63 mm.)
Adaptador para motorização (DIÂMETROS 32 A 63 mm.)

MEDIDA	REF. SEGUN TIPO DE MOTOR / *REF. SEGUNDO TIPO DE MOTOR*		
	NEUMATICO SIMPLE EFECTO *PNEUMÁTICO SIMPLES EFEI-*	NEUMATICO DOBLE EFECTO *PNEUMÁTICO DUPLO EFEITO*	ELECTRICO *ELÉCTRICO*
32	60013	60016	60017
40			
50	60014	60014	60018
63	60015		



Medida	Ref.	U/	n.º	€
140	**60019**	1	-	**125,70**

Adaptador para motorización.
Adaptador para motorização.



Medida	Ref.	U/	n.º	€
140	**60022**	1	4114	**47,61**

Kit de eje actuador. / *Kit eixo activador.*

Asientos de teflón y juntas de EPDM. Bajo demanda se pueden suministrar con juntas de FPM (Vitón), anteponiendo un 1 al comienzo de su **ref.**, con un 40% de incremento en su precio.
Apoio em teflon e juntas em EPDM. Por encomenda podem-se fornecer com juntas em FPM (Viton), antecedendo um 1 no começo da sua referência, com um acréscimo de 40% no seu preço.

Consulte nuestra tarifa de repuestos / *Consulte nossa tabela de peças de substituição.*

Consulte las condiciones exclusivas que Amado Salvador puede ofrecerle en productos de Jimten

ACCESORIOS Y REPUESTOS DE MOTORES NEUMATICOS / *ACESSÓRIOS E PEÇAS DE SUBSTITUIÇÃO DE MOTORES PNEUMATICOS*

Medida	Ref.	Actuador	U/	n.º	€
32 - 40	63061	PPW	1	-	241,38
50 - 63	63062	PP00	1	-	251,44

Actuador neumático doble efecto.
Activador pneumático duplo efeito.

Medida	Ref.	Actuador	U/	n.º	€
-	63065	-	1	4109	201,18

Electroválvula actuador neumático simple y doble efecto 5 vías, 220 v.
Electroválvula activadora pneumática duplo e simple efeito 5 vías, 220 v.

Medida	Ref.	Actuador	U/	n.º	€
32 - 40 - 50	63063	PP00S	1	A-10	341,49
63	63064	PP10S	1	A-2	477,76

Actuador neumático simple efecto.
Activador pneumático efeito simples.

Medida	Ref.	Actuador	U/	n.º	€
-	63066	-	1	4110	201,18

Electroválvula actuador neumático simple efecto 5 vías, 24 v.
Electroválvula activadora pneumática efeito simples 5 vías, 24 v.

Medida	Ref.	Actuador	U/	n.º	€
-	60021	24 V	1	-	626,03

Actuador neumático doble efecto. Para válvula Ø 140.
Activador pneumático duplo efeito. Para válvula Ø 140.
Consultar plazo de entrega. / *Consultar prazo de entrega.*

Medida	Ref.	Para actuador	U/	n.º	€
-	63067	PPW	1	4109	238,83
-	63068	PP00-PP00S-PP10S	1	4110	238,83

Caja finales de carrera.
Caixa final de percurso.

ACCESORIOS Y REPUESTOS DE MOTORES ELECTRICOS / *ACESSÓRIOS E PEÇAS SUBSTITUIÇÃO DE MOTORES ELÉCTRI-*

Medida	Ref.	Actuador	U/	n.º	€
-	63057	U-O 220 V	1	A-1	432,49
-	63058	U-O 24 V	1	A-1	523,02

Actuador eléctrico unidireccional H-10 J2.
(Sin bloque de seguridad).
Activador eléctrico unidireccional H-10 J2.
(Sem bloqueio de segurança).

Medida	Ref.	Actuador	U/	n.º	€
-	63060	-	1	-	729,20

Bloque de seguridad.
Bloqueio de segurança

Medida	Ref.	Actuador	U/	n.º	€
-	63059	R-O 24 V	1	-	653,77

Actuador eléctrico reversible H2O-J2.
(Para utilizar con bloque de seguridad).
Activador eléctrico reversível H2O-J2.
(Para utilizar com bloqueio de segurança).

Medida	Ref.	Actuador	U/	n.º	€
-	60020	220 V	1	-	1.449,26

Actuador eléctrico H140 J3C. Para válvula Ø 140.
Activador eléctrico H140 J3C. Para válvula Ø 140.
Consultar plazo de entrega. / *Consultar prazo de entrega.*

Consulte las condiciones exclusivas que Amado Salvador puede ofrecerle en productos de Jimten



Válvulas motorizadas con actuadores neumáticos o eléctricos
Válvulas motorizadas com activadores pneumáticos ou eléctricos

CON ACTUADOR NEUMÁTICO DOBLE EFECTO / *COM ACTIVADOR PNEUMÁTICO DUPLO EFEITO*



x2

Medida	DN.	Ref.	Actuador	U/	n.°	€
32	25	**63025**	**PPW**	1	A-10	**301,02**
40	32	**63026**	**PPW**	1	A-1	**303,36**
50	40	**63027**	**PP00**	1	A-23	**370,91**
63	50	**63028**	**PP00**	1	A-23	**379,52**

Encolar / Rosca hembra (PN 1.6 MPA).
Colar / Rosca fêmea (PN 1.6 MPA).



x2

Medida	DN.	Ref.	Actuador	U/	n.°	€
32	25	**63033**	**PPW**	1	A-23	**814,04**
40	32	**63034**	**PPW**	1	A-23	**816,38**
50	40	**63035**	**PP00**	1	A-2	**823,34**
63	50	**63036**	**PP00**	1	A-2	**830,54**

Encolar / Rosca hembra (Electroválvula, finales de carrera). (PN 1.6 MPA).
Colar / Rosca fêmea (Electroválvula, final de percurso). (PN 1.6 MPA).



Medida	DN.	Ref.	Actuador	U/	n.°	€
140	-	**63072**	**-**	1	-	**1.331,93**

Válvulas Ø 140 con actuador neumatico.
Válvula Ø 140 com activador pneumático.

CON ACTUADOR NEUMÁTICO SIMPLE EFECTO / *COM ACTIVADOR PNEUMÁTICO EFEITO SIMPLES*



x2

Medida	DN.	Ref.	Actuador	U/	n.°	€
32	25	**63041**	**PP00S**	1	A-1	**406,38**
40	32	**63042**	**PP00S**	1	A-1	**408,80**
50	40	**63043**	**PP00S**	1	A-23	**624,13**
63	50	**63044**	**PP10S**	1	A-23	**631,95**

Encolar / Rosca hembra (PN 1.6 MPA).
Colar / Rosca fêmea (PN 1.6 MPA).



x2

Medida	DN.	Ref.	Actuador	U/	n.°	€
32	25	**63049**	**PP00S**	1	A-2	**869,52**
40	32	**63050**	**PP00S**	1	A-2	**871,89**
50	40	**63051**	**PP00S**	1	A-11	**1.001,35**
63	50	**63052**	**PP10S**	1	A-11	**1.008,57**

Encolar / Rosca hembra
(Electroválvula, finales de carrera). (PN 1.6 MPA).
Colar / Rosca fêmea
(Electroválvula, final de percurso). (PN 1.6 MPA).

Consulte nuestra tarifa de repuestos / *Consulte nossa tabela de peças de substituição.*

Consulte las condiciones exclusivas que Amado Salvador puede ofrecerle en productos de Jimten

CON ACTUADOR ELÉCTRICO CON BLOQUE DE SEGURIDAD / *COM ACTIVADOR ELÉCTRICO COM BLOQUEIO DE SEGURANÇA*



x2

Medida	DN.	Ref.	Actuador	Bloque Seguridad	U/	n.°	€
32	25	**63001**	R-0 24V DC	220V	1	A-22	**1.334,01**
40	32	**63002**	R-0 24V DC	220V	1	A-22	**1.346,84**
50	40	**63003**	R-0 24V DC	220V	1	A-22	**1.371,59**
63	50	**63004**	R-0 24V DC	220V	1	A-22	**1.379,85**

Encolar / Rosca hembra (PN 1.6 MPA).
Colar / Rosca fêmea (PN 1.6 MPA).



Medida	DN.	Ref.	Actuador	U/	n.°	€
140	-	**63073**	-	1	-	**2.083,97**

Válvulas Ø 140 con actuador electrico.
Válvula Ø 140 com activador eléctrico.

CON ACTUADOR ELÉCTRICO SIN BLOQUE DE SEGURIDAD / *COM ACTIVADOR ELÉCTRICO SEM BLOQUEIO DE SEGURANÇA*



x2

Medida	DN.	Ref.	Actuador	U/	n.°	€
32	25	**63005**	U-O 220V AC	1	A-23	**483,84**
40	32	**63006**	U-O 220V AC	1	A-23	**486,50**
50	40	**63007**	U-O 220V AC	1	A-23	**593,43**
63	50	**63008**	U-O 220V AC	1	A-2	**598,48**

Encolar / Roscar hembra (PN 1.6 MPA).
Colar / Rosca fêmea (PN 1.6 MPA).



x2

Medida	DN.	Ref.	Actuador	U/	n.°	€
32	25	**63017**	U-O 24V AC	1	A-23	**561,56**
40	32	**63018**	U-O 24V AC	1	A-23	**563,88**
50	40	**63019**	U-O 24V AC	1	A-23	**726,19**
63	50	**63020**	U-O 24V AC	1	A-2	**733,43**

Encolar / Roscar hembra (PN 1.6 MPA).
Colar / Rosca fêmea (PN 1.6 MPA).

Asientos de teflón y juntas de EPDM. Bajo demanda se puede suministrar con junta de FPM (Vitón), anteponiendo un 1 al comienzo de su **ref.**, con un 6% de incremento en su precio.
Apoio em teflon e juntas em EPDM. Por encomenda podem-se fornecer com juntas em FPM (Viton), antecedendo um 1 no começo da sua referência, com um acréscimo de 6% no seu preço.

x2 
Enlace rosca hembra
União rosca fêmea

x2 
Enlace encolar
União colar

x2

Incluyen casquillos para encolar y roscar hembra
Incluem casquilhos para colar e rosca fêmea

Para encolar: Usar adhesivo Jimten. / *Para colar: Usar cola Jimten.*

Consulte las condiciones exclusivas que Amado Salvador puede ofrecerle en productos de Jimten



Válvulas de mariposa
Válvulas de mariposa



Medida	ATM	Nº. Agujeros	Ref.	U/	n.º	€
63	16	4	**62000**	6	-	**107,93**
75	10	4	**62001***	5	-	**107,93**
90	10	4	**62002**	5	-	**124,85**
110	10	4	**62003**	5	-	**138,15**
125/140	10	4	**62004***	1	-	**157,51**
160	10	4	**62005**	1	-	**193,68**
200/225	10	8	**62006***	1	A-5	**318,97**
** 250	6	12	**62017**	1	-	**866,32**

Cuerpo válvula mariposa.
* El mismo cuerpo de Válvula, sirve para dos medidas de tubo utilizándose los casquillos adecuados para la unión de la tubería.
** Con reductor de volante.
Corpo válvula mariposa.
** O mesmo corpo da válvula, serve para duas medidas de tubo utilizando os casquilhos adequados para a união dos tubos.*
*** Com engrenagem do volante.*



Medida	Nº. tornillos	Ref.	U/	n.º	€
63	4	**62007**	2	A-1	**34,30**
75	4	**62008**	2	A-1	**41,57**
90	8	**62009**	2	A-2	**65,22**
110	8	**62010**	2	A-11	**82,73**
*125	8	**62011**	1	A-2	**103,70**
140	8	**62012**	1	A-11	**124,17**
160	8	**62013**	1	A-11	**187,85**
**200	8	**62014**	1	A-9	**289,55**
225	8	**62015**	1	A-9	**281,51**
250	12	**62016**	1	A-9	**543,81**

Conjunto complementos.
(1 conjunto = casquillos + 2 bridas + tornillos).
* Adaptador para cuerpo válvula de 140.
** Adaptador para cuerpo válvula de 225.
Conjuntos complementares.
(1 conjunto = casquilhos + 2 flanges + parafusos).
** Adaptador para válvula de corpo 140.*
*** Adaptador para válvula de corpo 225.*



Medida	Ref.	U/	n.º	€
63-75	**62018**	1	A-1	**28,92**
90	**62019**	1	A-1	**33,74**
110	**62023**	1	A-1	**32,75**
125-140-160	**62020**	1	A-2	**42,27**
200-225	**62021**	1	A-2	**56,22**
250	**62022**	1	A-2	**66,66**

Conjunto maneta para válvula mariposa.
(Gama anterior a tarifa 2011)
Conjunto manípulo para válvula mariposa.
(Gama tarifa anterior à 2011)



Medida	Ref.	U/	n.º	€
63-75	**62035**	1	A-1	**33,20**
90-110	**62036**	1	A-2	**36,53**
125-140-160	**62037**	1	A-2	**42,91**
200-225	**62038**	1	A-2	**55,24**
**250	**62039**	1	A-2	**360,50**

Conjunto maneta para válvula mariposa. (Gama posterior a tarifa 2011)
Conjunto manípulo para válvula mariposa. (Gama tarifa mais tarde à 2011)

Consulte nuestra tarifa de repuestos / *Consulte nossa tabela de peças de substituição.*

Consulte las condiciones exclusivas que Amado Salvador puede ofrecerle en productos de Jimten



Enlaces 3 piezas PVC
Uniões 3 peças PVC



Medida	DN.	Ref.	U/	n.°	€
20	15	**54001**	50	A-1	**2,16**
25	20	**54002**	50	A-2	**2,43**
32	25	**54003**	50	A-11	**3,03**
40	32	**54004**	25	A-2	**4,49**
50	40	**54005**	25	A-8	**6,48**
63	50	**54006**	25	A-9	**9,06**

Encolar hembra.
Colar fêmea.



Medida	DN.	Ref.	U/	n.°	€
20-½"	15	**54019**	50	A-1	**3,28**
25-¾"	20	**54020**	50	A-2	**3,55**
32-1"	25	**54021**	50	A-11	**4,06**
40-1 ¼"	32	**54022**	25	A-2	**5,26**
50-1 ½"	40	**54023**	25	A-8	**7,43**
63-2"	50	**54024**	25	A-9	**10,20**

Hembra encolar / hembra roscar.
Fêmea colar / fêmea roscar.



Medida	DN.	Ref.	U/	n.°	€
½"	15	**54007**	50	A-1	**2,59**
¾"	20	**54008**	50	A-2	**3,26**
1"	25	**54009**	50	A-11	**3,87**
1 ¼"	32	**54010**	25	A-2	**5,65**
1 ½"	40	**54011**	25	A-8	**8,20**
2"	50	**54012**	25	A-9	**11,40**

Roscar hembra.
Rosca fêmea.



Medida	DN.	Ref.	U/	n.°	€
20-½"	15	**54025**	50	A-1	**3,28**
25-¾"	20	**54026**	50	A-2	**3,55**
32-1"	25	**54027**	50	A-11	**4,06**
40-1 ¼"	32	**54028**	25	A-11	**5,07**
50-1 ½"	40	**54029**	25	A-8	**7,43**
63-2"	50	**54030**	25	A-9	**10,20**

Hembra encolar / macho roscar.
Fêmea colar / macho roscar.



Medida	DN.	Ref.	U/	n.°	€
½"	15	**54013**	50	A-1	**2,69**
¾"	20	**54014**	50	A-2	**3,26**
1"	25	**54015**	50	A-11	**3,87**
1 ¼"	32	**54016**	25	A-11	**5,65**
1 ½"	40	**54017**	25	A-8	**8,20**
2"	50	**54018**	25	A-4	**11,11**

Roscar macho.
Rosca macho.



Medida	DN.	Ref.	U/	n.°	€
½"	15	**54031**	50	A-1	**2,59**
¾"	20	**54032**	50	A-2	**3,26**
1"	25	**54033**	50	A-11	**3,87**
1 ¼"	32	**54034**	25	A-11	**5,86**
1 ½"	40	**54035**	25	A-8	**8,20**
2"	50	**54036**	25	A-9	**11,11**

Hembra roscar / macho roscar.
Fêmea roscar / macho roscar.

Para encolar: Usar adhesivo Jimten. / *Para colar: Usar cola Jimten.*

Consulte las condiciones exclusivas que Amado Salvador puede ofrecerle en productos de Jimten



Serie Brico
Série Brico

Diferentes colores en función del diámetro. / *Cores diferentes em função do diâmetro.*



Válvulas de esfera desmontables en PVC encolar. / *Válvulas de esfera desmontáveis em PVC encolar.*



Ref.	Medida	DN.	U/	n.°	€	EAN 13
352201	20	15	30	A-2	7,62	8 426621 038291
352202	25	20	20	A-2	9,12	8 426621 038307
352203	32	25	15	A-2	13,70	8 426621 038314
352204	40	32	10	A-2	15,24	8 426621 038321
352205	50	40	10	A-8	20,33	8 426621 038338
352206	63	50	10	A-9	32,45	8 426621 038345

Válvulas de esfera desmontables en PVC rosca hembra. / *Válvulas de esfera desmontáveis em PVC rosca fêmea.*



Ref.	Medida	DN.	U/	n.°	€	EAN 13
352234	½"	15	10	A-2	7,62	8 426621 038352
352235	¾"	20	10	A-2	9,12	8 426621 038369
352236	1"	25	10	A-2	13,70	8 426621 038376
352237	1 ¼"	32	10	A-2	16,59	8 426621 038383
352238	1 ½"	40	10	A-8	23,61	8 426621 038390
352239	2"	50	10	A-9	32,20	8 426621 038406

Consulte las condiciones exclusivas que Amado Salvador puede ofrecerle en productos de Jimten

Válvulas de esfera desmontables en PVC, enlace tubo polietileno. / *Válvulas de esfera desmontáveis em PVC, união tubo polietileno.*



Ref.	Medida	DN.	U/	n.º	€	EAN 13
352281	20	15	30	A-11	**11,39**	8 426621 052167
352282	25	20	20	A-11	**13,35**	8 426621 052174
352283	32	25	15	A-8	**20,67**	8 426621 052198
352284	40	32	10	A-8	**24,41**	8 426621 052204
352285	50	40	10	A-9	**30,50**	8 426621 052211

Enlaces 3 piezas PVC, encolar hembra. / *Uniões 3 peças PVC, colar fêmea*



Ref.	Medida	DN.	U/	n.º	€	EAN 13
354001	20	15	10	A-10	**2,16**	8 426621 038413
354002	25	20	10	A-10	**2,43**	8 426621 038420
354003	32	25	10	A-1	**3,03**	8 426621 038437
354004	40	32	10	A-1	**4,49**	8 426621 038444
354005	50	40	10	A-2	**6,48**	8 426621 038451
354006	63	50	25	A-9	**9,06**	8 426621 038468

Consulte las condiciones exclusivas que Amado Salvador puede ofrecerle en productos de Jimten

Consulte las condiciones exclusivas que Amado Salvador puede ofrecerle en productos de Jimten

Accesorios latón Gama'95

Acessorios latão Gama'95

Accesorios latón

RIEGO

Consulte las condiciones exclusivas que Amado Salvador puede ofrecerle en productos de Jimten



Accesorios latón Gama'95
Acessorios latão Gama'95

(PARA TUBERIAS DE POLIETILENO). / *(PARA TUBAGENS DE POLIETILENO).*
Ø 20 a 63: CASQUILLO Y ARANDELA DE RESINA ACETALICA (POM). */ Ø 20 a 63: CASQUILHO E ANILHA DE RESINA ACETÁLICA (POM)*
Ø 20 a 63: CASQUILLO Y ARANDELA DE LATON. */ Ø 20 a 63: CASQUILHO E ANILHA DE LATÃO.*
Ø 75 a 110: CASQUILLO Y ARANDELA DE ACERO INOXIDABLE. */ Ø 75 a 110: CASQUILHO E ANILHA DE AÇO INOXIDÁVEL.*

CASQUILLO Y ARANDELA DE RESINA ACETALICA (POM) / *CASQUILHO E ANILHA DE RESINA ACETÁLICA (POM)*



J-61

Medida	Ref.	U/	n.°	€
20-½"	59001	80	A-34	4,65
25-¾"	59002	50	A-34	6,27
32-1"	59003	30	A-34	10,00
40-1 ¼"	59004	20	A-34	16,34
50-1 ½"	59005	10	A-34	24,21
63-2"	59006	6	A-34	31,67

Enlace mixto rosca macho.
Enlace misto rosca macho.



J-69

Medida	Ref.	U/	n.°	€
20-½"	59029	60	A-34	6,11
25-¾"	59030	40	A-34	8,91
32-1"	59031	20	A-34	12,91
40-1 ¼"	59032	16	A-34	21,18
50-1 ½"	59033	6	A-34	32,67
63-2"	59034	4	A-34	57,34

Enlace acodado 90° rosca macho.
Enlace em cotovelo 90° rosca macho.



J-62

Medida	Ref.	U/	n.°	€
20-½"	59009	80	A-34	4,65
25-¾"	59010	50	A-34	6,27
32-1"	59011	30	A-34	10,00
40-1 ¼"	59012	20	A-34	16,57
50-1 ½"	59013	10	A-34	24,24
63-2"	59014	6	A-34	31,67

Enlace mixto rosca hembra.
Enlace misto rosca fêmea.



J-64

Medida	Ref.	U/	n.°	€
20	59045	40	A-34	9,15
25	59046	24	A-34	12,52
32	59047	16	A-34	18,75
40	59048	8	A-34	32,27
50	59049	5	A-34	50,24
63	59050	3	A-34	77,92

Enlace acodado 90°.
Enlace em cotovelo 90°



J-63

Medida	Ref.	U/	n.°	€
20	59017	50	A-34	8,54
25	59018	30	A-34	10,44
32	59019	24	A-34	15,94
40	59020	12	A-34	25,21
50	59021	6	A-34	37,31
63	59022	4	A-34	58,13

Enlace recto.
Enlace recto.



J-71

Medida	Ref.	U/	n.°	€
20-½"	59037	60	A-34	6,11
25-¾"	59038	40	A-34	8,91
32-1"	59039	20	A-34	12,91
40-1 ¼"	59040	16	A-34	21,18
50-1 ½"	59041	6	A-34	32,67
63-2"	59042	4	A-34	57,34

Enlace acodado 90° rosca hembra.
Enlace em cotovelo 90° rosca fêmea.

Consulte las condiciones exclusivas que Amado Salvador puede ofrecerle en productos de Jimten



J-65

Medida	Ref.	U/	n.º	€
20-½"	59053	40	A-34	9,82
25-¾"	59054	20	A-34	12,43
32-1"	59055	16	A-34	20,32
40-1 ¼"	59056	8	A-34	30,68
50- 1 ½"	59057	4	A-34	50,38
63-2"	59058	2	A-34	75,86

Derivación te rosca hembra.
Derivação t rosca fêmea.



J-73

Medida	Ref.	U/	n.º	€
20	59061	24	A-34	12,61
25	59062	16	A-34	16,10
32	59063	10	A-34	26,88
40	59064	6	A-34	37,19
50	59065	3	A-34	64,00
63	59066	2	A-34	87,97

Te bocas iguales.
T bocas iguais.



J-72

Medida	Ref.	U/	n.º	€
20-½"	59069	40	A-34	7,65
25-¾"	59070	25	A-34	11,39

Codo grifo.
Cotovelo torneira

CASQUILLO Y ARANDELA DE LATON / *CASQUILHO E ANILHA DE LATÃO*



J-61

Medida	Ref.	U/	n.º	€
20-½"	59201	80	A-34	5,28
25-¾"	59202	50	A-34	7,02
32-1"	59203	30	A-34	11,31
40-1 ¼"	59204	20	A-34	19,69
50- 1 ½"	59205	10	A-34	28,09
63-2"	59206	6	A-34	46,76

Enlace mixto rosca macho.
Enlace misto rosca macho.



J-62

Medida	Ref.	U/	n.º	€
20-½"	59209	80	A-34	5,28
25-¾"	59210	50	A-34	7,02
32-1"	59211	30	A-34	11,31
40-1 ¼"	59212	20	A-34	19,69
50- 1 ½"	59213	10	A-34	28,09
63-2"	59214	6	A-34	46,76

Enlace mixto rosca hembra.
Enlace misto rosca fêmea.

Consulte las condiciones exclusivas que Amado Salvador puede ofrecerle en productos de Jimten



J-63

Medida	Ref.	U/	n.º	€
20	59217	50	A-34	9,57
25	59218	30	A-34	11,56
32	59219	24	A-34	18,33
40	59220	12	A-34	30,89
50	59221	6	A-34	46,22
63	59222	4	A-34	77,92

Enlace recto.
Enlace recto.



J-69

Medida	Ref.	U/	n.º	€
20-½"	59229	60	A-34	6,48
25-¾"	59230	40	A-34	10,10
32-1"	59231	20	A-34	13,92
40-1 ¼"	59232	16	A-34	24,13
50-1 ½"	59233	6	A-34	37,19
63-2"	59234	4	A-34	60,84

Enlace acodado 90° rosca macho.
Enlace em cotovelo 90º rosca macho



J-64

Medida	Ref.	U/	n.º	€
20	59245	40	A-34	10,09
25	59246	24	A-34	14,60
32	59247	16	A-34	19,61
40	59248	8	A-34	41,94
50	59249	5	A-34	58,05
63	59250	3	A-34	85,47

Enlace acodado 90°.
Enlace em cotovelo 90º.



J-71

Medida	Ref.	U/	n.º	€
20-½"	59237	60	A-34	6,48
25-¾"	59238	40	A-34	10,10
32-1"	59239	20	A-34	13,92
40-1 ¼"	59240	16	A-34	24,13
50-1 ½"	59241	6	A-34	37,19
63-2"	59242	4	A-34	60,84

Enlace acodado 90° rosca hembra.
Enlace em cotovelo 90º rosca fêmea



J-65

Medida	Ref.	U/	n.º	€
20-½"	59253	40	A-34	10,79
25-¾"	59254	20	A-34	13,66
32-1"	59255	16	A-34	22,96
40-1 ¼"	59256	8	A-34	35,10
50-1 ½"	59257	4	A-34	59,76
63-2"	59258	2	A-34	101,59

Derivación te rosca hembra.
Derivação t rosca fêmea.



J-73

Medida	Ref.	U/	n.º	€
20	59261	24	A-34	14,20
25	59262	16	A-34	18,60
32	59263	10	A-34	28,14
40	59264	6	A-34	47,27
50	59265	3	A-34	73,63
63	59266	2	A-34	107,59

Te bocas iguales.
T bocas iguais

Consulte las condiciones exclusivas que Amado Salvador puede ofrecerle en productos de Jimten



J-72

Medida	Ref.	U/	n.º	€
20-½"	59269	40	A-34	8,61
25-¾"	59270	25	A-34	12,14

Codo grifo.
Cotovelo torneira

CASQUILLO Y ARANDELA DE ACERO INOXIDABLE / *CASQUILHO E ANILHA DE AÇO INOXIDÁVEL*



J-61

Medida	Ref.	U/	n.º	€
75-2 ½"	59007	4	A-1	97,00
90-3"	59008	2	A-1	135,78
110-4"	59072	2	A-2	326,52

Enlace mixto rosca macho.
Enlace misto rosca macho.



J-69

Medida	Ref.	U/	n.º	€
75-2 ½"	59035	2	A-1	137,48
90-3"	59036	2	A-2	210,16

Enlace acodado 90° rosca macho.
Enlace em cotovelo 90º rosca macho.



J-62

Medida	Ref.	U/	n.º	€
75-2 ½"	59015	4	A-1	97,00
90-3"	59016	2	A-1	135,78
110-4"	59073	2	A-2	331,52

Enlace mixto rosca hembra.
Enlace misto rosca fêmea.



J-64

Medida	Ref.	U/	n.º	€
75	59051	2	A-2	187,87
90	59052	2	A-11	269,66

Enlace acodado 90°.
Enlace em cotovelo 90º



J-63

Medida	Ref.	U/	n.º	€
75	59023	4	A-2	164,87
90	59024	2	A-2	232,75
110	59074	1	A-2	605,70

Enlace recto.
Enlace recto.



J-71

Medida	Ref.	U/	n.º	€
75-2 ½"	59043	2	A-1	137,72
90-3"	59044	2	A-2	213,39
110-4"	59075	1	A-2	560,17

Enlace acodado 90° rosca hembra.
Enlace em cotovelo 90º rosca fêmea

Consulte las condiciones exclusivas que Amado Salvador puede ofrecerle en productos de Jimten



J-65

Medida	Ref.	U/	n.º	€
75-2 ½"	59059	2	A-2	219,84
90-3"	59060	1	A-2	316,86
110-4"	59076	1	A-2	959,81

Derivación te rosca hembra.
Derivação t rosca fêmea.



J-73

Medida	Ref.	U/	n.º	€
75	59067	1	A-2	282,59
90	59068	1	A-11	433,20

Te bocas iguales.
T bocas iguais.

Consulte las condiciones exclusivas que Amado Salvador puede ofrecerle en productos de Jimten

Fitting | Fitting

Fitting Gama'55 | Fitting Gama'55

Bridas | Flanges

Collarines | Colarinhos

Accesorios roscados PP | Acessórios roscados PP

Fitting Gama´55

RIEGO

jimten

aliaxis

Consulte las condiciones exclusivas que Amado Salvador puede ofrecerle en productos de Jimten



Fitting Gama´55 para tuberías de PE
Fitting Gama´55 para tubagem de PE

	0,6 Mpa.	1,0 Mpa.	1,6 Mpa.
PE 40	✓	✓	-
PE 100	-	-	✓

Los accesorios para tubo de Polietileno Gama-55 de Jimten, S.A. cumplen sobradamente las especificaciones de las siguientes Normas para accesorios:

- Las roscas se fabrican según: **UNE 19009, ISO R-7, UNI 338, DIN 2999.**
- Las bridas se fabrican según: **UNE 19 153, ISO2084, UNI 7442, DIN 8063.**

Os accessórios para tubo de Polietileno Gama'55 de Jimten, cumpren as espedificações das seguintes Normas de acessórios:

- *As roscas sãofeitas segundo: UNE 19009, ISO R-7, UNI 338, DIN 2999.*
- *As bridas sãofeitas segundo: UNE 19 153, ISO2084, UNI 7442, DIN 8063.*

* Para obtener un resultado satisfactorio, en instalaciones con tuberías de PEHD, es necesario insertar un liner en el interior del tubo. (Ver pag. 325)

** Para obter um resultado satisfatório, em instalações com tubagens de PEHD, é necessário inserir um liner no interior do tubo. (Ver pag. 325).*

Los accesorios para tubos de Polietileno, Gama-55 de Jimten, S.A.,
han sido probados y CERTIFICADOS por los siguientes organismos internacionales:
Os acessórios para tubos de Polietileno, Gama-55 Jimten,
foram comprovados e CERTIFICADOS pelos organismos internacionais siguientes:



De Ø 20 a 63 mm
AENOR
Producto Certificado
Nº. 001/002524

Certificación por Aenor de la gama "Fitting" marca JIMTEN - España.
Certificação pela Aenor da gama "Fitting" marca JIMTEN - Espanha

Según normas UNE EN 715, 911, 713. 712.
Ø 20 a 63 mm - UNE-EN 12201-5
0,6-1,0 (PE40) - 1,6 (PE 100)

AIMPLAS
INSTITUTO TECNOLÓGICO DEL PLÁSTICO

Certificado de uso alimentario por el Instituto Tecnológico del Plastico AIMPLAS, según ensayos norma UNE-EN 1186-14, "Materiales y articulos en contacto con productos alimenticios-Plasticos-Parte 14".
Certificado de utilização alimentar pelo Instituto Tecnológico de Plásticos AIMPLAS segundo ensaios da norma UNE-EN 1186-1114, "Materiais e artigos em contacto com produtos de plástico com os géneros alimentícios. Plásticos-Parte 14"

ITB®
Certificado de conformidad técnica (Polonia)
Certificado de conformidade técnica (Polónia)

ACS
Certificado de uso para agua potable (Francia) (diametro 16 a 110mm.)
Certificado para fazer uso para água potável (França)(Ø 16 a 110mm)

CEMAGREF
Certificado del Ministerio de Agricultura de Francia (Ø 16 a 110 mm)
Certificado do Ministério da Agricultura da França (Ø16 a 110mm)

Todos los productos de la Gama-55 Jimten, se pueden suministrar (bajo demanda) con etiqueta adhesiva con código de barras, anteponiendo un tres a la referencia y con un incremento neto de 0,05 euros.

Todos os productos da Gama-55 Jimten, podem fornecer-se (abaixo da ixigência) com a etiqueta adesiva com o código de barra, preferindo três à referência e com um aumento neto de 0,05 euros.

Diferentes colores en función del diámetro. / *Cores diferentes em função do diâmetro.*



Para encolar: Usar adhesivo Jimten. / *Para colar: Usar cola Jimten.*

Consulte las condiciones exclusivas que Amado Salvador puede ofrecerle en productos de Jimten



J-61

Medida	Ref.	U/	n.°	€
16-⅜	55148	50	A-10	1,44
16-½"	55147	50	A-10	1,44
20-½"	55011*	100	A-2	1,76
20-¾"	55132*	50	A-1	2,44
25-½"	55133*	50	A-2	2,44
25-¾"	55012*	100	A-11	2,21
25-1"	55213*	50	A-2	2,31
32-¾"	55214*	50	A-11	3,56
32-1"	55013*	100	A-9	3,56
32-1 ¼"	55215	50	A-11	3,56
40-1"	55216	50	A-8	4,74
40-1 ¼"	55014	100	A-4	4,74
50-1 ½"	55001	25	A-8	6,33
63-2"	55002	25	A-4	9,60
75-2 ½"	55015	5	A-11	16,92
90-3"	55016	5	A-9	27,39
110-4"	55192	2	A-11	59,67
***Unidades de venta reducida. /** *Redução unidades de venda.*				
20-½"	755011	50	A-1	1,84
20-¾"	755132	25	A-10	2,55
25-½"	755133	25	A-1	2,55
25-¾"	755012	25	A-1	2,33
25-1"	755213	25	A-1	2,43
32-¾"	755214	20	A-1	3,75
32-1"	755013	25	A-2	3,75

Enlace mixto rosca macho. / *União mista rosca macho.*





** Ref.: 55151

J-63

Medida	Ref.	U/	n.°	€
16	55149	50	A-1	2,31
20	55017*	100	A-11	2,86
25	55018*	100	A-9	3,47
32	55019*	50	A-9	4,94
40	55020	50	A-4	7,73
50	55003	25	A-4	11,16
63	55004	20	A-12	16,83
75	55021	5	A-8	28,95
90	55022	5	A-9	48,23
110	55165	2	A-8	74,90
110**	55151	2	A-9	113,83
***Unidades de venta reducida. /** *Redução unidades de venda.*				
20	755017	25	A-2	3,00
25	755018	25	A-2	3,64
32	755019	25	A-11	5,18

Enlace recto. / *União recta.*
**Enlace recto tipo brida. / *União recta tipo flange.*



J-62

SIN REFUERZO METALICO
SEM REFORÇO METÁLICO

Medida	Ref.	U/	n.°	.€
16-⅜"	55155	50	A-10	1,57
16-½"	55152	50	A-10	1,57
20-½"	55035*	100	A-2	2,17
25-½"	55134*	50	A-2	2,74
25-¾"	55036*	100	A-11	2,74
25-1"	55246*	50	A-2	2,74
32-1"	55037*	100	A-9	3,64
40-1 ¼"	55038	50	A-8	5,01
50-1 ½"	55005	25	A-8	6,90
63-2"	55006	25	A-4	10,24
75-2 ½"	55039	5	A-11	18,34
90-3"	55040	5	A-8	28,95
110-4"	55193	2	A-11	72,35
***Unidades de venta reducida. /** *Redução unidades de venda.*				
20-½"	755035	50	A-1	2,28
25-½"	755134	25	A-1	2,86
25-¾"	755036	50	A-2	2,86
25-1"	755246	25	A-1	2,86
32-1"	755037	50	A-11	3,83

CON REFUERZO METALICO
COM REFORÇO METÁLICO

20-½"	55169*	100	A-2	2,61
25-½"	55170*	50	A-2	3,25
25-¾"	55171*	100	A-11	3,25
25-1"	55247*	50	A-2	3,25
32-1"	55172*	100	A-9	4,21
40-1 ¼"	55173	50	A-8	5,87
50-1 ½"	55174	25	A-8	8,27
63-2"	55144	25	A-4	12,13
75-2 ½"	55145	5	A-11	20,59
90-3"	55146	5	A-8	31,48
110-4"	55226	2	A-11	75,24
***Unidades de venta reducida. /** *Redução unidades de venda.*				
20-½"	755169	25	A-10	2,75
25-½"	755170	25	A-1	3,42
25-¾"	755171	25	A-1	3,42
25-1"	755247	25	A-1	3,42
32-1"	755172	20	A-1	4,44

Enlace mixto rosca hembra.
União mista rosca fêmea.

Consulte las condiciones exclusivas que Amado Salvador puede ofrecerle en productos de Jimten



J-68

Medida	Ref.	U/	n.°	€
20-16	55153	50	A-2	2,87
25-16	55229	50	A-2	3,47
25-20	55041	50	A-2	3,47
32-25	55042	25	A-2	4,94
40-32	55043	25	A-11	7,73
50-40	55044	15	A-11	10,82
63-50	55045	15	A-9	16,27
75-63	55070	5	A-11	28,95
90-75	55071	5	A-9	48,23
110-90	55221	2	A-8	72,61

Enlace reducido.
União redução.



J-72

SIN REFUERZO METALICO
SEM REFORÇO METÁLICO

Medida	Ref.	U/	n.°	€
20-½"	55076*	50	A-2	4,71
25-¾"	55077*	50	A-11	5,22
32-1"	55139*	25	A-11	7,41
40-1 ¼"	55140	25	A-8	11,56
*Unidades de venta reducida. / *Redução unidades de venda.*				
20-½"	755076	25	A-1	4,96
25-¾"	755077	25	A-2	5,49
32-1"	755139	10	A-1	7,79

CON REFUERZO METALICO
COM REFORÇO METÁLICO

16-½"	55228	50	A-2	5,04
20-½"	55179*	50	A-2	5,14
25-¾"	55180*	50	A-11	5,72
32-1"	55181*	25	A-11	7,93
40-1 ¼"	55182	25	A-8	11,74
*Unidades de venta reducida. / *Redução unidades de venda.*				
20-½"	755179	25	A-1	5,39
25-¾"	755180	25	A-2	6,01
32-1"	755181	10	A-1	8,32

Codo grifo.
Curva torneira.



J-71

SIN REFUERZO METALICO
SEM REFORÇO METÁLICO

Medida	Ref.	U/	n.°	€
20-½"	55135*	50	A-2	3,72
25-½"	55218*	50	A-2	4,35
25-¾"	55136*	50	A-2	4,31
32-¾"	55242*	25	A-2	5,40
32-1"	55137*	25	A-2	5,40
40-1 ¼"	55138	25	A-11	6,74
50-1 ½"	55159	20	A-9	10,07
63-2"	55160	20	A-4	12,36
75-2 ½"	55254	10	A-9	24,21
90-3"	55255	6	A-9	32,75
110-4"	55256	4	A-4	76,02
*Unidades de venta reducida. / *Redução unidades de venda.*				
20-½"	755135	25	A-1	3,90
25-½"	755218	25	A-1	4,54
25-¾"	755136	25	A-1	4,54
32-¾"	755242	15	A-1	5,69
32-1"	755137	10	A-1	5,69

CON REFUERZO METALICO
COM REFORÇO METÁLICO

20-½"	55175*	50	A-2	4,13
25-½"	55225*	50	A-2	4,68
25-¾"	55176*	50	A-2	4,85
32-¾"	55243*	25	A-2	5,99
32-1"	55177*	25	A-2	5,99
40-1 ¼"	55178	25	A-11	7,60
50-1 ½"	55188	20	A-9	11,52
63-2"	55189	20	A-4	14,21
75-2 ½"	55257	10	A-9	26,08
90-3"	55258	6	A-9	35,24
110-4"	55259	4	A-4	79,41
*Unidades de venta reducida. / *Redução unidades de venda.*				
20-½"	755175	25	A-1	4,36
25-½"	755225	25	A-1	4,94
25-¾"	755176	25	A-1	5,10
32-¾"	755243	15	A-1	6,27
32-1"	755177	10	A-1	6,27

Enlace acodado 90° rosca hembra.
União curva 90° rosca fêmea.

Consulte las condiciones exclusivas que Amado Salvador puede ofrecerle en productos de Jimten



J-64

Medida	Ref.	U/	n.º	€
16	55154	50	A-1	2,31
20	55029*	50	A-2	2,86
25	55030*	50	A-11	3,47
32	55031*	50	A-9	5,10
40	55032	25	A-8	7,73
50	55009	15	A-9	11,16
63	55010	15	A-12	16,80
75	55033	5	A-9	29,88
90	55034	5	A-4	49,75
110	55190	2	A-9	117,46
*Unidades de venta reducida. / *Redução unidades de venda.*				
20	755029	25	A-1	3,00
25	755030	15	A-1	3,64
32	755031	15	A-2	5,34

Enlace acodado 90°.
União curva 90°.



J-69

Medida	Ref.	U/	n.º	€
20-½"	55096*	50	A-2	2,88
25-½"	55217*	50	A-2	3,55
25-¾"	55097*	50	A-2	3,55
32-1"	55098*	25	A-2	4,47
40-1 ¼"	55099	25	A-11	5,83
50-1 ½"	55163	20	A-9	7,96
63-2"	55164	20	A-4	12,12
75-2 ½"	55251	10	A-9	24,21
90-3"	55252	6	A-9	29,80
110-4"	55253	4	A-4	67,16
*Unidades de venta reducida. / *Redução unidades de venda.*				
20-½"	755096	25	A-1	3,05
25-½"	755217	25	A-1	3,75
25-¾"	755097	25	A-1	3,75
32-1"	755098	10	A-1	4,68

Enlace acodado 90° rosca macho.
União curva 90° rosca macho.



J-70

Medida	Ref.	U/	n.º	€
20-½"	55090	50	A-2	2,88
25-¾"	55091	50	A-2	3,55
32-1"	55092	25	A-2	4,47
40-1 ¼"	55093	25	A-11	5,83
50-1 ½"	55094	10	A-2	7,72
63-2"	55095	10	A-8	12,12
75-2 ½"	55161	6	A-8	17,75
90-3"	55162	4	A-8	30,68

Enlace acodado 45° rosca macho.
União curva 45° rosca macho.



J-73

Medida	Ref.	U/	n.º	€
16	55150	50	A-2	3,64
20	55072*	100	A-9	4,35
25	55073*	100	A-4	5,22
32	55074*	25	A-8	7,41
40	55075	25	A-4	11,56
50	55086	10	A-9	16,86
63	55087	10	A-4	25,36
75	55088	5	A-4	49,75
90	55089	5	A-5	75,28
110	55191	2	A-4	134,69
*Unidades de venta reducida. / *Redução unidades de venda.*				
20	755072	50	A-11	4,59
25	755073	50	A-8	5,49
32	755074	15	A-11	7,79

Te bocas iguales.
Tê bocas iguais.



J-74

Medida	Ref.	U/	n.º	€
25-20-25	55115	50	A-8	5,22
32-25-32	55116	25	A-8	7,41
40-32-40	55117	25	A-9	11,56
50-40-50	55118	10	A-9	16,73
63-50-63	55119	10	A-4	25,26
75-63-75	55120	5	A-9	48,23
90-75-90	55121	5	A-12	75,28

Te boca reducida al centro.
Tê boca reduzida ao centro.

Consulte las condiciones exclusivas que Amado Salvador puede ofrecerle en productos de Jimten



J-65

SIN REFUERZO METALICO
SEM REFORÇO METÁLICO

Medida	Ref.	U/	n.º	€
20-½"	**55023***	100	A-8	**3,64**
25-½"	**55219***	50	A-11	**5,14**
25-¾"	**55024***	100	A-9	**5,14**
32-¾"	**55244***	50	A-9	**7,05**
32-1"	**55025***	50	A-9	**7,05**
40-1 ¼"	**55026**	50	A-4	**9,15**
50-1 ½"	**55007**	15	A-9	**13,27**
63-2"	**55008**	15	A-4	**20,83**
75-2 ½"	**55027**	5	A-9	**36,67**
90-3"	**55028**	5	A-4	**55,95**
110-4"	**55220**	2	A-4	**122,00**
***Unidades de venta reducida. /** *Redução unidades de venda.*				
20-½"	**755023**	25	A-1	**3,83**
25-½"	**755219**	25	A-2	**5,39**
25-¾"	**755024**	25	A-2	**5,40**
32-¾"	**755244**	15	A-2	**7,37**
32-1"	**755025**	15	A-2	**7,37**

CON REFUERZO METALICO
COM REFORÇO METÁLICO

20-½"	**55183***	100	A-8	**4,17**
25- ½"	**55224***	50	A-11	**5,48**
25-¾"	**55184***	100	A-9	**5,63**
32-¾"	**55245***	50	A-9	**7,60**
32-1"	**55185***	50	A-9	**7,60**
40-1 ¼"	**55186**	50	A-4	**10,04**
50-1 ½"	**55187**	15	A-9	**14,21**
63-2"	**55141**	15	A-4	**22,42**
75-2 ½"	**55142**	5	A-9	**38,92**
90-3"	**55143**	5	A-4	**58,48**
110-4"	**55227**	2	A-4	**124,86**
***Unidades de venta reducida. /** *Redução unidades de venda.*				
20-½"	**755183**	50	A-2	**4,30**
25- ½"	**755224**	25	A-2	**5,75**
25-¾"	**755184**	50	A-11	**5,91**
32-¾"	**755245**	15	A-2	**7,97**
32-1"	**755185**	15	A-2	**7,97**

Derivación te rosca hembra.
Derivação tê rosca fêmea.



J-90

SIN REFUERZO METALICO
SEM REFORÇO METÁLICO

Medida	Ref.	U/	n.º	€
25x25x½"	**55264**	50	A-2	**4,09**
32x32x¾"	**55266**	50	A-9	**6,28**

CON REFUERZO METALICO
COM REFORÇO METÁLICO

25x25x½"	**55265**	50	A-2	**4,94**
32x32x¾"	**55267**	50	A-9	**6,76**

Codo 90° rosca lateral.
Curva 90° rosca lateral.



J-75

Medida	Ref.	U/	n.º	€
25-20-20	**55122**	20	A-2	**5,22**
32-25-25	**55123**	20	A-11	**7,41**
40-32-32	**55124**	15	A-11	**11,56**
50-40-40	**55125**	10	A-8	**16,21**
63-50-50	**55126**	10	A-4	**24,48**
75-63-63	**55127**	5	A-9	**48,23**
90-75-75	**55128**	5	A-4	**75,28**

Te dos bocas reducidas.
Tê duas bocas reduzidas.



J-77

Medida	Ref.	U/	n.º	€
40-32	**55129**	15	A-9	**26,03**
50-40	**55130**	10	A-9	**37,58**
63-50	**55131**	10	A-12	**72,35**

Derivación cruz reducida.
Derivação cruz reduzida.

Consulte las condiciones exclusivas que Amado Salvador puede ofrecerle en productos de Jimten



J-76

Medida	Ref.	U/	n.º	€
32	55112	15	A-8	16,65
40	55113	10	A-8	26,03
50	55114	10	A-4	37,58

Derivación cruz.
Derivação cruz.



J-60

Medida	Ref.	U/	n.º	€
20-½"	55194	50	A-2	3,85
25-¾"	55195	50	A-11	5,40
32-1"	55196	25	A-11	7,38

Derivación te rosca macho.
Derivação tê rosca macho.



J-79

Medida	Ref.	U/	n.º	€
25-¾"	55230	10	A-10	5,40
32-1"	55231	10	A-1	8,09

Manguito pasamuros.
Canhão depósito.



J-92

Medida	Ref.	U/	n.º	€
¾"	55688	10	A-10	4,81
1"	55689	10	A-10	5,37

Pasamuros rosca macho.
Canhão depósito rosca macho.



J-78

Medida	Ref.	U/	n.º	€
20	55104*	50	A-1	2,31
25	55105*	50	A-2	2,58
32	55106*	25	A-2	4,04
40	55107	25	A-2	4,98
50	55108	10	A-2	7,34
63	55109	10	A-11	10,56
75	55110	5	A-11	18,82
90	55111	5	A-8	30,81
110	55223	2	A-2	62,36
***Unidades de venta reducida. /** *Redução unidades de venda.*				
20	755104	25	A-10	2,43
25	755105	25	A-1	2,72
32	755106	15	A-1	4,24

Tapón final.
Tampão final.



Medida	Ref.	Uds. x Bolsa	U/	n.º	€
20	55646	10	150	A-10	0,43
25	55647	10	90	A-1	0,63
32	55648	10	50	A-10	0,84
40	55686	10	30	A-10	1,19
50	55649	15	15	A-10	1,60
63	55650	10	10	A-1	2,45

Liner Gama'55. Para su uso con tubería PEHD.
Liner Gama'55.

Consulte las condiciones exclusivas que Amado Salvador puede ofrecerle en productos de Jimten



Fitting Gama'55 para otros tipos de tubería
Fitting Gama'55 para outros tipo de tubagem

UNION DE TUBERIAS DE POLIETILENO CON TUBOS DE COBRE / *UNIÃO DE TUBAGEM DE POLIETILENO COM TUBO DE COBRE*



Fitting	Medida Cobre	Ref.	U/	n.°	€
20	15	**55635**	30	A-1	**2,47**
25	22	**55636**	25	A-1	**2,86**
32	28	**55637**	15	A-1	**3,15**

Adaptador universal para tubo de cobre.
Se adapta al cuerpo de todos los modelos de fitting.
Adaptador universal para tubo de cobre.
Adapta-se ao corpo de todos os modelos de fitting.



Fitting	Medida Cobre	Ref.	U/	n.°	€
16	15	**55209**	100	A-11	**4,72**
20	15	**55210**	100	A-8	**3,99**
25	22	**55211**	100	A-9	**4,01**
32	28	**55212**	50	A-9	**5,62**

Enlace mixto cobre /PE.
União mista cobre PE.

Unión a Cobre / *União de Cobre*



UNION A TUBO DE PLOMO / *UNIÃO PARA TUBO DE CHUMBO*



Fitting	Medida Plomo	Ref.	U/	n.°	€
25	½"	**55651**	40	A-2	**2,16**
32	¾"	**55652**	30	A-2	**2,76**

Adaptador a plomo.
Adaptador para tubo chumbo.

Unión a tubo de Plomo / *União para tubo de chumbo*

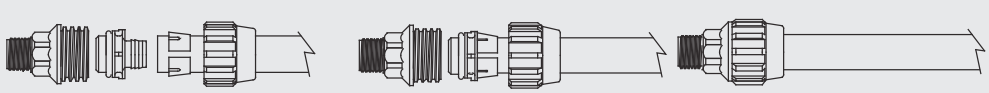

Consulte las condiciones exclusivas que Amado Salvador puede ofrecerle en productos de Jimten



PP

J-66

Medida	Ref.	U/	n.º	€
50	55100	10	A-11	16,04
63	55101	10	A-9	19,95
75	55102	5	A-8	29,77
90	55103	5	A-9	46,14
110	55222	2	A-11	86,50

Enlace Brida para Tubo Polietileno (PE). Según Normas UNE EN 53715, 911, 713 y 712.
Flange para tubo polietileno. Segundo Normas UNE EN 53715, 911, 713 e 712.



PP/PVC

Medida	Ref.	U/	n.º	€
50-1 ½"	58008	10	A-2	11,88
63-2"	58009	10	A-11	14,04
75-2 ½"	58010	5	A-2	21,29
90-3"	58011	4	A-2	26,91

Enlace Brida rosca macho. Según Normas UNE EN 19009.
Flange rosca macho. Segundo Normas UNE EN 19009.



PP/PVC

Medida	Ref.	U/	n.º	€
50-1 ½"	58005	10	A-2	11,88
63-2"	58006	10	A-2	14,04
75-2 ½"	58007	4	A-1	21,29

Enlace brida rosca hembra. Según Normas UNE EN 19009.
Flange rosca fêmea. Segundo Normas UNE EN 19009.



PP/PVC

Medida	Ref.	U/	n.º	€
50	58012	10	A-2	9,30
63	58013	10	A-2	13,18
75	58014	5	A-2	16,75
90	58015	5	A-2	23,47
110	58016	8	A-8	30,35

Enlace Brida hembra encolar para tubo PVC. Según Normas UNE EN 1452.
Flange fêmea colar tubo PVC. Segundo Normas UNE EN 1452.



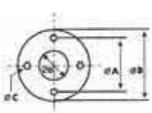

PP

Medida	DN	N° Ag,	Ref.	U/	n.º	€
50	40	4	58001	10	A-1	7,05
63	50	4	58002	10	A-1	8,09
75	65	4	58003	5	A-10	12,16
90	80	8	58004	5	A-1	16,33
110	100	8	58017	8	A-11	19,92

Medida	A	B	C	D	Espesor
50	110	150	16	65	16
63	125	165	18	78	18
75	145	185	18	92	19
90	160	200	18	110	20
110	180	220	18	133	21'5

Brida. Medida según Normas: ISO 2084, UNI 7442, DIN 8063, UNE 19153.
Flange. Medida segundo Normas: ISO 2084, UNI 7442, DIN 8063, UNE 19153.



Medida	Ref.	U/	n.º	€
50	58024*	25	A-10	1,42
63	58025*	25	A-10	1,53
75	58026*	25	A-10	1,66
90	58027*	25	A-10	1,77
110	58028**	25	A-1	3,44
125	58029**	25	A-1	3,76

Junta especial bridas. *PEBD, ** Material EVA.
Vedação especial flange.



Collarines en PP
Colarinhos em PP





Ø Tubo	Rosca	Nº agu.	Ref.	U/	n.º	€
25	½"	2	53133	100	A-8	1,61
32	½"	2	53041	100	A-9	2,05
32	¾"	2	53042	100	A-9	2,05
32	1"	2	53135	100	A-9	2,05
40	½"	2	53001	50	A-8	2,50
40	¾"	2	53002	50	A-8	2,50
40	1"	2	53003	50	A-8	2,50
50	½"	2	53004	50	A-8	3,58
50	¾"	2	53005	50	A-8	3,58
50	1"	2	53006	50	A-8	3,58
63	½"	4	53007	35	A-9	4,40
63	¾"	4	53008	35	A-9	4,40
63	1"	4	53009	35	A-9	4,40
63	1 ¼"	4	53136	35	A-9	4,40
63	1 ½"	4	53137	35	A-9	4,40
75	½"	4	53010	20	A-9	5,73
75	¾"	4	53011	20	A-8	5,73
75	1"	4	53012	20	A-9	5,73
75	1 ¼"	4	53138	20	A-9	5,73
75	1 ½"	4	53139	20	A-9	5,73
75	2"	4	53140	20	A-9	5,73
90	½"	4	53141	15	A-9	8,62
90	¾"	4	53048	15	A-8	8,62
90	1"	4	53049	15	A-9	8,62
90	1 ¼"	4	53050	15	A-9	8,62
90	1 ½"	4	53033	15	A-9	8,62
90	2"	4	53034	15	A-9	8,62
110	½"	4	53142	6	A-11	10,02
110	¾"	4	53051	6	A-11	10,02
110	1"	4	53052	6	A-11	10,02
110	1 ¼"	4	53053	6	A-11	10,02
110	1 ½"	4	53035	6	A-11	10,02
110	2"	4	53036	6	A-11	10,02
125	¾"	4	53143	6	A-11	14,20
125	1"	4	53144	6	A-11	14,20
125	1 ¼"	4	53145	6	A-11	14,20
125	1 ½"	4	53146	6	A-11	14,20
125	2"	4	53147	6	A-11	14,20
140	1"	6	53148	6	A-11	21,25
140	1 ¼"	6	53149	6	A-11	21,25
140	1 ½"	6	53150	6	A-11	21,25
140	2"	6	53151	6	A-11	21,25
160	1"	6	53152	4	A-11	26,23
160	1 ¼"	6	53153	4	A-11	26,23
160	1 ½"	6	53154	4	A-11	26,23
160	2"	6	53155	4	A-11	26,23

Collarines / *Colarinhos.*





Ø Tubo	Rosca	Nº agu.	Ref.	U/	n.º	€
25	½"	2	53156	100	A-8	2,06
32	½"	2	53157	100	A-9	2,57
32	¾"	2	53158	100	A-9	2,57
32	1"	2	53159	100	A-9	2,57
40	½"	2	53160	50	A-8	3,24
40	¾"	2	53161	50	A-8	3,24
40	1"	2	53162	50	A-8	3,24
50	½"	2	53163	50	A-9	4,25
50	¾"	2	53164	50	A-9	4,25
50	1"	2	53165	50	A-9	4,25
63	½"	4	53166	35	A-9	5,15
63	¾"	4	53167	35	A-9	5,15
63	1"	4	53168	35	A-9	5,15
63	1 ¼"	4	53169	35	A-9	5,15
63	1 ½"	4	53170	35	A-9	5,15
75	½"	4	53171	20	A-9	6,79
75	¾"	4	53172	20	A-8	6,79
75	1"	4	53173	20	A-9	6,79
75	1 ¼"	4	53174	20	A-9	6,79
75	1 ½"	4	53175	20	A-9	6,79
75	2"	4	53176	20	A-9	6,79
90	½"	4	53177	15	A-9	10,24
90	¾"	4	53178	15	A-8	10,24
90	1"	4	53179	15	A-9	10,24
90	1 ¼"	4	53180	15	A-9	10,24
90	1 ½"	4	53181	15	A-9	10,24
90	2"	4	53182	15	A-9	10,24
110	½"	4	53183	6	A-11	11,88
110	¾"	4	53184	6	A-11	11,88
110	1"	4	53185	6	A-11	11,88
110	1 ¼"	4	53186	6	A-11	11,88
110	1 ½"	4	53187	6	A-11	11,88
110	2"	4	53188	6	A-11	11,88
125	¾"	4	53189	6	A-11	15,56
125	1"	4	53190	6	A-11	15,56
125	1 ¼"	4	53191	6	A-11	15,56
125	1 ½"	4	53192	6	A-11	15,56
125	2"	4	53193	6	A-11	15,56
140	1"	6	53194	6	A-11	23,36
140	1 ¼"	6	53195	6	A-11	23,36
140	1 ½"	6	53196	6	A-11	23,36
140	2"	6	53197	6	A-11	23,36
160	1"	6	53198	4	A-11	28,83
160	1 ¼"	6	53199	4	A-11	28,83
160	1 ½"	6	53200	4	A-11	28,83
160	2"	6	53201	4	A-11	28,83

Collarines reforzados / *Colarinhos reforçados.*

Consulte las condiciones exclusivas que Amado Salvador puede ofrecerle en productos de Jimten



Ø Tubo	Rosca	Ref.	U/	n.°	€
200	1 ¼"	53112	2	A-11	94,15
200	1 ½"	53113	2	A-11	94,15
200	2"	53114	2	A-11	94,15
200	3"	53115	2	A-11	94,15
200	4"	53116	2	A-11	94,15
225	1 ¼"	53117	2	A-11	111,49
225	1 ½"	53118	2	A-11	111,49
225	2"	53119	2	A-11	111,49
225	3"	53120	2	A-11	111,49
225	4"	53121	2	A-11	111,49
250	1 ¼"	53122	2	A-11	129,42
250	1 ½"	53123	2	A-11	129,42
250	2"	53124	2	A-11	129,42
250	3"	53125	2	A-11	129,42
250	4"	53126	2	A-8	129,42
315	1 ¼"	53127	2	A-8	160,40
315	1 ½"	53128	2	A-8	160,40
315	2"	53129	2	A-8	160,40
315	3"	53130	2	A-8	160,40
315	4"	53131	2	A-8	160,40

Collarines reforzados (6 tornillos).
Colarinhos reforçados (6 parafusos).



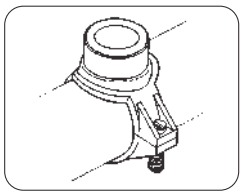

Ø Tubo	Rosca	Ref.	U/	n.°	€
40	½"	57001	25	A-1	2,25
40	¾"	57002	25	A-1	2,25
50	½"	57003	25	A-1	2,70
50	¾"	57004	25	A-1	2,70
63	½"	57005	15	A-1	3,53
63	¾"	57006	15	A-1	3,53
75	½"	57007	15	A-1	4,28
75	¾"	57008	15	A-1	4,28

Collarín integral con 1 tornillo.
Colarinho/anel integral 1 parafuso.



Ø Interior x espesor	Ref.	U/	n.°	€
28,17x3,53	53203	50	4115	0,62
36,10x3,53	53204	50	4115	0,62
17,12x2,62	53205	50	4115	0,62
20,22x3,53	53206	50	4115	0,62
29,74x3,53	53207	50	4115	0,62
53,57x3,53	53208	25	4115	0,95
66,27x3,53	53209	25	4115	0,95
56,74x3,53	53210	25	4115	0,95

*Junta de repuesto para collarines en PP.
**Junta anular para colarinhos em PP.*

*** Junta de repuesto para collarines en PP. /** *Junta de substituição para colarinhos em PP.*

		Diámetro del tubo / *Diâmetro do tubo*										
		25	32	40	50	63	75	90	110	125	140	160
Rosca	½"	53205	53206	53207	53207	53203	53203	53203	53204			
	¾"		53206	53207	53207	53203	53203	53203	53204	53204		
	1"		53206	53207	53207	53203	53203	53203	53204	53204	53210	53210
	1 ¼"					53208	53204	53208	53208	53210	53210	53210
	1 ½"					53208	53210	53208	53208	53210	53209	53209
	2"						53210	53210	53208	53210	53209	53209

Consulte las condiciones exclusivas que Amado Salvador puede ofrecerle en productos de Jimten

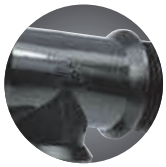

Accesorios roscados PP
Acessórios roscados PP



J-80

Medida	Ref.	U/	n.º	€
½"	51501	500	A-2	0,35
¾"	51504	100	A-10	0,42
1"	51505	100	A-1	0,50
1 ¼"	51506	50	A-1	1,35
1 ½"	51502	50	A-1	1,49
2"	51503	50	A-2	2,68

Tapón macho. / *Tampão macho.*



J-81

Medida	Ref.	U/	n.º	€
½"	50110	50	A-10	0,82
¾"	50104	50	A-1	0,94
1"	50105	50	A-1	1,32
1 ¼"	50106	25	A-1	1,73
1 ½"	50100	25	A-2	2,82
2"	50109	25	A-11	5,36

Codo 90° macho. / *Curva 90° macho.*



J-82

Medida	Ref.	U/	n.º	€
½"	50410	100	A-10	0,82
¾"	50404	100	A-1	0,94
1"	50405	100	A-2	1,32
1 ¼"	50406	50	A-2	1,73
1 ½"	50400	50	A-11	2,82
2"	50409	25	A-2	5,36

Machón. / *União macho.*



J-84

Medida	Ref.	U/	n.º	€
3/4"- ½"	50743	100	A-1	0,94
1"- ¾"	50754	100	A-2	1,32
1 ¼"-1"	50765	50	A-2	1,73
1 ½"- 1 ¼"	50700	50	A-2	2,82
2"- 1 ½"	50701	25	A-2	5,36

Machón reducido. / *União redução.*



J-85

Medida	Ref.	U/	n.º	€
½"	50310	100	A-1	0,90
¾"	50304	100	A-1	1,09
1"	50305	50	A-1	1,56
1 ¼"	50306	50	A-2	1,95
1 ½"	50300	25	A-1	2,82
2"	50309	25	A-2	5,36

Manguito hembra. / *União fêmea.*



J-83

Medida	Ref.	U/	n.º	€
½"	50210	50	A-10	1,16
¾"	50204	50	A-1	1,32
1"	50205	50	A-2	1,73
1 ¼"	50206	25	A-2	2,37
1 ½"	50200	25	A-11	4,05
2"	50209	25	A-8	7,50

Te 90° macho. / *Tê 90° macho.*



J-86

Medida	Ref.	U/	n.º	€
½"-⅜"	50502	100	A-1	0,90
¾"-½"	50543	100	A-1	1,09
1"-¾"	50554	50	A-1	1,56
1 ¼"-1"	50565	25	A-1	1,95
1 ½"-1 ¼"	50500	25	A-2	2,82
2"-1 ½"	50501	25	A-2	5,36

Manguito reducido hembra. / *União redução.*

Consulte las condiciones exclusivas que Amado Salvador puede ofrecerle en productos de Jimten



J-87

Medida	Ref.	U/	n.°	€
½"	51510	100	A-10	0,50
¾"	51514	100	A-10	0,65
1"	51515	50	A-10	0,94
1 ¼"	51516	50	A-1	1,32
1 ½"	51511	50	A-1	1,73
2"	51512	25	A-1	3,21
3"	51535	15	A-2	7,00

Tapón hembra. / *Tampão fêmea.*



J-88

Medida M	Medida H	Ref.	U/	n.°	€
½"	¾"	50601	100	A-1	0,94
½"	1"	50602	100	A-1	1,18
½"	1 ¼"	50603	50	A-1	1,56
½"	1 ½"	50607	50	A-2	2,47
¾"	1"	50654	100	A-1	1,32
¾"	1 ¼"	50664	50	A-1	1,56
¾"	1 ½"	50604	100	A-11	2,47
1"	1 ¼"	50665	100	A-2	1,56
1"	1 ½"	50605	100	A-11	2,47
1 ¼"	1 ½"	50606	50	A-2	2,47

Reducción hembra/macho. / *Redução fêmea/macho.*



J-89

Medida M	Medida H	Ref.	U/	n.°	€
¾"	½"	51543	100	A-10	1,09
1"	½"	51519	100	A-1	1,32
1"	¾"	51554	100	A-1	1,32
1¼"	½"	51521	50	A-1	1,95
1¼"	¾"	51520	50	A-1	1,95
1¼"	1"	51565	50	A-1	1,95
1½"	¾"	51523	50	A-2	2,68
1½"	1"	51522	50	A-2	2,68
1½"	1¼"	51586	50	A-2	2,68
2"	1"	51524	50	A-11	4,30
2"	1¼"	51525	50	A-11	4,30
2"	1½"	51598	50	A-11	4,30
2½"	2"	51526	50	A-9	5,88
3"	2 ½"	51527	50	A-9	8,03

Reducción macho/hembra. / *Redução macho/fêmea.*

M = macho / *macho*. - H = hembra / *fêmea.*

ACCESORIOS ESPECIALES
ESPECIAL ACESSÓRIOS



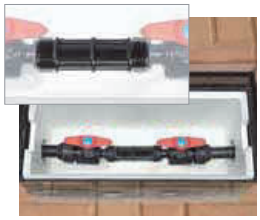

J-94

Medida	Ref.	U/	n.°	€
¾ - 1"	50420	50	A-2	8,37
⅞ - 1"	50421	50	A-2	8,37

Machón para contadores.
União macho para contadores.





J-91

Medida	Ref.	U/	n.°	€
1½"	51269	25	A-2	20,63
2"	51270	25	A-2	25,40

Manguito adaptador para bidón hembra.
União adaptador para tambor fêmea.

(*) válvula en pág. 298. / *Ver válvula na pag. 298.*



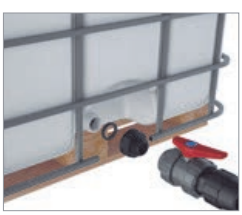

J-98

Medida	Ref.	U/	n.°	€
1"	51272	25	A-2	18,35
1½"	51273	25	A-2	19,65

Manguito adaptador para bidón hembra - macho.
União adaptador para tambor fêmea - macho.

Consulte las condiciones exclusivas que Amado Salvador puede ofrecerle en productos de Jimten



J-93

Medida	Ref.	U/	n.º	€
16 a 63	**55690**	10	A-2	**17,05**

Llave de apriete fitting universal.
Chave de aperte fitting universal.



Medida	Ref.	U/	n.º	€
16-32	**55248**	20	A-10	**30,48**
40-63	**55249**	20	A-2	**42,83**
75-110	**55250**	10	A-8	**85,11**

Llave de apriete fitting Gama'55.
Chave de aperte fitting Gama'55.

Consulte las condiciones exclusivas que Amado Salvador puede ofrecerle en productos de Jimten

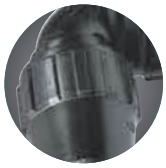

Serie Brico
Série Brico

Diferentes colores en función del diámetro. / *Cores diferentes em função do diâmetro.*



J-61 Enlace mixto rosca macho. / *União mista rosca macho.*



Ref.	Medida	U/	n.°	€	EAN 13
355011	20-½"	100	A-2	**1,76**	8 426621 013090
7355011		50	A-1	**1,84**	
355132	20-¾"	50	A-1	**2,44**	8 426621 013182
7355132		25	A-10	**2,55**	
355133	25-½"	50	A-2	**2,44**	8 426621 013199
7355133		25	A-1	**2,55**	
355012	25-¾"	100	A-11	**2,21**	8 426621 013106
7355012		25	A-1	**2,33**	
355213	25-1"	50	A-2	**2,31**	8 426621 013243
7355213		25	A-1	**2,43**	
355214	32-¾"	50	A-11	**3,56**	8 426621 013250
7355214		20	A-1	**3,75**	
355013	32-1"	100	A-9	**3,56**	8 426621 013113
7355013		25	A-2	**3,75**	
355215	32-1 ¼"	50	A-11	**3,56**	8 426621 013274
355216	40-1"	50	A-8	**4,74**	8 426621 013281
355014	40-1 ¼"	100	A-4	**4,74**	8 426621 013120
355001	50-1 ½"	25	A-8	**6,33**	8 426621 013045
355002	63-2"	25	A-4	**9,60**	8 426621 013052
355015	75-2 ½"	5	A-11	**16,92**	8 426621 047835
355016	90-3"	5	A-9	**27,39**	8 426621 047842
355192	110-4"	2	A-11	**59,67**	8 426621 047972

Todos los productos se suministran con etiqueta adhesiva con código de barras, con un incremento neto de 0,05 euros.
Todos os productos da podem fornecen-se com a etiqueta adesiva com o código de barra, com um aumento neto de 0,05 euros.

Consulte las condiciones exclusivas que Amado Salvador puede ofrecerle en productos de Jimten

J-62 Enlace mixto rosca hembra. / *União mista rosca fêmea*

SIN REFUERZO METALICO / *SEM REFORÇO METÁLICO*



Ref.	Medida	U/	n.º	€	EAN 13
355035	20-½"	100	A-2	**2,17**	8 426621 013137
7355035		50	A-1	**2,28**	
355134	25-½"	50	A-2	**2,74**	8 426621 013205
7355134		25	A-1	**2,86**	
355036	25-¾"	100	A-11	**2,74**	8 426621 013144
7355036		50	A-2	**2,86**	
355246	25-1"	50	A-2	**2,74**	8 426621 013298
7355246		25	A-1	**2,86**	
355037	32-1"	100	A-9	**3,64**	8 426621 013151
7355037		50	A-11	**3,83**	
355038	40-1 ¼"	50	A-8	**5,01**	8 426621 013175
355005	50-1 ½"	25	A-8	**6,90**	8 426621 013069
355006	63-2"	25	A-4	**10,24**	8 426621 013076
355039	75-2 ½"	5	A-11	**18,34**	8 426621 047866
355040	90-3"	5	A-8	**28,95**	8 426621 047873
355193	110-4"	2	A-11	**72,35**	8 426621 047989

CON REFUERZO METALICO / *COM REFORÇO METÁLICO*

355169	20-½"	100	A-2	**2,61**	8 426621 013212
7355169		25	A-10	**2,75**	
355170	25-½"	50	A-2	**3,25**	8 426621 013229
7355170		25	A-1	**3,42**	
355171	25-¾"	100	A-11	**3,25**	8 426621 013236
7355171		25	A-1	**3,42**	
355247	25-1"	50	A-2	**3,25**	8 426621 013304
7355247		25	A-1	**3,42**	
355172	32-1"	100	A-9	**4,21**	8 426621 013748
7355172		20	A-1	**4,44**	
355173	40-1 ¼"	50	A-8	**5,87**	8 426621 013755
355174	50-1 ½"	25	A-8	**8,27**	8 426621 013779
355144	63-2"	25	A-4	**12,13**	8 426621 013687
355145	75-2 ½"	5	A-11	**20,59**	8 426621 047712
355146	90-3"	5	A-8	**31,48**	8 426621 047941
355226	110-4"	2	A-11	**75,24**	8 426621 048009

Todos los productos se suministran con etiqueta adhesiva con código de barras, con un incremento neto de 0,05 euros.
Todos os productos da podem fornecer-se com a etiqueta adesiva com o código de barra, com um aumento neto de 0,05 euros.

Consulte las condiciones exclusivas que Amado Salvador puede ofrecerle en productos de Jimten

J-63 Enlace recto. / *União recta.*



Ref.	Medida	U/	n.º	€	EAN 13
355017	20	100	A-11	2,86	8426621014509
7355017		25	A-2	3,00	
355018	25	100	A-9	3,47	8426621014516
7355018		25	A-2	3,64	
355019	32	50	A-9	4,94	8426621014523
7355019		25	A-11	5,18	
355020	40	50	A-4	7,73	8426621014530
355003	50	25	A-4	11,16	8426621014479
355004	63	20	A-12	16,83	8426621014493
355021	75	5	A-8	28,95	8426621047705
355022	90	5	A-9	48,23	8426621047859
355165	110	2	A-8	74,90	8426621047965

J-67 Enlace recto tipo brida. / *União recta tipo flange.*



Ref.	Medida	U/	n.º	€	EAN 13
355151	110	2	A-9	113,83	8426621047958

J-66 Enlace mixto brida. / *União mista flange.*



Ref.	Medida	U/	n.º	€	EAN 13
355100	50	10	A-11	16,04	8426621047903
355101	63	10	A-9	19,95	8426621047910
355102	75	5	A-8	29,77	8426621047927
355103	90	5	A-9	46,14	8426621047934
355222	110	2	A-11	86,50	8426621047996

Todos los productos se suministran con etiqueta adhesiva con código de barras, con un incremento neto de 0,05 euros.
Todos os productos da podem fornecen-se com a etiqueta adesiva com o código de barra, com um aumento neto de 0,05 euros.

Consulte las condiciones exclusivas que Amado Salvador puede ofrecerle en productos de Jimten

J-68 Enlace reducido. / *União redução.*



Ref.	Medida	U/	n.º	€	EAN 13
355153	20-16	50	A-1	2,87	8 426621 014554
355229	25-16	50	A-2	3,47	8 426621 013915
355041	25-20	50	A-2	3,47	8 426621 013472
355042	32-25	25	A-2	4,94	8 426621 013489
355043	40-32	25	A-11	7,73	8 426621 013496
355044	50-40	15	A-11	10,82	8 426621 013502
355045	63-50	15	A-9	16,27	8 426621 013519
355070	75-63	5	A-11	28,95	8 426621 047880
355071	90-75	5	A-9	48,23	8 426621 047897
355221	110-90	2	A-8	72,61	8 426621 048269

J-69 Enlace acodado 90° rosca macho. / *União curva 90° rosca macho.*



Ref.	Medida	U/	n.º	€	EAN 13
355096 7355096	20-½"	50 25	A-2 A-1	2,88 3,05	8 426621 013595
355217 7355217	25-½"	50 25	A-2 A-1	3,55 3,75	8 426621 013854
355097 7355097	25-¾"	50 25	A-2 A-1	3,55 3,75	8 426621 013601
355098 7355098	32-1"	25 10	A-2 A-1	4,47 4,68	8 426621 013618
355099	40-1 ¼"	25	A-11	5,83	8 426621 013625
355163	50-1 ½"	20	A-9	7,96	8 426621 013724
355164	63-2"	20	A-4	12,12	8 426621 013731
355251	75-2 ½"	10	A-9	24,21	8 426621 048016
355252	90-3"	6	A-9	29,80	8 426621 048023
355253	110-4"	4	A-4	67,16	8 426621 048030

Todos los productos se suministran con etiqueta adhesiva con código de barras, con un incremento neto de 0,05 euros.
Todos os productos da podem fornecer-se com a etiqueta adesiva com o código de barra, com um aumento neto de 0,05 euros.

Consulte las condiciones exclusivas que Amado Salvador puede ofrecerle en productos de Jimten

J-70 Enlace acodado 45° rosca macho. / *União curva 45° rosca macho.*



Ref.	Medida	U/	n.°	€	EAN 13
355090	20-½"	50	A-2	2,88	8 426621 013526
355091	25-¾"	50	A-2	3,55	8 426621 013533
355092	32-1"	25	A-2	4,47	8 426621 013540
355093	40-1 ¼"	25	A-11	5,83	8 426621 013557
355094	50-1 ½"	10	A-2	7,72	8 426621 013571
355095	63-2"	10	A-8	12,12	8 426621 013588
355161	75-2 ½"	6	A-8	17,75	8 426621 013717
355162	90-3"	4	A-8	30,68	8 426621 048221

J-64 Enlace acodado 90°. / *União curva 90°.*



Ref.	Medida	U/	n.°	€	EAN 13
355029	20	50	A-2	2,86	8 426621 013427
7355029		25	A-1	3,00	
355030	25	50	A-11	3,47	8 426621 013434
7355030		15	A-1	3,64	
355031	32	50	A-9	5,10	8 426621 013441
7355031		15	A-2	5,34	
355032	40	25	A-8	7,73	8 426621 013458
355009	50	15	A-9	11,16	8 426621 013359
355010	63	15	A-12	16,80	8 426621 013373
355033	75	5	A-9	29,88	8 426621 048115
355034	90	5	A-4	49,75	8 426621 053973
355190	110	2	A-9	117,46	8 426621 048238

Consulte las condiciones exclusivas que Amado Salvador puede ofrecerle en productos de Jimten

J-71 Enlace acodado 90° rosca hembra. / *União curva 90° rosca*



SIN REFUERZO METALICO / *SEM REFORÇO METÁLICO*

Ref.	Medida	U/	n.°	€	EAN 13
355135	20-½"	50	A-2	**3,72**	8 426621 013632
7355135		25	A-1	**3,90**	
355218	25-½"	50	A-2	**4,35**	8 426621 013878
7355218		25	A-1	**4,54**	
355136	25-¾"	50	A-2	**4,31**	8 426621 013649
7355136		25	A-1	**4,54**	
355137	32-1"	10	A-2	**5,40**	8 426621 013656
7355137		10	A-1	**5,69**	
355242	32-¾"	25	A-2	**5,40**	8 426621 013922
7355242		15	A-1	**5,69**	
355138	40-1 ¼"	25	A-11	**6,74**	8 426621 013670
355159	50-1 ½"	20	A-9	**10,07**	8 426621 013694
355160	63-2"	20	A-4	**12,36**	8 426621 013700
355254	75-2 ½"	10	A-9	**24,21**	8 426621 048047
355255	90-3"	6	A-9	**32,75**	8 426621 048054
355256	110-4"	4	A-4	**76,02**	8 426621 048061

CON REFUERZO METALICO / *COM REFORÇO METÁLICO*

355175	20-½"	50	A-2	**4,13**	8 426621 013786
7355175		25	A-1	**4,36**	
355225	25-½"	50	A-2	**4,68**	8 426621 013908
7355225		25	A-1	**4,94**	
355176	25-¾"	50	A-2	**4,85**	8 426621 013793
7355176		25	A-1	**5,10**	
355243	32-¾"	25	A-2	**5,99**	8 426621 013939
7355243		15	A-1	**6,27**	
355177	32-1"	25	A-2	**5,99**	8 426621 013809
7355177		10	A-1	**6,27**	
355178	40-1 ¼"	25	A-11	**7,60**	8 426621 013816
355188	50-1 ½"	20	A-9	**11,52**	8 426621 013830
355189	63-2"	20	A-4	**14,21**	8 426621 013847
355257	75-2 ½"	10	A-9	**26,08**	8 426621 048078
355258	90-3"	6	A-9	**35,24**	8 426621 048085
355259	110-4"	4	A-4	**79,41**	8 426621 048290

Todos los productos se suministran con etiqueta adhesiva con código de barras, con un incremento neto de 0,05 euros.
Todos os productos da podem fornecer-se com a etiqueta adesiva com o código de barra, com um aumento neto de 0,05 euros.

Consulte las condiciones exclusivas que Amado Salvador puede ofrecerle en productos de Jimten

J-65 Derivación te rosca hembra. / *Derivação tê rosca fêmea.*

SIN REFUERZO METALICO / *SEM REFORÇO METÁLICO*



Ref.	Medida	U/	n.º	€	EAN 13
355023	20-½"	100	A-8	**3,64**	8 426621 013380
7355023		25	A-1	**3,83**	
355219	25-½"	50	A-11	**5,14**	8 426621 013885
7355219		25	A-2	**5,39**	
355024	25-¾"	100	A-9	**5,14**	8 426621 013892
7355024		25	A-2	**5,40**	
355244	32-¾"	50	A-9	**7,05**	8 426621 013946
7355244		15	A-2	**7,37**	
355025	32-1"	50	A-9	**7,05**	8 426621 013403
7355025		15	A-2	**7,37**	
355026	40-1 ¼"	50	A-4	**9,15**	8 426621 013410
355007	50-1 ½"	15	A-9	**13,27**	8 426621 013335
355008	63-2"	15	A-4	**20,83**	8 426621 013342
355027	75-2 ½"	5	A-9	**36,67**	8 426621 048092
355028	90-3"	5	A-4	**55,95**	8 426621 048108
355220	110-4"	2	A-4	**122,00**	8 426621 048252

CON REFUERZO METALICO / *COM REFORÇO METÁLICO*

355183	20-½"	100	A-8	**4,17**	8 426621 013823
7355183		50	A-2	**4,30**	
355224	25- ½"	50	A-11	**5,48**	8 426621 013892
7355224		25	A-2	**5,75**	
355184	25-¾"	100	A-9	**5,63**	8 426621 014363
7355184		50	A-11	**5,91**	
355245	32-¾"	50	A-9	**7,60**	8 426621 014462
7355245		15	A-2	**7,97**	
355185	32-1"	50	A-9	**7,60**	8 426621 014370
7355185		15	A-2	**7,97**	
355186	40-1 ¼"	50	A-4	**10,04**	8 426621 014561
355187	50-1 ½"	15	A-9	**14,21**	8 426621 014394
355141	63-2"	15	A-4	**22,42**	8 426621 014318
355142	75-2 ½"	5	A-9	**38,92**	8 426621 048207
355143	90-3"	5	A-4	**58,48**	8 426621 048214
355227	110-4"	2	A-4	**124,86**	8 426621 048283

Todos los productos se suministran con etiqueta adhesiva con código de barras, con un incremento neto de 0,05 euros.
Todos os productos da podem fornecen-se com a etiqueta adesiva com o código de barra, com um aumento neto de 0,05 euros.

Consulte las condiciones exclusivas que Amado Salvador puede ofrecerle en productos de Jimten

J-90 Codo 90° rosca lateral. / *Curva 90° rosca lateral.*

SIN REFUERZO METALICO / *SEM REFORÇO METÁLICO*



Ref.	Medida	U/	n.°	€	EAN 13
355264	25x25x½"	50	A-2	4,09	8 426621 044971
355266	32x32x¾"	50	A-9	6,28	8 426621 053997

CON REFUERZO METALICO / *COM REFORÇO METÁLICO*

Ref.	Medida	U/	n.°	€	EAN 13
355265	25x25x½"	50	A-2	4,94	8 426621 044995
355267	32x32x¾"	50	A-9	6,76	8 426621 054000

J-72 Codo grifo. / *Curva torneira.*

SIN REFUERZO METALICO / *SEM REFORÇO METÁLICO*



Ref.	Medida	U/	n.°	€	EAN 13
355076	20-½"	50	A-2	4,71	8 426621 014011
7355076		25	A-1	4,96	
355077	25-¾"	50	A-11	5,22	8 426621 014028
7355077		25	A-2	5,49	
355139	32-1"	25	A-11	7,41	8 426621 014295
7355139		10	A-1	7,79	
355140	40-1 ¼"	25	A-8	11,56	8 426621 014301

CON REFUERZO METALICO / *COM REFORÇO METÁLICO*

Ref.	Medida	U/	n.°	€	EAN 13
355179	20-½"	50	A-2	5,14	8 426621 014325
7355179		25	A-1	5,39	
355180	25-¾"	50	A-11	5,72	8 426621 014332
7355180		25	A-2	6,01	
355181	32-1"	25	A-11	7,93	8 426621 014349
7355181		10	A-1	8,32	
355182	40-1 ¼"	25	A-8	11,74	8 426621 014356

Todos los productos se suministran con etiqueta adhesiva con código de barras, con un incremento neto de 0,05 euros.
Todos os productos da podem fornecer-se com a etiqueta adesiva com o código de barra, com um aumento neto de 0,05 euros.

Consulte las condiciones exclusivas que Amado Salvador puede ofrecerle en productos de Jimten

J-73 Te bocas iguales. / *Tê bocas iguais.*



Ref.	Medida	U/	n.°	€	EAN 13
355072	20	100	A-9	**4,35**	8 426621 013977
7355072		50	A-11	**4,59**	
355073	25	100	A-4	**5,22**	8 426621 013984
7355073		50	A-8	**5,49**	
355074	32	25	A-8	**7,41**	8 426621 013991
7355074		15	A-11	**7,79**	
355075	40	25	A-4	**11,56**	8 426621 014004
355086	50	10	A-9	**16,86**	8 426621 014035
355087	63	10	A-4	**25,36**	8 426621 014042
355088	75	5	A-4	**49,75**	8 426621 048122
355089	90	5	A-5	**75,28**	8 426621 048139
355191	110	2	A-4	**134,69**	8 426621 048245

J-74 Te boca reducida al centro. / *Tê boca reduzida ao centro.*



Ref.	Medida	U/	n.°	€	EAN 13
355115	25-20-25	50	A-8	**5,22**	8 426621 014141
355116	32-25-32	25	A-8	**7,41**	8 426621 014158
355117	40-32-40	25	A-9	**11,56**	8 426621 014172
355118	50-40-50	10	A-9	**16,73**	8 426621 014189
355119	63-50-63	10	A-4	**25,26**	8 426621 014196
355120	75-63-75	5	A-9	**48,23**	8 426621 048160
355121	90-75-90	5	A-12	**75,28**	8 426621 048177

Todos los productos se suministran con etiqueta adhesiva con código de barras, con un incremento neto de 0,05 euros.
Todos os productos da podem fornecen-se com a etiqueta adesiva com o código de barra, com um aumento neto de 0,05 euros.

Consulte las condiciones exclusivas que Amado Salvador puede ofrecerle en productos de Jimten

J-75 Te dos bocas reducidas. / *Tê duas bocas reduzidas.*



Ref.	Medida	U/	n.°	€	EAN 13
355122	25-20-20	20	A-2	5,22	8 426621 014202
355123	32-25-25	20	A-11	7,41	8 426621 014219
355124	40-32-32	15	A-11	11,56	8 426621 014226
355125	50-40-40	10	A-8	16,21	8 426621 014233
355126	63-50-50	10	A-4	24,48	8 426621 014240
355127	75-63-63	5	A-9	48,23	8 426621 048184
355128	90-75-75	5	A-4	75,28	8 426621 048191

J-60 Derivación te rosca macho. / *Derivação tê rosca macho.*



Ref.	Medida	U/	n.°	€	EAN 13
355194	20-½"	50	A-2	3,85	8 426621 014400
355195	25-¾"	50	A-11	5,40	8 426621 014417
355196	32-1"	25	A-11	7,38	8 426621 014424

J-76 Derivación cruz. / *Derivação cruz.*



Ref.	Medida	U/	n.°	€	EAN 13
355112	32	15	A-8	16,65	8 426621 014110
355113	40	10	A-8	26,03	8 426621 014127
355114	50	10	A-4	37,58	8 426621 014134

J-77 Derivación cruz reducida. / *Derivação cruz reduzida.*



Ref.	Medida	U/	n.°	€	EAN 13
355129	40-32	15	A-9	26,03	8 426621 014257
355130	50-40	10	A-9	37,58	8 426621 014271
355131	63-50	10	A-12	72,35	8 426621 014288

Todos los productos se suministran con etiqueta adhesiva con código de barras, con un incremento neto de 0,05 euros.
Todos os productos da podem fornecer-se com a etiqueta adesiva com o código de barra, com um aumento neto de 0,05 euros.

Consulte las condiciones exclusivas que Amado Salvador puede ofrecerle en productos de Jimten

J-79 Manguito pasamuros. / *Canhão depósito.*



Ref.	Medida	U/	n.°	€	EAN 13
355230	25-¾"	10	A-10	5,40	8 426621 014578
355231	32-1"	10	A-1	8,09	8 426621 014592

J-92 Pasamuros rosca macho. / *Canhão depósito rosca macho.*



Ref.	Medida	U/	n.°	€	EAN 13
355688	¾"	10	A-10	4,81	8 426621 070260
355689	1"	10	A-10	5,37	8 426621 070277

J-78 Tapón final. / *Tampão final.*



Ref.	Medida	U/	n.°	€	EAN 13
355104	20	50	A-1	2,31	8 426621 014059
7355104		25	A-10	2,43	
355105	25	50	A-2	2,58	8 426621 014073
7355105		25	A-1	2,72	
355106	32	50	A-2	4,24	8 426621 014080
7355106		15	A-1	4,98	
355107	40	25	A-2	4,88	8 426621 014097
355108	50	10	A-2	7,34	8 426621 014547
355109	63	10	A-11	10,56	8 426621 014103
355110	75	5	A-11	18,52	8 426621 048146
355111	90	5	A-8	30,81	8 426621 048153
355223	110	2	A-2	62,36	8 426621 048276

Collarines en PP (2 tornillos). / *Colarinhos em PP (2 parafusos).*



Ref.	Medida	DN.	U/	n.°	€	EAN 13
353133	25	½"	100	A-9	1,61	8 426621 037836
353042	32	¾"	100	A-9	2,05	8 426621 037829
353135	32	1"	100	A-9	2,05	8 426621 037843

Todos los productos se suministran con etiqueta adhesiva con código de barras, con un incremento neto de 0,05 euros.
Todos os productos da podem fornecen-se com a etiqueta adesiva com o código de barra, com um aumento neto de 0,05 euros.

Consulte las condiciones exclusivas que Amado Salvador puede ofrecerle en productos de Jimten

UNION DE TUBERIAS DE POLIETILENO CON TUBOS DE COBRE / *UNIÃO DE TUBAGEM DE POLIETILENO COM TUBO DE COBRE*

Adaptador universal para tubo de cobre. Se adapta al cuerpo de todos los modelos de fitting.
Adaptador universal para tubo de cobre. Adapta-se ao corpo de todos os modelos de fitting.



Ref.	Medida Fitting	Medida Cobre	U/	n.º	€	EAN 13
355635	20	15	30	A-1	**2,47**	8 426621 048306
355636	25	22	25	A-1	**2,86**	8 426621 048313
355637	32	28	15	A-1	**3,15**	8 426621 048320

Enlace mixto cobre PE. / *União mista cobre PE.*



Ref.	Medida Fitting	Medida Cobre	U/	n.º	€	EAN 13
355210	20	15	100	A-8	**3,99**	8 426621 014431
355211	25	20	100	A-9	**4,01**	8 426621 014448
355212	32	25	50	A-9	**5,62**	8 426621 014455

UNION A TUBO DE PLOMO / *UNIÃO PARA TUBO DE CHUMBO*

Adaptador a plomo. / *Adaptador para tubo chumbo.*



Ref.	Medida Fitting	Medida Plomo	U/	n.º	€	EAN 13
355651	25	½"	40	A-1	**2,16**	8 426621 048337
355652	32	¾"	30	A-2	**2,76**	8 426621 048344

Todos los productos se suministran con etiqueta adhesiva con código de barras, con un incremento neto de 0,05 euros.
Todos os productos da podem fornecer-se com a etiqueta adesiva com o código de barra, com um aumento neto de 0,05 euros.

Consulte las condiciones exclusivas que Amado Salvador puede ofrecerle en productos de Jimten

Riego | Rega

Filtmaster | Filtmaster

Pilotos y electroválvulas | Pilotos e electroválvulas

Emisores y accesorios | Emissores e acessórios

Riego

RIEGO

jimten

aliaxis

Consulte las condiciones exclusivas que Amado Salvador puede ofrecerle en productos de Jimten

VENTOSAS / *VENTOSAS*



X-294

+i Pág. 347

Medida	Ref.	U/	n.º	€
¾" BSP	93067	10	A-10	14,67
1" BSP	93068	10	A-10	14,67
1 ½" BSP	93082	4	A-2	32,17
2" BSP	93083	4	A-2	32,17
1 ½" BSP	193082*	4	A-2	33,79
2" BSP	193083*	4	A-2	33,79

Ventosa doble efecto. / *Ventosa efeito duplo.*
* Con filtro de toma. / *Com filtro de ligação.*



X-295

+i Pág. 347

Medida	Ref.	U/	n.º	€
¾" BSP	93071	10	A-10	28,80
1" BSP	93072	10	A-10	28,80
1 ½" BSP	93086	1	A-1	91,67
2" BSP	93087	1	A-1	91,67
1 ½" BSP	193086*	1	A-1	119,12
2" BSP	193087*	1	A-1	119,12

Ventosa triple efecto. / *Ventosa efeito triplo.*
* Con cuna filtro. / *Com cuna filtro.*

Medida	Ref.	U/	n.º	€
1 ½"-2"	93116	10	A-10	4,58

Cuna filtro ventosa. / *Cuna filtro ventosa.*

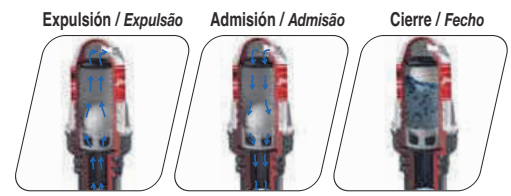

X-380 - Ventosa de Vacío/ Cierre a baja presión.
X-380 - Ventosa de Vazio / Fecho a baixa pressão.

Expulsión: En el momento de llenado de la red, la ventosa permanece abierta expulsando todo el aire sobrante de la instalación, hasta que la red está llena de agua y la ventosa cierra de manera estanca.

Expulsão: *No momento do enchimento da rede, a ventosa permanece aberta expulsando todo o ar sobrante da instalação, até que a rede esteja cheia de água e a ventosa fecha de maneira estanque.*

Admisión: Bajo presiones negativas (vacío), la ventosa abre introduciendo aire en la red, evitando de esta forma deterioros en tuberías y accesorios.

Admisão: *Sob pressão negativa (vazío), a ventosa abre permitindo a entrada de ar na rede, evitando desta forma a deterioração nas tubagens e acessórios.*

Cierre: En el momento en que el agua toma contacto con el flotador, lo empuja hasta su cierre estanco con la junta torica.

Fecho: *No momento que a água toma contato com a bóia, esta é empurrada até ao fecho estanque com a vedação.*



PATROL X-380

Medida	Ref.	U/	n.º	€
¾" BSP	93108	10	A-10	14,00
1" BSP	93109	10	A-10	14,00

Ventosa doble efecto, cierre a baja presión.
Ventosa efeito duplo, fecho a baixa pressão

Ref. 93116



Cuna filtro para aguas con sólidos en suspensión, intercambiable con la cuna amortiguador. (Ver 93115 pag. 427)
Cuna filtro para águas com sólidos em suspensão, intercambiável com o cuna amortecedor. (Ver 93115 pag.427)
Para garantizar el correcto funcionamiento de la ventosa se recomienda realizar limpiezas periódicas del filtro.
Para assegurar um funcionamento correcto da ventosa é recomendada a limpeza periódica do filtro..

Consulte las condiciones exclusivas que Amado Salvador puede ofrecerle en productos de Jimten

Ventosas / *Ventosas* X-294 - X-295

Características:
- Ventosas X-294 (Doble efecto), X-295 (Triple efecto).
- Diseño compacto.
- Conexiones 3/4" -1" en rosca NPT y BSP.
- Presión nominal PN 16 bar.
- Un sólo cierre hidráulico para todas las funciones.
- Cuerpo y base fabricados en Poliamida.
- Juntas de Cierre en EPDM.
- Flotador en Poliestireno Expandido.
- **Cumplen UNE-E-1074-4**

Características:
- *Ventosas X-294 (Efeito duplo), X-295 (Efeito triplo).*
- *Desenho compacto.*
- *Ligações 3/4" -1" ou 1 1/2"-2" com rosca NPT e BSP.*
- *Pressão nominal PN 16 bar.*
- *Um único batoque hidráulico para todas as funções.*
- *Corpo e base compósitos em poliamida.*
- *Vedações de fecho em EPDM.*
- *Bóia en Poliestireno Expandido.*
- *Cumpren UNE-E-1074-4*

Funciones / *Funções:*

Ventosa Doble efecto / *Ventosa Efeito Duplo* — Ventosa Triple efecto / *Ventosa Efeito Triplo*

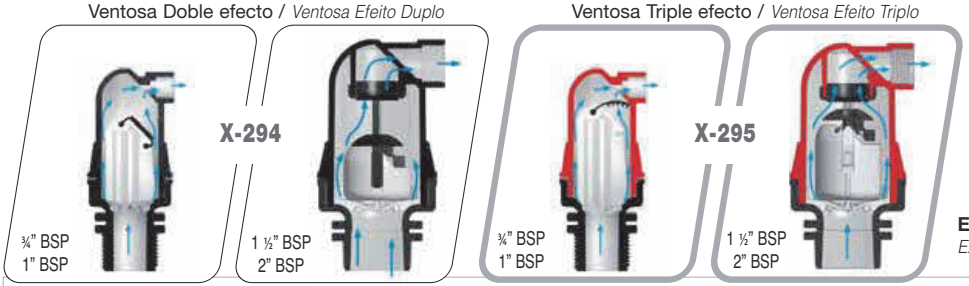

Expulsión
Expulsão

Expulsión: En el momento de llenado de la red la ventosa permanece abierta expulsando todo el aire sobrante de la instalación, hasta que la red está llena de agua y la ventosa cierra de manera estanca.

Expulsão: *No momento do enchimento da rede, la ventosa é mantida aberta expulsando todo o ar em excesso da instalação, até a rede está cheia da água e la ventosa fecha de forma estanque.*

Ventosa Doble efecto / *Ventosa Efeito Duplo* — Ventosa Triple efecto / *Ventosa Efeito triplo*

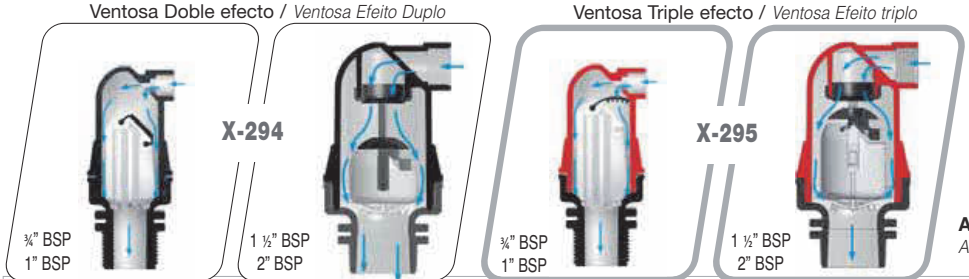

Admisión
Admissão

Admisión: Bajo presiones negativas (vacío) la ventosa abre introduciendo aire en la red, evitando de esta forma deterioros en tuberías y accesorios.

Admissão: *Sob pressões negativas (vazio) a ventosa abre introduzindo ar na rede, evitando de esta forma danos em tubagem e acessórios.*



X-294
Ventosa Doble efecto
Ventosa Efeito Duplo



X-295
Ventosa Triple efect
Ventosa Efeito Triplo

Ventosa Triple efecto / *Ventosa Efeito Triplo*

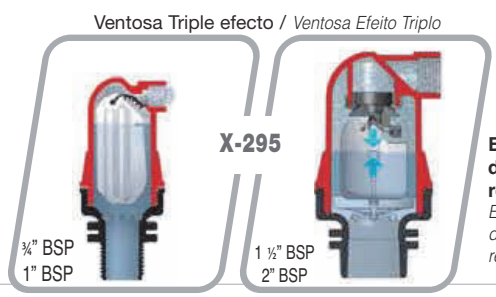

Expulsión del aire residual
Expulsão do ar residual

Expulsión del aire residual: (Sólo modelo X-295). ≠La ventosa mantiene constantemente una función de purgado del aire residual generado en la instalación, expulsándolo aún cuando está bajo presión.

Expulssão do ar residual: *(Só modelo X-295). La ventosa manté constantemente uma função de purga do ar residual gerado na instalação, expulsándolo ainda quando está sob pressão.*

Consulte las condiciones exclusivas que Amado Salvador puede ofrecerle en productos de Jimten

Gama de filtros FILTMASTER para filtrado de bajos caudales (hasta 15 m³/h), de fácil manejo y mantenimiento.

Gama de filtros FILTMASTER para filtrado de baixos volumes (até 15 m³/h), de fácil manejo e manutenção.

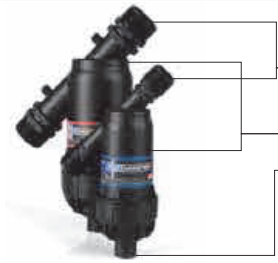

Conexiones: Roscas ¾",1", 1-¼", 1-½" en conexiones NPT y BSP
Conexões Rosca ¾",1". 1-¼", 1-½" NPT e BSP

Cuerpo: Cuerpo inyectado en polipropileno negro reforzado: **PN 10**
Corpo: Corpo inyectado em polipropileno preto reforçado: ***PN 10***

Salida de purga en ½" y ¾" / *Saída de purga em ½" e ¾"*

FILTMASTER





Medios filtrantes / *Meios filtrantes*

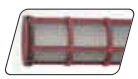





MALLA / *MALHA*:

- Malla en Ac.inox AISI 304 o Polipropileno, ambas con armazon en PP de alta resistencia. *Malha em aço inoxidável AISI 304 ou Polipropileno, ambas com estrutura em PP de alta resistência.*
- Base deflectora a la entrada para localizar impurezas en el centro del cartucho. *Base deflectora à entrada para localizar impurezas no centro do cartucho.*
- Disponible en 100 y 130 micras. *Disponível em 100 e 130 micras.*

ANILLA / *ANELHAS*:

- Anillas de polipropileno, diseñadas para mantener un paso constante, garantizando un MICRAJE REAL. *Anelhas de polipropileno, desenhadas para manter um passo constante, garantindo um MICRAJE REAL.*
- Disponible en 100 y 130 micras. *Disponível em 100 e 130 micras.*
- Armazón en polipropileno, ajuste por presión. *Armazón em polipropileno.ajuste por pressão.*
- Tapón extensible para limpieza manual. *Tampa extensible para limpeza manual.*







FILTMASTER PARA FILTRADO DE BAJOS CAUDALES / *FILTMASTER PARA FILTRADO DE BAIXOS VOLUMES*



X-345

azul
100 micras



X-346

rojo
130 micras

		Medida	Conexiones	U/	n.º	€
91052	**91060**	¾"	BSP	10	A-11	**19,48**
91053	**91061**	1"	BSP	10	A-11	**19,48**
91054	**91062**	1 ¼"	BSP	5	A-9	**43,15**
91055	**91063**	1 ½"	BSP	5	A-9	**43,15**

Filtro de malla acero inoxidable. / *Filtro de malha aço inoxidável.*

azul 100 micras	rojo 130 micras	Medida	Conexiones	U/	n.º	€
191052	**191060**	¾"	BSP	10	A-11	**15,59**
191053	**191061**	1"	BSP	10	A-11	**15,59**
191054	**191062**	1 ¼"	BSP	5	A-9	**30,21**
191055	**191063**	1 ½"	BSP	5	A-9	**30,21**

Filtro de malla PP. / *Filtro de malha PP.*

X-347

azul
100 micras

X-348

rojo
130 micras

		Medida	Conexiones	U/	n.º	€
91068	**91076**	¾"	BSP	10	A-11	**24,62**
91069	**91077**	1"	BSP	10	A-11	**24,62**
91070	**91078**	1 ¼"	BSP	5	A-9	**56,11**
91071	**91079**	1 ½"	BSP	5	A-9	**56,11**

Filtro de anillas. / *Filtro de anilhas.*

Consulte las condiciones exclusivas que Amado Salvador puede ofrecerle en productos de Jimten

FILTROS ANTIALGAS / *FILTRO ANTI-ALGAS*



X-347

rojo 130 micras	Medida	Conexiones	U/	n.º	€
91096	¾"	BSP	10	A-11	**29,73**
91097	1"	BSP	10	A-11	**29,73**

Filtro de anillas antialgas. / *Filtro de anilhas anti-algas.*

Anillas fabricadas con el compuesto ET 5200 AM Natural,que reduce y dificulta la proliferación de materia orgánica en la red.

Anilhas fabricadas com composto ET 5200 natural, que reduz e dificulta a proliferação da matéria orgânica na rede.

Filtros de efecto Hidrociclónico / *Filtros de efeito Hidrociclone*



- Los filtros hidrociclónicos Filtmaster, realizan una decantación de las partículas sólidas en suspensión en el fluido.
- *Os filtros hidrociclónicos filtmaster realizam uma decantação das partículas sólidas em suspensão no fluido.*
- La colocación de una corona deflectora en la base del cartucho origina un movimiento helicoidal del fluido arrastrando los solidos hasta la salida de purga.
- *A instalação duma coroa deflectora na base do cartucho origina um movimento helicoidal do fluido, arrastando os sólidos até a saída de purga.*
- El diseño de la corona deflectora está optimizado en cuanto al número de alabes y su grado de inclinación, originando una pérdida de carga mínima y un comportamiento hidráulico óptimo
- *O desenho da coroa deflectora está optimizado quanto ao número de pás e o seu grau de inclinação, originando uma perda de carregamento mínima e um comportamento hidráulico óptimo.*
- Los filtros hidrociclónicos Filtmaster / *Os filtros hidrociclónicos filtmaster:*
  1.- Aumentan la seguridad en el grado de filtrado.
  Acrescentam a segurança no grau de filtragem.
  2.- Aumentan la vida útil de las anillas.
  Alargam a vida útil das anilhas.
  3.- Permiten habilitar un sistema semi-automático de filtrado.
  Permitem habilitar um sistema semi-automático de filtragem.
- Salida de purga rosca hembra 1".
- *Saída de purga rosca fêmea 1".*

Cuerpo inyectado en polipropileno negro reforzado: **PN 10** / *Corpo inyectado em polipropileno preto reforçado:* ***PN 10***

FILTROS DE EFECTO HIDROCICLÓNICO / *FILTROS DE EFEITO HIDROCICLONE*





X-258 X-259 X-260 X-261 X-262

violeta 20 micras	verde 50 micras	azul 100 micras	rojo 130 micras	amarillo 200 micras		Conexiones	U/	n.º	€
97454	**97475**	**97461**	**97468**	**97447**	S	**BBB**	1	4256	**191,14**
97455	**97476**	**97462**	**97469**	**97448**		VVB	1	4256	**191,14**
97456	**97477**	**97463**	**97470**	**97449**		VBV	1	4256	**191,14**

Filtro de anillas 2" standard hidrociclónico. / *Filtro de anilhas 2" standard hidrociclone.*

X-302 X-250 X-248 X-249 X-251

violeta 20 micras	verde 50 micras	azul 100 micras	rojo 130 micras	amarillo 200 micras		Conexiones	U/	n.º	€
97383	**97369**	**97355**	**97362**	**97376**	M	**BBB**	1	4140	**265,23**
97384	**97370**	**97356**	**97363**	**97377**		VVB	1	4140	**265,23**
97385	**97371**	**97357**	**97364**	**97378**		VBV	1	4140	**265,23**

Filtro de anillas 2" hidrociclónico. / *Filtro de anilhas 2" hidrociclone.*

X-303 X-256 X-254 X-255 X-257



violeta 20 micras	verde 50 micras	azul 100 micras	rojo 130 micras	amarillo 200 micras	Conexiones	U/	n.º	€
97425	97411	97397	97404	97418	BBB	1	4139	306,73
97426	97412	97398	97405	97419	VVB	1	4139	306,73
97427	97413	97399	97406	97420	VBV	1	4139	306,73

Filtro de anillas 2" largo hidrociclónico. / *Filtro de anilhas 2" longo hidrociclone.*

X-304 X-268 X-266 X-267 X-269



violeta 20 micras	verde 50 micras	azul 100 micras	rojo 130 micras	amarillo 200 micras	Conexiones	U/	n.º	€
97509	97495	97481	97488	97502	BBB	1	4139	331,98
97510	97496	97482	97489	97503	VVB	1	4139	331,98
97511	97497	97483	97490	97504	VBV	1	4139	331,98

Filtro de anillas 3" hidrociclónico. / *Filtro de anilhas 3" hidrociclone.*



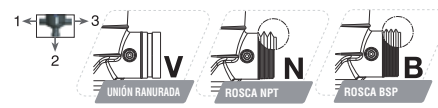

X-391 X-392 X-393 X-394 X-395



violeta 20 micras	verde 50 micras	azul 100 micras	rojo 130 micras	amarillo 200 micras	Conexiones	U/	n.º	€
97900	97901	97902	97903	97904	BB	1	4969	500,35
97905	97906	97907	97908	97909	VV	1	4969	500,35

Filtro de anillas 3" hidrociclónico doble cuerpo compacto. / *Filtro de anilhas 3" hidrociclone duplo corpo compacto.*

X-396 X-397 X-398 X-399 X-400



violeta 20 micras	verde 50 micras	azul 100 micras	rojo 130 micras	amarillo 200 micras	Conexiones	U/	n.º	€
97910	97911	97912	97913	97914	BB	1	4969	543,95
97915	97916	97917	97918	97919	VV	1	4969	543,95

Filtro de anillas 4" hidrociclónico doble cuerpo compacto. / *Filtro de anilhas 4" hidrociclone duplo corpo compacto 4".*

FILTROS DE MALLA / *FILTROS DE MALHA*



X-206 X-207 X-208



violeta 20 micras	verde 50 micras	azul 100 micras	rojo 130 micras	amarillo 200 micras	Conexiones	U/	n.º	€
-	-	97043	97050	97057	BBB	1	4256	179,63
-	-	97044	97051	97058	VVB	1	4256	179,63
-	-	97045	97052	97059	VBV	1	4256	179,63

Filtro de malla 2" standard. / *Filtro de malha 2" standard.*

X-218 X-219 X-220



violeta 20 micras	verde 50 micras	azul 100 micras	rojo 130 micras	amarillo 200 micras	Conexiones	U/	n.º	€
-	-	97127	97134	97141	BBB	1	4140	238,17
-	-	97128	97135	97142	VVB	1	4140	238,17
-	-	97129	97136	97143	VBV	1	4140	238,17

Filtro de malla 2". / *Filtro de malha 2".*

Consulte las condiciones exclusivas que Amado Salvador puede ofrecerle en productos de Jimten

violeta 20 micras	verde 50 micras	azul 100 micras	rojo 130 micras	amarillo 200 micras		Conexiones	U/	n.º	€
		X-242	**X-243**	**X-244**					
-	-	**97295**	**97302**	**97309**	M	**BBB**	1	4140	**280,88**
-	-	**97296**	**97303**	**97310**		VVB	1	4140	**280,88**
-	-	**97297**	**97304**	**97311**		VBV	1	4140	**280,88**

Filtro de malla 3". / *Filtro de malha 3".*

Filtros con abrazadera PAFV* / *Filtros com braçadeira PAFV **



- Por su apriete regulable, permite la apertura y cierre sin ningún útil ni herramienta adicional..
  Pela sua fixação ajustável, permite abertura e fechamento sem qualquer útil ou ferramenta adicional..
- Por su diseño reforzado, garantiza presiones nominales PN10. Material estabilizado contra rayos UV. Apta para ambientes C4 de corrosión atmosférica.
  O design robusto, garante pressão nominal PN10. Material estabilizado contra as radiações ultravioleta Adequado para ambentes C4 corrosão atmosférica.
- Incluye anillo de seguridad antivandálico.
  Inclui anel segurança antivandálico.
- Su diseño modular permite utilizar la abrazadera plástica en cualquier filtro de la gama Filtmaster.
  Seu design modular permite o uso em qualquer filtro da gama Filtmaster.

* **PAFV:** Poliamida reforzada con fibla de vidrio / *Poliamida reforçada com fibra de vidro.*

FILTROS MANUALES HIDROCICLÓNICOS CON ABRAZADERA PAFV
FILTROS DE EFEITO HIDROCICLONE COM BRAÇADEIRA PAFV





violeta 20 micras	verde 50 micras	azul 100 micras	rojo 130 micras	amarillo 200 micras		Conexiones	U/	n.º	€
		X-421	**X-422**	**X-423**	**X-424**	**X-425**			
97990	**97991**	**97992**	**97993**	**97994**	S	BBB	1	4256	**157,74**

Filtro de anillas 2" standard hidrociclónico. / *Filtro de anilhas 2" standard hidrociclone.*

violeta 20 micras	verde 50 micras	azul 100 micras	rojo 130 micras	amarillo 200 micras		Conexiones	U/	n.º	€
		X-431	**X-432**	**X-433**	**X-434**	**X-435**			
97190	**97191**	**97192**	**97193**	**97194**	M	BBB	1	4140	**210,66**

Filtro de anillas 2" hidrociclónico. / *Filtro de anilhas 2" hidrociclone.*

violeta 20 micras	verde 50 micras	azul 100 micras	rojo 130 micras	amarillo 200 micras		Conexiones	U/	n.º	€
		X-436	**X-437**	**X-438**	**X-439**	**X-440**			
97195	**97196**	**97197**	**97198**	**97199**	L	BBB	1	4139	**253,13**

Filtro de anillas 2" largo hidrociclónico. / *Filtro de anilhas 2" longo hidrociclone.*

violeta 20 micras	verde 50 micras	azul 100 micras	rojo 130 micras	amarillo 200 micras		Conexiones	U/	n.º	€
		X-426	**X-427**	**X-428**	**X-429**	**X-430**			
97995	**97996**	**97997**	**97998**	**97999**	L	BBB	1	4139	**268,71**

Filtro de anillas 3" hidrociclónico. / *Filtro de anilhas 3" hidrociclone.*

Consulte las condiciones exclusivas que Amado Salvador puede ofrecerle en productos de Jimten

Cómo solicitar una estación de filtrado FILTMASTER.

En función de las características de su instalación será necesario, dimensionar la batería correctamente en cuanto a caudal, presión de trabajo, calidad de agua y voltaje del programador.

A continuación le ofrecemos una guía rápida para seleccionar su referencia en función de las diferentes opciones que presentan las baterías de filtrado.

Pónganse en contacto con nuestro Dpto, técnico de filtración para cualquier asesoramiento necesario sobre el dimensionado y selección de un equipo de filtrado.

Como solicitar uma estação de filtrado FILTMASTER.

Em função das características da sua instalação será necessário dimensionar a bateria corretamente, quanto ao caudal, pressão de trabalho, qualidade da água e voltagem do programador.

Em continuação oferecemos –lhe um guia rápido para escolher a sua referência em função das diferentes opções que apresentam as baterias de filtragem.

Se necessário , contate o nosso Dpto. Técnico de filtragem para qualquer conselho necessário sobre o dimensionamento e seleção de um equipamento de filtragem.

Programador *Programador*	Colector drenaje *Colector drenagem*	Solenoide 9V	Solenoide 24	Batería
P00 = sin Prog. / *Sim Prog.*	3 = Si / *Sim*; 0 = No / *Não*	2 = Si / *Sim*; 0 = No / *Não*	1 = Si / *Sim*; 0 = No / *Não*	
P00	3	0	1	98888
P24	3	0	1	98888
P09	3	2	0	98888
P60	3	0	1	98888





BATERIA DE FILTROS CON RETROLAVADO MANUAL / *BATERIAS DE FILTRAÇÃO COM RETROLAVAGEM MANUAL*





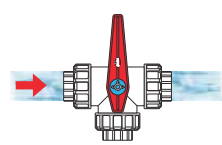

LIMPIEZA / *LIMPEZA*

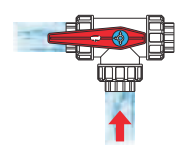

FILTRADO / *FILTRAGEM*

violeta 20 micras	verde 50 micras	azul 100 micras	rojo 130 micras	amarillo 200 micras	Conexiones	U/	n.°	€
298965	**298970**	**298975**	**298980**	**298985**	2	-	-	**2.533,90**
298966	**298971**	**298976**	**298981**	**298986**	3	-	-	**3.071,43**
298967	**298972**	**298977**	**298982**	**298987**	4	-	-	**3.652,99**
298968	**298973**	**298978**	**298983**	**298988**	5	-	-	**5.113,62**
298969	**298974**	**298979**	**298984**	**298989**	6	-	-	**5.646,99**

Batería de filtros 2", retrolavado manual (Colector en PEHD). / *Baterias de filtros 2", retrolavagem manual.*

Consulte disponibilidad en otros micrajes. / *Consulte disponibilidade em outros mícrons.*

Consulte las condiciones exclusivas que Amado Salvador puede ofrecerle en productos de Jimten

SISTEMA INTEGRAL DE FILTROS AUTOMÁTICOS / *SISTEMA INTEGRAL DE FILTRAGEM AUTOMÁTICOS*



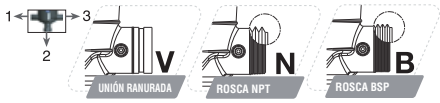

X-273

celeste 25 micras	verde 50 micras	azul 100 micras	rojo 130 micras	amarillo 200 micras		Conexiones	U/	n.°	€
			98508		M	**BBB**	1	4139	**1.152,92**
			98509			VVB	1	4139	**1.152,92**
			98510			VBV	1	4139	**1.152,92**

Filtro de anillas 2" automático. / *Filtro de anilhas 2" automático.*

X-279

celeste 25 micras	verde 50 micras	azul 100 micras	rojo 130 micras	amarillo 200 micras		Conexiones	U/	n.°	€
			98550		L	**BBB**	1	4139	**1.299,06**
			98551			VVB	1	4139	**1.299,06**
			98552			VBV	1	4139	**1.299,06**

Filtro de anillas 3" automático. / *Filtro de anilhas 3" automático.*

Para otros micrajes, ver página 429-430.
Para outro micragem, consulte a página 429-430.

FILTROS AUTOMATICOS - DOBLE CUERPO / *FILTRAÇÃO AUTOMATICOS - DUPLO CORPO*



X-322

celeste 25 micras	verde 50 micras	azul 100 micras	rojo 130 micras	amarillo 200 micras		Conexiones	U/	n.°	€
			98822		L	VV	1	4163	**1.757,89**

Filtro de anillas automático doble cuepo 3". / *Filtro de anilhas automático duplo corpo 3".*

X-327

celeste 25 micras	verde 50 micras	azul 100 micras	rojo 130 micras	amarillo 200 micras		Conexiones	U/	n.°	€
			98827		L	VV	1	4163	**1.831,13**

Filtro de anillas automático doble cuepo 4". / *Filtro de anilhas automático duplo corpo 4".*

Para otros micrajes, ver página 429-430.
Para outro micragem, consulte a página 429-430.

Consulte las condiciones exclusivas que Amado Salvador puede ofrecerle en productos de Jimten

MasterONE - Equipo autolimpiante de una unidad

MasterONE - Equipamento de limpeza automática de uma unidade

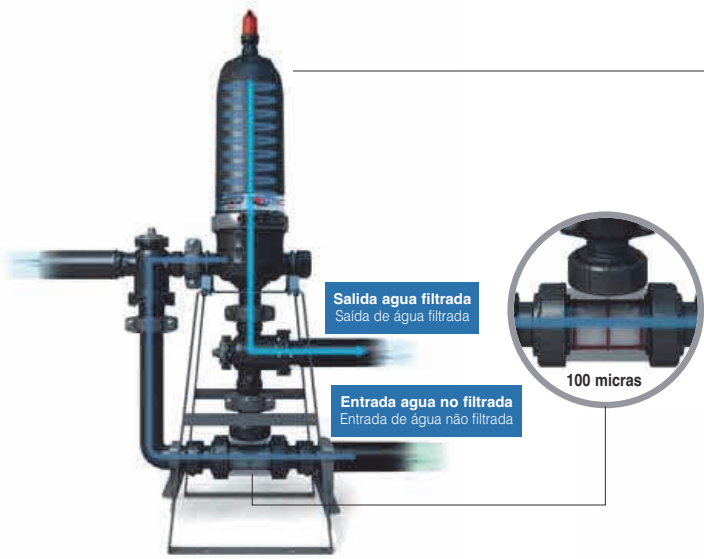

Durante la fase de filtrado, la unidad MasterONE, trabaja como un filtro de anillas tradicional, el fluido atraviesa la T inferior, produciendo la limpieza del cartucho de filtrado de la misma.

Durante a fase de filtragem, a unidade MasterONE, trabalha como um filtro de anilhas tradicionais, o fluido atravessa a T inferior e produz a limpeza do cartucho de filtragem da mesma..

Durante la fase de limpieza la unidad MasterONE, trabaja invirtiendo el flujo, este pasa a través de la T de limpieza inferior, lo que permite que la limpieza se haga con agua ya filtrada. El proceso continúa con la liberación del cartucho y limpieza por centrifugación de alta velocidad de anillas. El diseño del equipo MasterONE, permite realizar la fase de limpieza a baja presión (2 bar).

Durante a fase de limpeza, a unidade MasterONE, trabalha invirtiendo o fluxo, que passa a través da T de limpeza inferior, o que permite que a limpeza seja feita com água já filtrada. O processo continua com a liberação do cartucho e a limpeza por centrifugação de alta velocidade das anilhas. O desenho do equipamento MasterONE permite realizar a fase de limpeza a baixa pressão (2 bar).

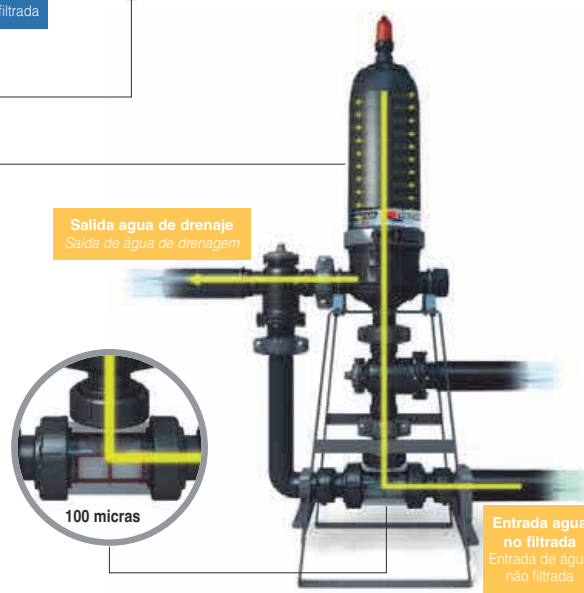

BATERIAS DE FILTROS AUTOMÁTICOS / *BATERIAS DE FILTROS AUTOMÁTICOS*





**Sin soporte
Sin suporte



*Con soporte / *Com suporte*

	celeste 25 micras	verde 50 micras	azul 100 micras	rojo 130 micras	amarillo 200 micras	Nº FILTROS	Ø colector	max.	€
*	98956	98957	98958	98959	98960	1	63	35	2.586,50
**	98951	98952	98953	98950	98954	1	63	35	2.087,89

Bateria de filtros automáticos 2" (Colectores en PEHD). / *Baterias de filtros automáticos 2".*
*(Con soporte / *Com suporte*) - **(Sin soporte / *Sem suporte*).

Consulte las condiciones exclusivas que Amado Salvador puede ofrecerle en productos de Jimten

BATERIAS DE FILTROS AUTOMÁTICOS / *BATERIAS DE FILTROS AUTOMÁTICOS*



celeste 25 micras	verde 50 micras	azul 100 micras	rojo 130 micras	amarillo 200 micras	Nº FILTROS	Ø colector	max.	
298620	**298600**	**298605**	**298610**	**298615**	2	90	66	**4.655,50**
298621	**298601**	**298606**	**298611**	**298616**	3	110	98	**6.316,67**
298622	**298602**	**298607**	**298612**	**298617**	4	110	131	**8.119,40**
298623	**298603**	**298608**	**298613**	**298618**	5	160	164	**10.032,00**
298624	**298604**	**298609**	**298614**	**298619**	6	160	197	**11.188,20**

Bateria de filtros automáticos 2" (Colectores en PEHD). / *Baterias de filtros automáticos 2".*

celeste 25 micras	verde 50 micras	azul 100 micras	rojo 130 micras	amarillo 200 micras	Nº FILTROS	Ø colector	max.	€
298806	**298625**	**298630**	**298635**	**298640**	2	110	75	**6.316,67**
298807	**298626**	**298631**	**298636**	**298641**	3	160	113	**7.794,40**
298808	**298627**	**298632**	**298637**	**298642**	4	160	151	**10.463,97**
298809	**298628**	**298633**	**298638**	**298643**	5	200	188	**12.630,13**
298810	**298629**	**298634**	**298639**	**298644**	6	200	226	**14.253,97**
			298920		8 En línea	250	301	**16.772,30**
			298922		10 En línea	200	377	**20.053,09**

Bateria de filtros automáticos 3" (Colectores en PEHD). / *Baterias de filtros automáticos 3".*



Consulte las condiciones exclusivas que Amado Salvador puede ofrecerle en productos de Jimten

BATERIA DE FILTROS AUTOMATICOS - DOBLE CUERPO
BATERIAS DE FILTRAÇÃO AUTOMATICOS - DUPLO CORPO



celeste 25 micras	verde 50 micras	azul 100 micras	rojo 130 micras	amarillo 200 micras	Nº FILTROS	Ø colector	max.	€
98829	**98830**	**98831**	**98832**	**98833**	3	160	215	**10.107,88**
98834	**98835**	**98836**	**98837**	**98838**	4	160	287	**12.158,74**
98839	**98840**	**98841**	**98842**	**98843**	5	200	359	**16.015,86**
98844	**98845**	**98846**	**98847**	**98848**	6	200	431	**18.018,37**
98849	**98850**	**98851**	**98852**	**98853**	8 En paralelo	200-315	574	**26.807,82**
			298921		8 En línea	250	574	**22.092,50**
98854	**98855**	**98856**	**98857**	**98858**	10 En paralelo	200-315	718	**32.188,43**

Batería de filtros automáticos doble cuerpo 3". (Colector en PEHD) / *Baterias de filtros automáticos duplo corpo 3".*





Consulte las condiciones exclusivas que Amado Salvador puede ofrecerle en productos de Jimten

BATERIA DE FILTROS AUTOMATICOS CONFIGURACIÓN HORIZONTAL - DOBLE CUERPO
BATERIAS DE FILTRAÇÃO AUTOMATICOS CONFIGURAÇÃO HORIZONTAL - DUPLO CORPO







FILTERMASTER

celeste 25 micras	verde 50 micras	azul 100 micras	rojo 130 micras	amarillo 200 micras	Nº FILTROS	Ø colector	max.	€
98925	**98926**	**98927**	**98928**	**98929**	3	160	215	**11.797,24**
98930	**98931**	**98932**	**98933**	**98934**	4	160	287	**14.190,87**
98935	**98936**	**98937**	**98938**	**98939**	5	250	359	**18.692,64**
98940	**98941**	**98942**	**98943**	**98944**	6	250	431	**21.029,84**
98945	**98946**	**98947**	**98948**	**98949**	8	315	574	**31.288,31**

Batería de filtros automáticos doble cuerpo 3" configuración horizontal. (Colector en PEHD)
Baterias de filtros automáticos duplo corpo 3" configuração horizontal.



Consulte las condiciones exclusivas que Amado Salvador puede ofrecerle en productos de Jimten

DIMENSIONADO: NUMERO DE FILTROS POR CAUDAL/CALIDAD DE AGUA

Filtros ¾", 1", 1 ¼" y 1 ½".

FILTRO	Medida	Anilla 130 micras A	B	C	Anilla100 micras A	B	C	Superficie de filtración
Malla	¾"- 1"	5,0	3,5	2,0	4,8	3,3	1,8	172 cm²
Anillas	¾"- 1"	4,7	3,1	1,7	4,5	2,9	1,6	195 cm²
Malla	1 ¼"-1 ½"	13,0	8,8	6,7	12,5	8,3	6,2	297 cm²
Anillas	1 ¼"-1 ½"	12,0	8,5	6,6	11,5	8,1	5,9	322 cm²

Filtermaster Manual / Hidrociclónico

Filtros	Anilla 200 micras A	B	C	Anilla 130 micras A	B	C	Anilla100 micras A	B	C	Anilla 50 micras A	B	C	Anilla 20 micras pre-treat si % ≤ 10-20 ppm
2" STD	24	18	9	23	15	9	19	12	8	12	9	6	4
2"	33	22	13	31	20	12	25	17	10	16	11	6	5
2"-Largo	39	25	22	37	24	20	30	20	17	19	13	10	6
3"	50	33	22	47	31	19	39	26	17	25	17	10	6
3" doble SUPER COMPACT	55	40	22	53	35	20	44	28	18	28	20	13	8
4" doble SUPER COMPACT	61	44	24	58	39	22	48	30	19	30	22	15	8
3" doble COMPACT	74	49	30	69	44	26	57	37	23	36	24	14	10
4" doble COMPACT	81	54	33	77	50	29	63	41	25	40	26	15	10
3" doble	107	72	43	102	65	38	83	54	33	52	34	20	12
4" doble	118	79	47	112	72	42	91	59	36	57	38	22	12

Baterías Filtmaster 2"

Nº de Filtros	Anilla 200 micras A	B	C	Anilla 130 micras A	B	C	Anilla100 micras A	B	C	Anilla 50 micras A*	B*	C*	Anilla 25 micras A*	B*	C*	Ø colector
1 MasterONE	33	22	12	31	20	10	26	17	9	16	11	5	8	6	3	63
2	66	44	23	63	41	20	52	34	18	33	22	11	16	11	5	90
3	98	66	35	94	61	31	78	51	27	49	33	18	25	16	8	110
4	131	87	46	126	82	41	104	68	35	66	44	22	33	22	11	110
5	164	109	58	157	102	51	130	85	44	82	55	27	41	27	14	160
6	197	131	70	188	123	61	156	102	53	98	66	33	49	33	16	160
m³/h x filtro	32,8	21,8	11,6	31,4	20,5	10,2	25,9	17,1	8,9	16,4	10,9	5,5	8,2	5,5	2,7	

Baterías Filtmaster 3"

Nº de Filtros	Anilla 200 micras A	B	C	Anilla 130 micras A	B	C	Anilla100 micras A	B	C	Anilla 50 micras A*	B*	C*	Anilla 25 micras A*	B*	C*	Ø colector
2	75	50	25	66	44	22	57	37	19	40	27	14	20	14	7	110
3	113	75	38	99	66	33	85	56	29	61	41	20	30	20	10	160
4	151	100	50	132	88	44	114	75	39	81	55	27	40	27	14	200
5	188	125	63	166	111	55	142	94	48	101	68	34	51	34	17	200
6	226	150	75	199	133	66	170	112	58	121	82	41	61	41	20	200
8	301	200	100	265	177	88	227	150	78	162	109	55	81	55	27	200-315
10	377	250	126	331	221	111	284	187	97	202	137	68	101	68	34	200-315
m³/h x filtro	37,7	25,0	12,6	33,1	22,1	11,1	28,4	18,7	9,7	20,2	13,7	6,8	10,1	6,8	3,4	

Baterías Filtmaster 3"-Doble

Nº de Filtros	Anilla 200 micras A	B	C	Anilla 130 micras A	B	C	Anilla100 micras A	B	C	Anilla 50 micras A*	B*	C*	Anilla 25 micras A*	B*	C*	Ø colector
2	151	100	50	132	88	44	114	75	39	81	55	27	40	27	14	110
3	226	150	75	199	133	66	170	112	58	121	82	41	61	41	20	160
4	301	200	100	265	177	88	227	150	78	162	109	55	81	55	27	160
5	377	250	126	331	221	111	284	187	97	202	137	68	101	68	34	200
6	452	300	151	397	265	133	341	224	116	242	164	82	121	82	41	200
8	603	400	201	530	354	177	454	299	155	323	218	109	162	109	55	250
10	753	500	251	662	442	221	568	374	194	404	273	137	202	137	68	250
m³/h x filtro	75,3	50,0	25,1	66,2	44,2	22,1	56,8	37,4	19,4	40,4	27,3	13,7	20,2	13,7	6,8	

* Caudal mínimo de funcionamiento para un retrolavado correcto = 18 m³/h

Total sólidos en suspensión

A< 50 ppm	50 ppm < B <100 ppm	100 ppm< C < 150 ppm
Río / Embalse	Canal Artificial	Agua Residual

Caudal max. en m³/h

Anillas	Micras	Utilidad
Amarillo	200	Filtración media aspersión, difusión
Rojo	130	Filtración media fina, goteros, micro aspersión
Azul	100	Filtración media fina, cinta, goteros
Verde	50	Filtración fina, climatizacion,nebulizacion, aplicaciones industriales
Celeste	25	Filtración muy fina, aguas de proceso, spa, aplicaciones industriales
Violeta	20	Filtración muy fina, aguas de proceso, spa, aplicaciones industriales

Consulte las condiciones exclusivas que Amado Salvador puede ofrecerle en productos de Jimten

ACCESORIOS / *ACESSÓRIOS*



Medida	Ø Salida / *Saída*	Ref.	U/	n.°	€
90	2 x 2”	98783	1	-	327,56
110	2 x 3”	98788	1	-	370,60
110	3 x 2”	98784	1	-	401,81
160	3 x 3”	98789	1	-	459,55
110	4 x 2”	98785	1	-	497,35
160	4 x 3”	98790	1	-	677,81
160	5 x 2”	98786	1	-	766,85
160	5 x 3”	98791	1	-	789,41
160	6 x 2”	98787	1	-	855,58
200	6 x 3”	98792	1	-	855,10
250	5 x 3”	98430	1	-	1.104,50
250	6 x 3”	98431	1	-	1.227,22
315	8 x 3”	98998	1	-	1.587,05

Colector para batería de filtros.
Colector para bateria de filtros.



Medida	Ø Salida / *Saída*	Ref.	U/	n.°	€
63	2 x 2”	91321	1	-	238,00
63	3 x 2”	91320	1	-	308,18
63	4 x 2”	91319	1	-	351,34
63	5 x 2”	91318	1	-	386,17
63	6 x 2”	91317	1	4126	416,01
63	8 x 2”	91323	1	-	537,24

Colector de drenaje para batería de filtros.
Colector de drenagem para bateria de filtros.



Medida	Ref.	U/	n.°	€
¼”	97354	5	A-10	24,30

Manómetro 10 bares.
Manómetro 10 bares.



Medida	Ref.	U/	n.°	€
90	98793	1	-	177,63
110	98794	1	-	180,32
160	98795	1	4126	237,82

Soporte para baterías, acero inoxidable.
Suporte para bateria.



N° Solenoides	Ref.	U/	n.°	€
0	98797	1	-	1.283,17
2	98876	1	-	1.850,86
3-8	98877	1	-	1.917,42
4	-	1	-	
5	-	1	-	

Kit programador 9 v Filmaster.
Kit programador 9 v Filmaster.



N° Solenoides	Ref.	U/	n.°	€
0	98799	1	-	1.283,17
2	98874	1	-	1.850,86
3	98875	1	-	1.917,42
4	98898	1	-	1.980,32
5	98899	1	-	2.067,81
6	98683	1	-	4.775,98

Kit programador 24 v Filmaster.
Kit programador 24 v Filmaster.

Consulte las condiciones exclusivas que Amado Salvador puede ofrecerle en productos de Jimten

REPUESTOS Y ACCESORIOS / *PEÇAS SUBSTITUIÇÃO E ACESSÓRIOS*



Medida	Ref.	U/	n.º	€
2”	97352	10	A-2	20,02
2 1/2”	97208	10	A-2	20,75
3”	97353	10	A-2	24,26
4”	98657	4	A-2	28,48
6”	97209	4	A-11	69,11
8”	97210	3	A-11	100,20

Unión Fitmaster con tornillería cincada. PAFV*.
Junção Fitmaster com parafusaria zincada. PAFV.*

2”	98402	10	A-2	21,38
2 1/2”	98403	10	A-2	22,83
3”	98404	10	A-2	27,39
4”	98405	4	A-2	41,09
6”	98406	4	A-11	76,01
8”	98407	3	A-11	110,22

Unión Fitmaster con tornillería en acero inoxidable **(disponible bajo demanda).** PAFV*.
Junção Filmaster com parafusaria de aço. inoxidável (disponível sob encomenda). PAFV.*

Unión PAFV* Fitmaster

Las bridas Fitmaster Jimten están fabricadas en Poliamida de alta resistencia, lo que garantiza una presión de trabajo interna de PN 16 Bar.
El cierre hidráulico se realiza a baja y alta presión, mediante una junta interna fabricada en EPDM de alta maleabilidad.

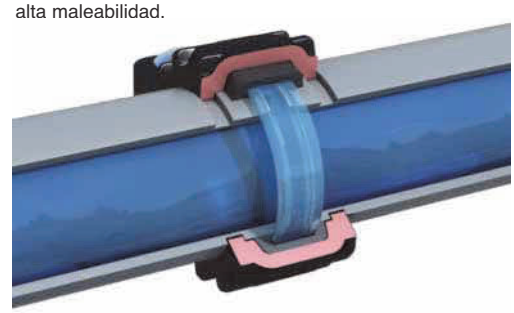

"União PAFV Fitmaster*

As bridas Fitmaster Jimten são fabricadas com Poliamida de alta resistência, o que garante uma pressão de trabalho interna de PN 16 Bar.
O fecho hidráulico realiza-se a baixa e alta pressão, mediante junta interna fabricada em EPDM de alta maleabilidade.

* **PAFV:** Poliamida reforzada con fibra de vidrio.
Poliamida reforçada com fibra de vidro.



Medida	Ref.	U/	n.º	€
2”	97839	10	A-2	5,07
2 1/2”	97877	10	A-2	6,13
3”	97840	10	A-2	6,46
4”	97841	4	A-2	8,59
6”	97878	8	A-11	19,43
8”	97879	3	A-8	30,12

Repuesto, junta unión Fitmaster.
Peça substituição, vedação junção Fitmaster.



Medida	Ref.	U/	n.º	€
2”	98902	3	4112	15,23

Enlace ranurado/roscar. PP polipropileno.
Ligação ranhurada/roscar. PP polipropileno.



Medida	Ref.	U/	n.º	€
75-63x2”	98666	5	A-10	8,47
110-90x3”	98667	3	A-1	17,91
125-110x4”	98668	3	A-2	29,92
180-160x6”	98669	2	A-2	37,95

Enlace ranurado/encolar PVC indicado para tuberias según UNE EN ISO 1452.
Ligação ranhurada/colar PVC indicado para tubos fabricados segundo UNE EN ISO 1452.

Consulte las condiciones exclusivas que Amado Salvador puede ofrecerle en productos de Jimten



Medida	Ref.	U/	n.°	€
3”x3”x2”	98650	1	A-11	749,27

Válvula de contralavado ángulo. / *Válvula de contralavado angulo.*



Medida	Ref.	U/	n.°	€
2”x2”x2”	98651	1	A-1	549,44

Válvula de contralavado angulo.
Válvula de contralavado angulo.



	Ref.			€
3”x3”x2”	98890	1	-	911,51

Válvula de contralavado en línea.
Válvula de contralavado em linha.



	Ref.			€
3”x3”x2”	98174	1	-	911,51

Válvula de contralavado ángulo.
Válvula de contralavado em ângulo.

PILOTOS / *PILOTOS*







X-81

	Ref.	U/	n.°	€
-	93018	1	4115	109,20

Relé hidráulico. / *Relé hidráulico.*

X-82

	Ref.	U/	n.°	€
-	93019	1	4113	145,59

Relé minipiloto 4 vías. / *Relé minipiloto 4 vías.*

X-101

	Ref.	U/	n.°	€
-	93066	1	4113	167,42

Relé minipiloto 5 vías. / *Relé minipiloto 5 vías.*



X-78

	Ref.	U/	n.°	€
24 V	93015	1	4113	149,87

Electrorelé hidráulico. / *Electrorelé hidráulico.*

X-79

	Ref.	U/	n.°	€
9-12V latón	93016	1	4113	167,42

Electrorelé hidráulico. Pulsos 2 vías.
Electrorelé hidráulico. Pulsos 2 vías.

ACCESORIOS MANDO HIDRÁULICO / *ACESSÓRIOS COMANDO HIDRAULICO*



Medida	Ref.	U/	n.°	€
6 x ⅛”	93020	100	A-10	3,33
8 x ⅛”	93021	100	A-10	3,33
6 x ¼”	93022	100	A-10	3,36
8 x ¼”	93023	100	A-10	3,53

Codo 90º rosca macho. / *Curva 90º rosca macho.*



Medida	Ref.	U/	n.°	€
8 mm	93025	100	A-10	2,69
8-6 mm	93026	100	A-10	2,69
6 mm	93024	100	A-10	2,69

Manguito.
Tubo.

Consulte las condiciones exclusivas que Amado Salvador puede ofrecerle en productos de Jimten



Medida	Ref.	U/	n.º	€
6 x ⅛"	93027	100	A-10	1,74
6 x ¼"	93028	100	A-10	2,27
8 x ⅛"	93029	100	A-10	2,34
8 x ¼"	93030	100	A-10	2,46

Manguito rosca macho.
Tubo rosca macho.



Medida	Ref.	U/	n.º	€
6 x ⅛"	93035	100	A-10	3,12
8 x ⅛"	93037	100	A-10	3,12

Te rosca macho asimétrica.
Tê rosca macho asimétrica.



Medida	Ref.	U/	n.º	€
6 x ⅛"	93031	100	A-10	2,83
8 x ⅛"	93033	100	A-10	2,93

Te rosca macho.
Tê rosca macho.



Medida	Ref.	U/	n.º	€
6 mm	93039	100	A-10	3,27
8 mm	93040	100	A-10	3,55

Te bocas iguales.
Tê bocas iguais.



Medida	Ref.	U/	n.º	€
⅛"	93100	20	4115	2,14
¼"	93101	20	A-10	2,14

Machón.
União macho.



Medida	Ref.	U/	n.º	€
⅛"	93103	20	4115	2,58
¼"	93104	20	A-10	2,58

Manguito hembra.
União fêmea.



Medida	Ref.	U/	n.º	€
¼" - ⅛"	93102	20	4115	2,14

Machón reducido.
União redução.



øInt. - øExt.	Ref.	U/	n.º	€/m.
6 x 8	98652	800 m	A-15	0,54

Microtubo mando hidráulico (Rollo 800 m.)
Microtubo mando hidráulico (Rollo 800 m.)

Consulte las condiciones exclusivas que Amado Salvador puede ofrecerle en productos de Jimten

SOLENOIDES 3 VIAS / *SOLENOIDES 3 VIAS*



Medida	Ref.		U/	n.º	€
NO	**93061**	24 V.	6	4113	**115,09**
NC	**93080**	24 V.	6	4113	**115,09**
NO	**93062**	12 V.	6	4113	**115,09**
NC	**93081**	12 V.	6	4113	**115,09**

Solenoide 3 vías. / *Solenoide 3 vías.*

ELECTROVALVULAS NC / *ELECTROVÁLVULAS NC*



Medida	Ref.	U/	n.º	€
¾"	**93041**	10	A-1	**36,85**
1"	**93042**	24	A-8	**36,85**
1"	**93079**	10	A-1	**47,42**

Electroválvula 150. (Con solenoide 24 V AC)
Electroválvula 150. (Com solenoide 24 V AC)
(93079 con membrana).



Medida	Ref.	U/	n.º	€
1 ¼"	**93044**	6	A-11	**85,97**
1 ½"	**93045**	6	A-11	**93,05**
2"	**93046**	2	A-1	**152,48**

Electroválvula 160. (Con solenoide 24 V AC)
Electroválvula 160. (Com solenoide 24 V AC)



Medida	Ref.	U/	n.º	€
3"	**93047**	1	A-11	**263,48**

Electroválvula 180. (Con solenoide 24 V AC)
Electroválvula 180.



	Ref.	U/	n.º	€
9 V DC LACHT	**93048**	5	A-10	**45,35**
12 V DC	**93049**	5	A-10	**33,33**
24 V AC	**93050**	5	A-10	**32,30**

Solenoide para electroválvulas.
Solenoides para electroválvulas.

PROGRAMADORES / *PROGRAMADORES*



1 ESTACION
**1 ESTACION NEBULIZACIÓN



* 8 ESTACIONES

Medida	Ref.	Estaciones Estações	U/	n.º	€
9V	**93058**	1	1	4113	**140,43**
*9V DC	**93077**	8	1	4109	**414,10**
*24V AC	**93078**	8	1	A-1	**295,84**

Programador. / *Programador.*

**9V	**98887**	1	1	4113	**136,41**

Programador 1 estación nebulización.
Programador 1 estações nebulização.



Medida	Ref.	U/	n.º	€
1"	**93059**	1	4110	**222,07**
1 ½"	**93060**	1	A-1	**284,21**

Programador 9 V. con válvula.
Programador 9 V. com válvula.

Consulte las condiciones exclusivas que Amado Salvador puede ofrecerle en productos de Jimten

EMISORES Y ACCESORIOS / *EMISSORES E ACESSÓRIOS*

ARQUETAS RIEGO / *ACESSÓRIOS PARA COLECTORES*



X-284

Medida ØA x B x ØC	Ref.	U/	n.º	€
160x212x230	90147	10	A-12	8,07
240x300x250	90148	5	A-12	13,87

Arqueta circular.
Caixa rega circular.

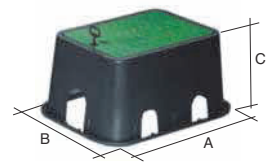

X-285

Medida A x B x C	Ref.	U/	n.º	€
27x24x17,5	90149	10	A-16	14,23
42x32x20	90150	4	A-4	20,77
64x50x30	90162	1	A-7	60,45

Arqueta cuadrada.
Caixa rega quadrada.

ACCESORIOS PARA COLECTORES / *ACESSÓRIOS PARA COLECTORES*

Características técnicas / *Características técnicas:*

Material: PPc y PPFV
Presión de trabajo: 10 Bar a 20 °C
Juntas: EPDM
Todos los accesorios están provistos de juntas que garantizan la estanqueidad del montaje sin el uso de estopa o teflón.
Las tuercas locas de los accesorios hembra permiten trabajar en espacios reducidos (arquetas), pudiéndose hacer múltiples combinaciones y facilitando las posibles reparaciones posteriores de las válvulas.
Material: PPc y PPFV
Pressão de trabalho: 10 Bar a 20 °C
Vedações: EPDM
Todos os acessórios estão provisdos de vedações que garantem a estanquicidade da montagem sem usar estopa ou teflón.
As porcas loucas dos acéssorios fêmaes permitem trabalhar em espaços reduzidos (caixas), podendo-se fazer múltiplas combinações e facilitando as possivéis reparações posteriores das válvulas.





X-103

Medida	Ref.	U/	n.º	€
1”	90134	50	A-11	4,34

Te M/H/H con junta. / *Tê Macho/fêmea/fêmea com junta.*



X-105

Medida	Ref.	U/	n.º	€
1”	90136	50	A-10	1,62

Tapón hembra con junta. / *Tampão fêmea com junta.*



X-104

Medida	Ref.	U/	n.º	€
1”	90135	50	A-1	2,05

Machón con junta. / *Machón com junta.*



X-106

Medida	Ref.	U/	n.º	€
1”	90139	50	A-2	3,79

Codo con junta. / *Curva com junta.*

Medida	Ref.	U/	n.º	€
Para machón	90137	50	A-10	0,402
Para te, codo y tapón	90138	50	A-10	0,402

Junta tórica repuesto. / *Vedação o ring de substituição.*

Consulte las condiciones exclusivas que Amado Salvador puede ofrecerle en productos de Jimten

GOTEROS PINCHADOS / *GOTEJADORES PERFURADOS*



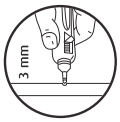

X-15

Medida	Ref.	Caudal máx. en l/h	U/	Nº. de Bolsas	n.º	€
-	**90034**	3,6	1.000	-	A-2	**0,304**

Gotero cónico desmontable.
Gotejador cónico desmontável.



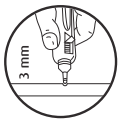

X-20

Medida	Ref.	Caudal máx. en l/h	U/	Nº. de Bolsas	n.º	€
-	**90040**	4	500	-	A-9	**0,525**

Gotero pinchado desmontable.
Gotejador perfurado/botão



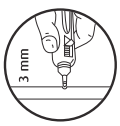

X-18

Medida	Ref.	Caudal máx. en l/h	Color/Côr	U/	n.º	€
-	**90037**	3,9	●	250	A-10	**0,730**
-	**90073**	8,1	●	250	A-10	**0,730**
-	**90074**	11,8	●	250	A-10	**0,730**

Gotero pinchado autocompensante.
Gotejador perfurado autocompensante.



X-36

Medida	Ref.	Caudal máx. en l/h	U/	Nº. de Bolsas	n.º	€
-	**90059**	-	2.500	5x500	A-1	**0,094**

Gotero pinchado regulable.
Gotejador perfurado desmontável.



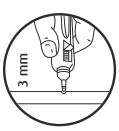

X-21

Medida	Ref.	Caudal máx. en l/h	U/	Nº. de Bolsas	n.º	€
-	**90041**	2,12	100	-	A-1	**0,930**

Gotero para macetas (Gotero + piqueta, sin microtubo)
Gotejador para macetas (gotejador + estaca, sem microtubo)



X-43

Ref.	Salida	Caudal máx. en l/h	Color/Côr	U/	Nº. de Bolsas	n.º	€
90076	Lateral	3,75	●	1.000	2x500	A-10	**0,356**

Gotero pinchado de botón autocompensante.
(Utilizar perforador ref. 90078)
Gotejador perfurado/botão autocompensante.



X-87

Medida	Ref.	Caudal máx. en l/h	U/	Nº. de Bolsas	n.º	€
-	**90107**	4	250	-	A-10	**0,527**
-	**90159**	8	250	-	A-10	**0,498**

Gotero autocompensante desmontable.
Gotejador autocompensante desmontável.



X-88

Medida	Ref.	Caudal máx. en l/h	U/	Nº. de Bolsas	n.º	€
-	**90157**	2	250	-	A-10	**0,292**
-	**90108**	4	250	-	A-10	**0,299**
-	**90129**	8	250	-	A-10	**0,299**
-	**90158**	15	250	-	A-10	**0,362**

Gotero turbulento desmontable.
Gotejador turvo desmontável.



X-307

Medida	Ref.	Caudal máx. en l/h	U/	Nº. de Bolsas	n.º	€
-	**90160**	0-80	250	-	A-10	**0,183**

Gotero regulable.
Gotejador regulável.



X-308

Medida	Ref.	Caudal máx. en l/h	U/	Nº. de Bolsas	n.º	€
-	**90161**	0-80	250	-	A-2	**0,263**

Estaca gotero regulable.
Estaca gotejador regulável.

ESTACAS / *ESTACAS*



X-93

Medida	Ref.	Caudal máx. en l/h	U/	n.º	€
3	**90119**	2	500	A-2	**0,146**

Estaca gotero.
Estaca gotejador.



X-94

Medida	Ref.	Caudal máx. en l/h	U/	n.º	€
3	**90120**	25	500	A-1	**0,146**

Estaca difusor.
Estaca difusor.

Consulte las condiciones exclusivas que Amado Salvador puede ofrecerle en productos de Jimten

VÁLVULAS DE RAMAL / *VÁLVULAS DE RAMAL*



X-33

Medida	Ref.	U/	n.º	€
½"	90130	50	A-1	2,27
¾"	90131	50	A-1	2,27

Válvula rosca macho. / *Válvula roscar macho.*

X-34

½"-12	90154	50	A-1	2,81
½"-16	90132	50	A-1	2,27
½"-20	90057	50	A-1	2,27
¾"-20	90156	50	A-1	2,27

Válvula rosca macho/enlace PE. / *Válvula roscar macho/união PE.*

X-35

12	90152	100	A-2	2,27
16	90153	100	A-2	2,27
20	90133	100	A-2	2,27

Válvula para tubo de PE. / *Válvula para tubagem de PE.*

X-95



Medida	Ref.	Caudal máx. en l/h	U/	n.º	€
5-6	90121	2	500	A-1	0,146

Estaca microtubo. / *Estaca microtubo.*

X-97



Medida	Ref.	Caudal máx. en l/h	U/	n.º	€
2,5 - 3,3	90125	-	500	A-2	0,180

Estaca capilar dos agujeros. / *Estaca capilar dois furos.*

X-96



Medida	Color/Côr	Ref.	U/	n.º	€
2,5-3,2	●	90123	800	A-1	0,180

Estaca capilar. / *Estaca capilar.*

ASPERSORES AGRICOLAS / *ASPERSORES AGRÍCOLAS*



X-63
Latón / *Latão*



X-65
Plástico

Medida	Ref.	Acabado / *Acabamento*	U/	n.º	€
¾"	90090	Latón / *Latão*	10	A-1	24,16
¾"	90092	Plástico	10	A-1	11,52

Aspersor circular, rosca macho.
Aspersor circular, rosca macho.



X-64
Latón / *Latão*



X-66
Plástico

Medida	Ref.	Acabado / *Acabamento*	U/	n.º	€
¾"	90091	Latón / *Latão*	10	A-1	29,90
¾"	90093	Plástico	10	A-1	14,90

Aspersor circular, rosca hembra.
Aspersor circular, rosca fêmea.



X-67
Latón / *Latão*



X-69
Plástico

Medida	Ref.	Acabado / *Acabamento*	U/	n.º	€
¾"	90094	Latón / *Latão*	10	A-1	52,84
¾"	90096	Plástico	10	A-1	28,51

Aspersor agrícola sin difusor sectorial, rosca macho.
Aspersor agrícola sem difusor sectorial, rosca macho.



X-68
Latón / *Latão*



X-70
Plástico

Medida	Ref.	Acabado / *Acabamento*	U/	n.º	€
¾"	90095	Latón / *Latão*	10	A-1	45,94
¾"	90097	Plástico	10	A-1	23,96

Aspersor agrícola con difusor sectorial, rosca macho.
Aspersor agrícola com difusor sectorial, rosca macho.

Consulte las condiciones exclusivas que Amado Salvador puede ofrecerle en productos de Jimten

ASPERSORES Y DIFUSORES JARDINERIA / *ASPERSORES E DIFUSORES JARDINAGEM*



X-71

Medida	Ref.	U/	n.º	€
-	90098	10	A-2	42,09

Aspersor de turbina emergente. Con juego de 4 toberas
Aspersor de turbina emergente. (Com 4 tubeiros)..



X-72

Medida	Ref.	U/	n.º	€
7 cm	90099	20	A-1	7,60
10 cm	90100	15	A-1	7,60

Difusor emergente. No incluye toberas. (X-73 ó X-74)
Difusor emergente. (No incluindo toberas X-730 o X-74)



X-73

Medida	Ref.	U/	n.º	€
0-360°	90101	20	4113	3,80

Tobera regulable. / *Tubeira regulável.*



X-74

Medida	Ref.	U/	n.º	€
360°	90102	20	4113	1,46

Tobera fija. / *Tubeira fixa.*

MICROASPERSORES / *MICROASPERÇÃO*



X-47

Medida	Ref.	Caudal máx. en l/h	Color/Côr	U/	n.º	€
-	90081	100	●	100	A-1	2,43

Microaspersor de mediano alcance sin regulación de caudal.
Microaspersor de médio alcance sem regulação de caudal.

X-48

-	90082	30	●	100	A-1	3,59

Microaspersor de mediano alcance con regulación de caudal.
Microaspersor de médio alcance com regulação de caudal.



X-49

Medida	Ref.	Caudal máx. en l/h	Color/Côr	U/	n.º	€
-	90083	-	-	100	4126	2,07

Kit estaca + microtubo + conector.
Para X-45, X-46, X-47 y 48, y microtubos de 4/7 y 5/8 mm.
Kit estaca + microtubo + ligador.
Para X-45, X-46, X-47 e 48, e microtubos de 4/7 e 5/8 mm.



X-22

Medida	Ref.	Caudal máx. en l/h	Color/Côr	U/	n.º	€
180°	90044	91	-	500	A-10	0,123

Difusor roscado. Radio = 1,2 m (con presión red 2,0 bar).
Difusor roscado. Raio = 1,2 m (com pressão red 2,0 bar).



X-50

Medida	Ref.	Boquillas	U/	n.º	€
-	90084	1	100	A-10	4,30

Nebulizador de bajo flujo. / *Nebulizador de baixo fluxo.*

X-51

-	90085	4	100	A-10	9,37

Nebulizador de bajo flujo. / *Nebulizador de baixo fluxo.*

Consulte las condiciones exclusivas que Amado Salvador puede ofrecerle en productos de Jimten

VALVULAS DE ACOPLE RAPIDO / *JUNÇÃO RÁPIDA*



X-89

Medida	Ref.	U/	n.º	€
¾"	90109	10	A-2	17,35
1"	90110	10	A-2	17,35

Válvula de acople rápido. / *Válvula de junção rápida.*



X-90

Medida	Ref.	U/	n.º	€
¾"	90111	5	A-10	7,23

Llave válvula de acople rápido.
Chave válvula de junção rápida.

ACCESORIOS MICROIRRIGACIÓN / *ACESSÓRIOS REGA*



X-3

Medida	Ref.	U/	n.º	€
12	90005	1.000	A-11	0,132
16	90006	1.000	A-9	0,155
20	90007	1.000	A-5	0,253

Derivación te. / *Derivação tê.*



X-4

Medida	Ref.	U/	n.º	€
16-12	90008	500	A-11	0,167
20-16	90009	500	A-9	0,253
20-12	90010	500	A-9	0,229

Derivación te reducida. / *Derivação tê reduzida.*



X-5

Medida	Ref.	U/	n.º	€
12	90011	1.000	A-2	0,123
16	90012	1.000	A-11	0,127
20	90013	1.000	A-9	0,151

Manguito. / *União.*



X-6

Medida	Ref.	U/	n.º	€
16-12	90014	500	A-2	0,123
20-16	90015	500	A-2	0,155
20-12	90016	500	A-2	0,488

Manguito reducido. / *União reduzida.*



X-7

Medida	Ref.	U/	n.º	€
12	90017	1.000	A-1	0,062
16	90018	1.000	A-2	0,066
20	90042	500	A-2	0,126

Toma injerto. / *União enxerto.*
* Para ø20 perforar el tubo principal con una corona de 17 mm. Es necesario junta bilabial X-38.
* *Para ø20 perfurar o tubo principal com uma coroa de 17 mm. É necessária junta bilabial X-38.*



X-8

Medida	Ref.	U/	n.º	€
12	90019	1.000	A-1	0,059
16	90020	1.000	A-2	0,066
20	90043	500	A-2	0,126

Tapón final. / *Tampão final.*

Consulte las condiciones exclusivas que Amado Salvador puede ofrecerle en productos de Jimten



X-9

Medida	Ref.	U/	n.º	€
12-½"	90021	500	A-11	0,443
16-½"	90022	500	A-11	0,443

Enlace mixto tuerca loca. / *União mista fêmea porca louca.*



X-10

Medida	Ref.	U/	n.º	€
12-½"	90023	500	A-2	0,159
16-½"	90024	500	A-2	0,204

Enlace mixto rosca macho. / *União mista rosca macho.*



X-12

Medida	Ref.	U/	n.º	€
12	90027	500	A-1	0,248
16	90028	500	A-2	0,248
20	90031	500	A-11	0,254

Codo 90°. / *Curva 90°.*



X-26

Medida	Ref.	U/	n.º	€
6,5x4,5	90048	500	A-10	0,096

Toma microtubo. / *Ligação microtubo.*



X-27

Medida	Ref.	U/	n.º	€
7x5	90049	4.000	A-10	0,042
5x3	90050	5.000	A-10	0,052

Tapón gotero. 90049 - para ø 3mm.
90050 - para microtubo ø int. 1,8 mm.
Tampão gotejador. 90049 - para ø 3mm.
90050 - para microtubo ø int. 1,8 mm.



X-42

Medida	Ref.	U/	n.º	€
6,5x4,5	90069	500	A-10	0,158

Derivación te microtubo.
Derivação tê microtubo.



X-29

øExt. - øInt.	Ref.	U/	n.º	€/m.
6,5x4,5	90053	200	A-8	0,455

Microtubo para X-21 / *Microtubo para X-21.*



X-28 / X-44*

Medida	Ref.	U/	n.º	€
3	90051	10	A-10	12,25
7	90052	10	A-10	12,25
-	90078*	20	A-10	12,25

Perforador. * Para gotero botón autocompensante, X-43.
*Perfurador. * Para gotejador botão autocompensante, X-43.*

Consulte las condiciones exclusivas que Amado Salvador puede ofrecerle en productos de Jimten

ACCESORIOS DE SEGURIDAD / *ACESSÓRIOS COM ANILHA DE SEGURANÇA*

¡SISTEMA DE CONEXION ANTIESCAPE!

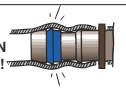

¡SISTEMA DE LIGAÇÃO ANTI-FUGAS!

X-107



Medida	Ref.	U/	n.º	€
16 mm	90140	500	A-2	0,519
20 mm	90141	250	A-2	0,427

Codo 90º con anillo de seguridad.
Curva 90º com anilha de segurança.

X-37



Medida	Ref.	U/	n.º	€
16	90060	500	A-2	0,186
20	90061	250	A-2	0,222

Toma injerto con anillo de seguridad. * Perforar el tubo principal con una corona de 17 mm. Es necesaria junta bilabial X-38.
*União enxerto com anilha de segurança. * Perfurar o tubo principal com una coroa de 17 mm. É necessária junta bilabial X-38.*

X-38



Medida	Ref.	U/	n.º	€
-	90062	100	A-10	0,222

Junta bilabial.
Para usar el X-37 (ø 16 y ø 20) y X-7 (ø 20) con tuberias rígidas (PEHD, PVC...) con espesor de pared no superior a 4,5 mm.
Junta bilabial.
Para usar o X-37 (ø 16 e ø 20) e X-7 (ø 20) com tubagens rígidas (PEHD, PVC...)

X-39



Medida	Ref.	U/	n.º	€
16	90063	500	A-2	0,254
20	90064	250	A-2	0,283

Manguito con anillo de seguridad.
União com anilha de segurança.

X-40



Medida	Ref.	U/	n.º	€
16-½"	90065	500	A-2	0,316
20-½"	90066	250	A-2	0,476

Enlace mixto rosca macho con anillo de seguridad.
União mista rosca macho com anilha de segurança.

X-41



Medida	Ref.	U/	n.º	€
16	90067	500	A-8	0,444
20	90068	250	A-11	0,504

Derivación te con anillo de seguridad.
Derivação tê com anilha de segurança.

Consulte las condiciones exclusivas que Amado Salvador puede ofrecerle en productos de Jimten

BOBINAS RECORTABLES / *BOBINAS RECORTÁVEIS*



X-91

Medida	Ref.	U/	n.°	€
½”	**90112**	150	A-8	**0,684**
½”-¾”	**90113**	150	A-8	**0,683**
¾”	**90114**	100	A-8	**1,10**
¾”-1”	**90115**	100	A-8	**1,10**

Bobina recortable. / *Bobina recortável.*

GANCHOS PARA TUBERIAS / *GANCHOS PARA TUBAGENS*



X-92

Medida	Ref.	U/	n.°	€
16	**90116**	500	A-1	**0,072**
20	**90117**	500	A-1	**0,133**
25	**90118**	500	A-2	**0,302**

Gancho para tubería. / *Gancho para tubería.*

Consulte las condiciones exclusivas que Amado Salvador puede ofrecerle en productos de Jimten

Repuestos
Peças substituição

Consulte las condiciones exclusivas que Amado Salvador puede ofrecerle en productos de Jimten

Indice

Repuestos | Reças de substituição

Desagües para plato de ducha de obra
Saídas para base chuveiro de obra 375

Cisternas - Sistemas empotrados
Autoclismos - Sistemas embutidos 384

Trituradores y estación de bombeo sanitarios
Trituradores e estação de bombagem sanitários 390

Serie Carta Oro | Serie Carta Ouro 396

Repuestos saneamiento
Peças de substituição saneamento 398

Mecanismos cisterna | Mecanismos autoclismo 416

Calderetas y sumideros | Caixas e sumidouros 418

Válvula anti-retorno | Válvula anti-retorno 420

Sifones en línea | Sifões em linha 421

Válvulas de esfera | Válvulas de esfera 422

Válvulas de mariposa | Válvulas de mariposa 423

Accesorios Latón Gama'95 | *Acessórios Latão Gama'95* 424

Fitting | Fitting 425

Bridas | Flanges 426

Collarines en PP | Colarinhos em PP 426

Riego | Rega 427

Consulte las condiciones exclusivas que Amado Salvador puede ofrecerle en productos de Jimten

Linnum® Wall

	Modelo	Ref.		U/	n.º	€
1	S-863	14326	Ac. inox. rellenable *Aço Inox. rebaixada*	1	-	48,77
2	S-883	14324	ABS blanco *ABS branco*	1	-	42,94
3	S-893	14325	Ac. inox. *Aço Inox.*	1	-	45,28
	Repuesto tapa embellecedor canaleta de pared 62 X 25 X 0,5. *Tampa embelezador de substituição para caleira de parede 62 X 25 X 0,5.*					
4		14327		1	-	31,94
	Kit portaimanes regulable M10 x 1 (2 UND.) *Kit pota-ímãs regulável M10 x 1 (2 UDS.)*					
5		14328		1	-	2,88
	Rejilla pelos. / *Filtro de cabelos.*					
6		14330	50 mm	1	-	9,94
6		14331	30 mm	1	-	9,58
	Kit sifón. / *Kit sifão.*					
7		14329		1	-	9,09
	Conjunto tornillos prensatelas. *Conjunto parafusos pressatelas.*					

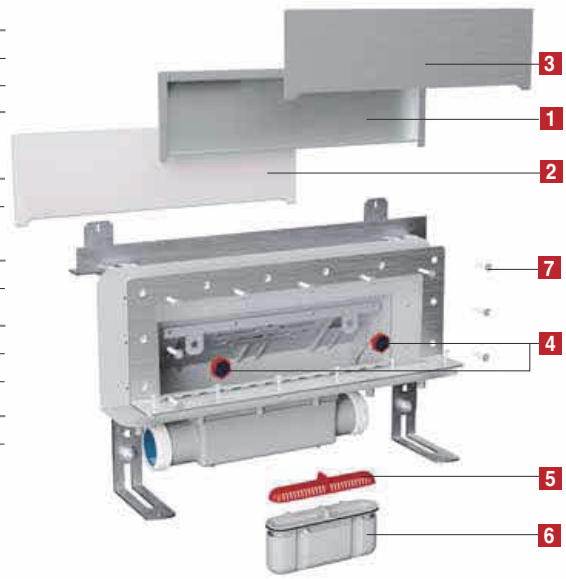

Linnum® 40

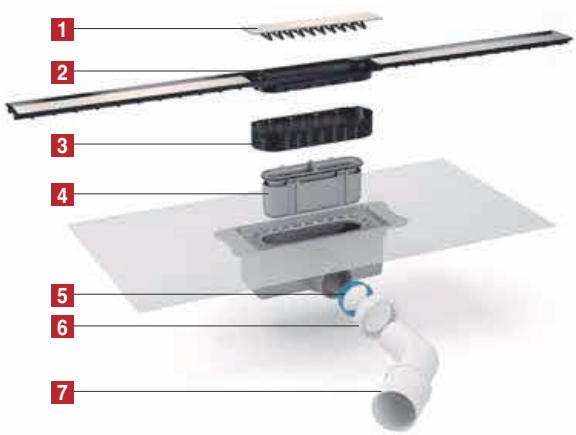

	Ref.		U/	n.º	€
1	31666		-	-	30,89
	Embellecedor central con filtro de pelos. *Embelezador central com filtro de cabelos.*				

	Largo mm *Longo mm*	Ref.	U/	n.º	€
1+2	350	31667	1	-	43,91
	650	31668	1	-	49,61
	750	31669	1	-	58,87
	850	31670	1	-	61,60
	950	31671	1	-	64,32
	Embellecedor. Incluye parte central con filtro de pelos. *Embelezador. Contém parte central com filtro de cabelos.*				

	Ref.		U/	n.º	€
3	31665		-	-	2,65
	Adaptador extensible. / *Adaptador extensível.*				
4	14330	50 mm	1	-	9,22
	14331	30 mm	1	-	8,88
	Kit sifón. / *Kit sifão.*				
5	31160		1	-	0,43
	Junta cónica 11/2" (salida). / *Vedação cónica 1 1/2" (saída).*				
6	31058		1	-	0,98
	Tuerca 11/2". / *Porca 1 1/2".*				
7	22047		50	A-8	2,26
	Codo 45° PP 40/50 mm macho / *Curva 45° PP 40/50 mm macho.*				

Consulte las condiciones exclusivas que Amado Salvador puede ofrecerle en productos de Jimten

Linnum®
Altura Reducida

50

La rejilla de acero inoxidable se vende por separado
A grelha de aço inox vendese por separado

Ver página 77

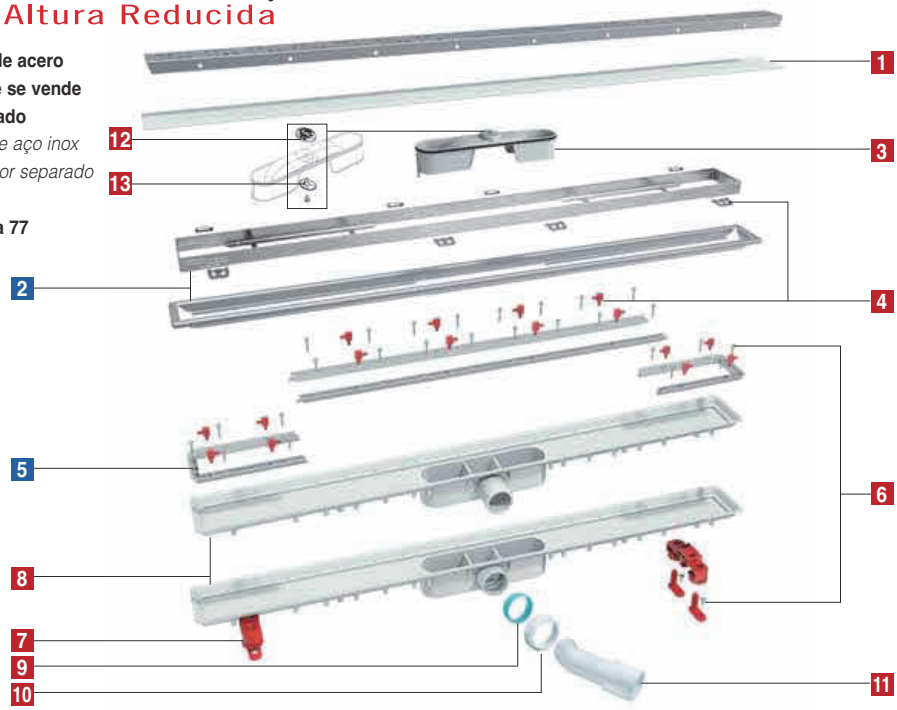

	Ref.		U/	n.º	€
1	**31422**		1	-	**6,94**
	Etiqueta adhesiva protección. / *Etiqueta adhesiva protecção.*				
3	**31583**		1	-	**9,30**
	Conjunto sifón. / *Conjunto sifão.*				
12	**31604**		10	-	**1,42**
	Rejilla filtro válvula aireación. / *Grelha filtro válvula respiro.*				
13	**31603**		10	-	**2,76**
	Junta válvula aireación. / *Vedação válvula respiro.*				
4	**31424**	Cerco visible	1	4115	**5,20**
	31602	Cerco oculto	10	4115	**4,79**
	Conjunto pines altura. / *Conjunto pines altura.*				
	31478		1	-	**4,14**
	Conjunto distanciadores para modelo Soft. / *Conjunto pines para modelo Soft.*				
6	**31425**		1	4115	**8,49**
	Conjunto tornillos y tacos. / *Conjunto parafusos e bochas..*				
7	**31587**		1	4114	**9,44**
	Conjunto soportes (sin tornillos) / *Conjunto suportes (sem parafusos).*				
9	**31160**		1	-	**0,43**
	Junta cónica 11/2" (salida). / *Vedação cónica 1 1/2" (saída).*				
10	**31058**		1	-	**0,98**
	Tuerca 11/2". / *Porca 1 1/2".*				
11	**22047**		50	A-8	**2,26**
	Codo 45° PP 40/50 mm macho / *Curva 45° PP 40/50 mm macho.*				
8	**No está disponible como repuesto.** / *Não está disponível como reserva.*				
	Cuerpo canaleta. / *Corpo caleira.*				

ELIJA EL RECAMBIO ADECUADO SEGÚN LA LONGITUD DE LA CANALET
ESCOLHA A PEÇA ADEQUADA ACORDO COM O CUMPRIMENTO DA CALEIRA

	Largo mm / *Longo mm*	Ref.	U/	n.º	€
2	650	**31428**	1	-	**95,89**
2	750	**31429**	1	4923	**105,86**
2	850	**31506**	1	-	**109,32**
2	950	**31430**	1	-	**110,85**

Cerco visible superior. *(incluye pines)*
Fence visível superior.

	Largo mm / *Longo mm*	Ref.	U/	n.º	€
2	650	**31548**	1	-	**105,46**
2	750	**31549**	1	-	**116,45**
2	850	**31550**	1	-	**120,25**
2	950	**31551**	1	-	**121,94**

Cerco oculto superior. *(incluye pines)*
Fence escondido superior.

	Largo mm / *Longo mm*	Ref.	U/	n.º	€
5	650	**31434**	1	-	**6,59**
5	750	**31435**	1	-	**6,98**
5	850	**31512**	1	-	**7,59**
5	950	**31436**	1	-	**7,89**

Conjunto prensatelas (sin tornillos).
Conjunto pressatelas (sem parafusos).

Consulte las condiciones exclusivas que Amado Salvador puede ofrecerle en productos de Jimten

Linnum®

50

La rejilla de acero inoxidable se vende por separado
A grelha de aço inox vendese por separado

Ver página 77



	Ref.		U/	n.º	€
1	31422		1	-	6,94
	Etiqueta adhesiva protección. / *Etiqueta adhesiva protecção.*				
3	31423		10	A-1	6,90
	Conjunto sifón. / *Conjunto sifão.*				
4	31424	Cerco visible	1	4115	5,20
	31602	Cerco oculto	1	4115	4,79
	Conjunto pines altura. / *Conjunto pines altura.*				
	31478		1	-	4,14
	Conjunto distanciadores para modelo Soft. / *Conjunto pines para modelo Soft.*				
6	31425		1	4115	8,49
	Conjunto tornillos y tacos. / *Conjunto parafusos e bochas..*				
7	31426		1	4114	9,44
	Conjunto soportes (sin tornillos) / *Conjunto suportes (sem parafusos).*				
9	31160		1	-	0,43
	Junta cónica 11/2" (salida). / *Vedação cónica 1 1/2" (saída).*				
10	31058		1	-	0,98
	Tuerca 11/2". / *Porca 1 1/2".*				
11	22047		50	A-8	2,26
	Codo 45° PP 40/50 mm macho / *Curva 45° PP 40/50 mm macho.*				
8	**No está disponible como repuesto.** / *Não está disponível como reserva.*				
	Cuerpo canaleta. / *Corpo caleira.*				

ELIJA EL RECAMBIO ADECUADO SEGÚN LA LONGITUD DE LA CANALETA
ESCOLHA A PEÇA ADEQUADA ACORDO COM O CUMPRIMENTO DA CALEIRA

	Largo mm / *Longo mm*	Ref.	U/	n.º	€
2	350	31504	1	-	81,40
2	550	31505	1	-	91,06
2	650	31428	1	-	95,89
2	750	31429	1	-	105,86
2	850	31506	1	-	109,32
2	950	31430	1	-	110,85
	Cerco visible superior. / *Fence visível superior.*				*(incluye pines)

	Largo mm / *Longo mm*	Ref.	U/	n.º	€
2	350	31546	1	-	89,54
2	550	31547	1	-	100,16
2	650	31548	1	-	105,46
2	750	31549	1	-	116,45
2	850	31550	1	-	120,25
2	950	31551	1	-	121,94
	Cerco oculto superior. / *Fence escondido superior.*				*(incluye pines)

	Largo mm / *Longo mm*	Ref.	U/	n.º	€
5	350	31510	1	-	6,00
5	550	31511	1	-	6,41
5	650	31434	1	-	6,59
5	750	31435	1	-	6,98
5	850	31512	1	-	7,59
5	950	31436	1	-	7,89
	Conjunto prensatelas (sin tornillos). / *Conjunto pressatelas (sem parafusos).*				

Consulte las condiciones exclusivas que Amado Salvador puede ofrecerle en productos de Jimten

Linnum®

70

La rejilla de acero inoxidable se vende por separado
A grelha de aço inox vendese por separado

Ver página 77



	Ref.	U/	n.°	€
1	**31422**	1	-	**6,94**
	Etiqueta adhesiva protección. / *Etiqueta adhesiva protecção.*			
3	**31440**	1	-	**3,59**
	Llave de apriete. / *Chave de aperto.*			
4	**31420**	10	A-10	**4,83**
	Conjunto sifón. / *Conjunto sifão.*			
5	**31442**	1	-	**5,29**
	Adaptador roscado / *Adaptador roscado.*			
7	**31424**	1	4115	**5,20**
	Conjunto pines altura. / *Conjunto pines altura.*			
	31478	1	-	**4,14**
	Conjunto distanciadores para modelo Soft. / *Conjunto pines para modelo Soft.*			
8	**No está disponible como repuesto.** / *Não está disponível como reserva.*			
	Cuerpo canaleta. / *Corpo caleira..*			
9	**31425**	1	-	**8,49**
	Conjunto tornillos y tacos. / *Conjunto parafusos e bochas.*			

	Ref.	U/	n.°	€
10	**31426**	1	-	**9,44**
	Conjunto soporte (sin tornillos) / *Conjunto suportes (sem parafusos).*			
11	**22047**	50	A-8	**2,26**
	Codo 45° PP 40/50 mm macho. / *Curva 45° PP 40/50 mm macho.*			
12	**31443**	1	-	**5,29**
	Cuerpo válvula plato ducha con junta. / *Corpo válvula base chuveiro com junta.*			
13	**31160**	1	-	**0,43**
	Junta cónica 1 1/2" (salida) / *Vedação cónica 1 1/2" (saída).*			
14	**31058**	1	-	**0,98**
	Tuerca 1 1/2". / *Porca 1 1/2".*			
15	**31649**	10	A-10	**10,04**
	Brida metálica con tornillos. / *Flange metálica com parafusos.*			
16	**31657**	10	A-10	**0,98**
	Conjunto sifón. / *Conjunto sifão.*			

ELIJA EL RECAMBIO ADECUADO SEGÚN LA LONGITUD DE LA CANALETA / *ESCOLHA A PEÇA ADEQUADA ACORDO COM O CUMPRIMENTO DA CALEIRA*

	Largo mm / *Longo mm*	Ref.	U/	n.°	€
2	350	**31507**	1	-	**81,40**
2	550	**31508**	1	-	**91,06**
2	650	**31431**	1	-	**95,89**
2	750	**31432**	1	-	**105,86**
2	850	**31509**	1	-	**109,32**
2	950	**31433**	1	-	**110,85**

Cerco superior.
Fence superior.

	Largo mm / *Longo mm*	Ref.	U/	n.°	€
6	350	**31513**	1	-	**6,00**
6	550	**31514**	1	-	**6,41**
6	650	**31437**	1	-	**6,59**
6	750	**31438**	1	-	**6,97**
6	850	**31515**	1	-	**7,59**
6	950	**31439**	1	-	**7,89**

Conjunto prensatelas (sin tornillos).
Conjunto pressatelas (sem parafusos).

Consulte las condiciones exclusivas que Amado Salvador puede ofrecerle en productos de Jimten

La rejilla de acero inoxidable se vende por separado.
A grelha de aço inox. vendese por separado.

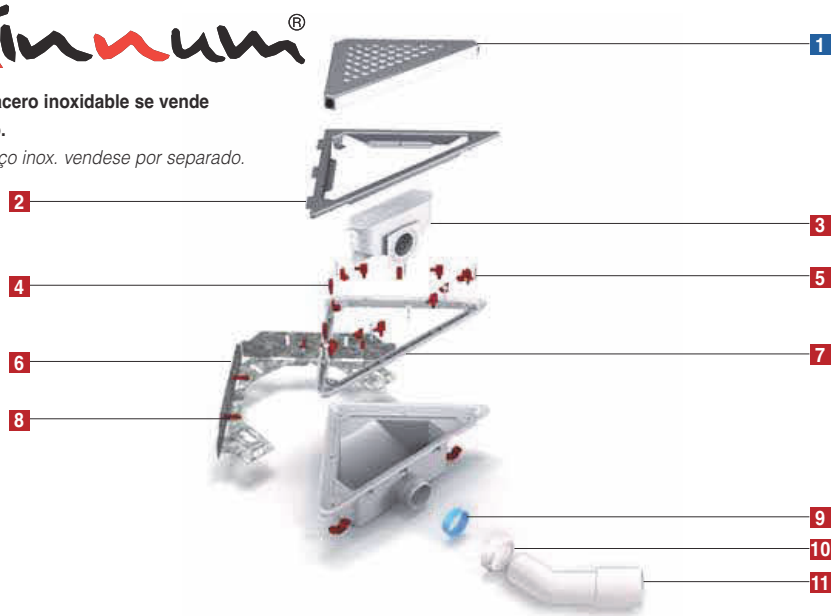

	Ref.	U/	n.º	€
2	**31523**	10	A-2	**37,32**
	Cerco superior. / *Fence superior.*			
3	**31423**	10	A-1	**6,90**
	Conjunto sifón. / *Conjunto sifão.*			
4	**31525**	10	A-10	**5,20**
	Conjunto pines altura. / *Conjunto pines altura.*			
5	**31524**	1	-	**3,66**
	Conjunto tornillos prensatelas. / *Conjunto parafusos pressatelas.*			
6	**31522**	1	-	**23,21**
	Anclaje a pared de acero galvanizado. / *Suporte a parede de aço galvanizado.*			

	Ref.	U/	n.º	€
7	**31521**	1	-	**6,02**
	Prensatelas / *Pressatelas.*			
8	**31526**	50	-	**3,19**
	Conjunto tornillos y tacos. / *Conjunto parafusos e bochas.*			
9	**31160**	1	-	**0,43**
	Junta cónica 1 1/2" (salida) / *Vedação cónica 1 1/2" (saída).*			
10	**31058**	1	-	**0,98**
	Tuerca de 1 1/2". / *Porca 1 1/2".*			
11	**22047**	1	-	**2,26**
	Codo 45° PP 40/50 mm macho. / *Curva 45° PP 40/50 mm macho.*			

REJILLAS SUMIDERO TRIANGULAR / *GRELHAS SUMIDOURO TRIANGULAR*

S-785



	Modelo	Ref.	U/	n.º	€
1	Soft	**13390**	1	A-10	**26,53**

S-786



	Modelo	Ref.	U/	n.º	€
1	Square	**13391**	1	A-10	**26,53**

S-789



	Modelo	Ref.	U/	n.º	€
1	Elegance	**13394**	1	A-10	**43,50**

Consulte las condiciones exclusivas que Amado Salvador puede ofrecerle en productos de Jimten

La rejilla de acero inoxidable se vende por separado.
A grelha de aço inox vendese por separado.



Linnum®

	Ref.	U/	n.º	€
2	31523	10	A-2	37,32
	Cerco superior. / *Fence superior.*			
3	31440	1	-	3,59
	Llave de apriete. / *Chave de aperto.*			
4	31420	10	A-10	4,83
	Conjunto sifón. / *Conjunto sifão.*			
5	31241	20	A-1	7,49
	Adaptador roscado / *Adaptador roscado.*			
6	31524	1	-	3,66
	Conjunto tornillos prensatelas. / *Conjunto parafusos pressatelas.*			
7	31525	10	A-10	5,20
	Conjunto pines altura. / *Conjunto pines altura.*			
8	31521	1	-	6,02
	Prensatelas / *Pressatelas.*			
9	31443	1	-	5,29
	Cuerpo válvula plato ducha con junta. / *Corpo válvula base chuveiro com junta.*			
10	31522	1	-	23,21
	Anclaje a pared de acero galvanizado. / *Suporte a parede de aço galvanizado.*			
11	31160	1	-	0,43
	Junta cónica 1 1/2" (salida) / *Vedação cónica 1 1/2" (saída).*			
12	31058	1	-	0,98
	Tuerca de 1 1/2". / *Porca 1 1/2".*			
13	22047	1	-	2,26
	Codo 45° PP 40/50 mm macho. / *Curva 45° PP 40/50 mm macho.*			
14	31526	50	-	3,19
	Conjunto tornillos y tacos. / *Conjunto parafusos e bochas.*			

REJILLAS SUMIDERO TRIANGULAR / *GRELHAS SUMIDOURO TRIANGULAR*

S-785



	Modelo	Ref.	U/	n.º	€
1	Soft	13390	1	A-10	26,53

S-786



	Modelo	Ref.	U/	n.º	€
1	Square	13391	1	A-10	26,53

S-789



	Modelo	Ref.	U/	n.º	€
1	Elegance	13394	1	A-10	43,50

Consulte las condiciones exclusivas que Amado Salvador puede ofrecerle en productos de Jimten

Camaleon®

S-429 - S-529 - S-629
S-555 - S-556 - S-557

S-430 - S-530 - S-630
S-565 - S-566 - S-567

100 mm

A, B, C, D y F:
Acero inoxidable satinado
Aço inox acetinado

Ac, Bc, Cc, Dc y Fc:
Acero inoxidable cromado
Aço inox cromado

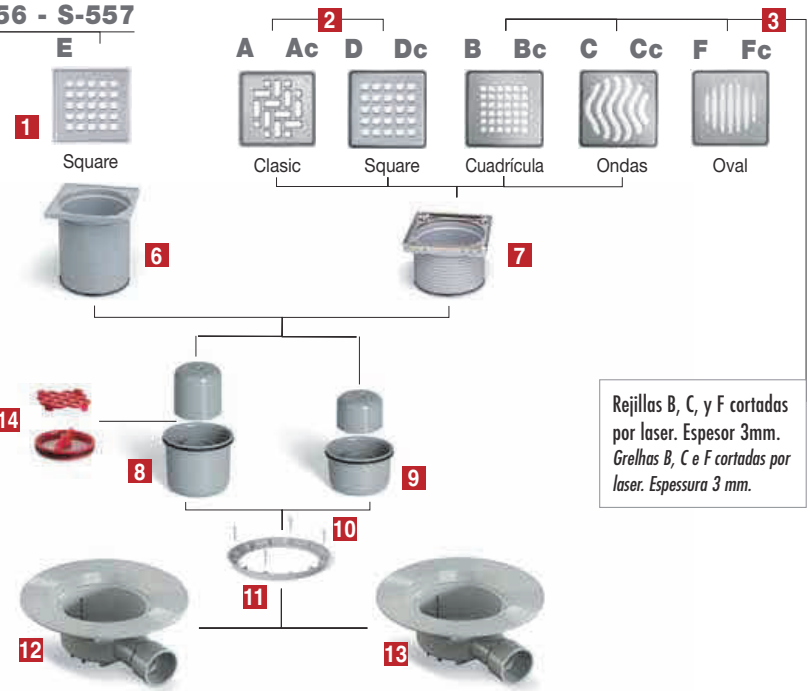

Rejillas B, C, y F cortadas por laser. Espesor 3mm.
Grelhas B, C e F cortadas por laser. Espessura 3 mm.

	Ref.	Rejilla / *Grelha*	U/	n.º	€
1	**31624**	E	50	A-10	**2,90**
	Rejilla de Acero Inoxidable 98 x 98 mm. Square. *Grelha Aço Inoxidável 98 x 98 mm. Square.*				
2	**31494**	A	50	A-10	**8,49**
	131494	A Antivandalico	50	A-10	**12,61**
	31495	Ac	50	A-10	**17,82**
	Rejilla de Acero Inoxidable 98 x 98 mm. Clasic. *Grelha Aço Inoxidável 98 x 98 mm. Clasic.*				
2	**31500**	D	10	A-10	**8,49**
	31501	Dc	10	A-10	**17,82**
	Rejilla de Acero Inoxidable 98 x 98 mm. Square. *Grelha Aço Inoxidável 98 x 98 mm. Square.*				
3	**31496**	B	10	A-10	**35,26**
	31497	Bc	10	A-10	**40,21**
	Rejilla de Acero Inoxidable 98 x 98 mm. Cuadricula (corte laser). *Grelha Aço Inoxidável 98 x 98 mm. Cuadricula (cortada laser).*				
3	**31498**	C	10	A-10	**35,26**
	31499	Cc	10	A-10	**40,21**
	Rejilla de Acero Inoxidable 98 x 98 mm. Ondas (corte laser). *Grelha Aço Inoxidável 98 x 98 mm. Ondas (cortada laser).*				
3	**31664**	F	10	A-10	**35,26**
	31663	Fc	10	A-10	**40,21**
	Rejilla de Acero Inoxidable 98 x 98 mm. Oval (corte laser). *Grelha Aço Inoxidável 98 x 98 mm. Oval (cortada laser).*				
7	**31502**	Ac. inox.	10	A-10	**20,41**
	31503	Ac. inox. Cromo	10	A-10	**21,72**
	Extensible con cerco. / *Extensível.*				

	Ref.	U/	n.º	€
6	**31405**	10	A-11	**4,09**
	Extensible acabado gris. / *Extensível acabamento cinza.*			
8	**31298**	10	A-2	**4,28**
	Cuerpo de sifón 50 mm con campana y junta. *Corpo de sifão 50 mm com campánula e junta.*			
9	**31463**	10	A-1	**4,24**
	Cuerpo de sifón 30 mm con campana y junta. *Corpo de sifão 30 mm com campánula e junta.*			
10	**31460**	10	4114	**1,45**
	Tornillo de acero Inoxidable (4 unidades). *Parafuso aço inoxidável (4 unidades).*			
11	**31332**	5	A-10	**2,05**
	Arillo prensatelas. / *Anell de pressão.*			
12	**31461**	10	A-8	**19,47**
	Cuerpo sumidero. Salida horizontal Ø 40 M/40 H. *Corpo caixa. Saída horizontal Ø 40 M/40 F.*			
13	**31462**	10	-	**19,47**
	Cuerpo sumidero. Salida horizontal Ø 40 M/50 M. *Corpo caixa. Saída horizontal Ø 40 M/50 M.*			
14	**31640**	10	4112	**5,73**
	Kit sistema DUAL sifón seco y filtro de pelos. *Kit Sistema DUAL sifão seco e filtro de cabelos.*			

Consulte las condiciones exclusivas que Amado Salvador puede ofrecerle en productos de Jimten

Camaleon®

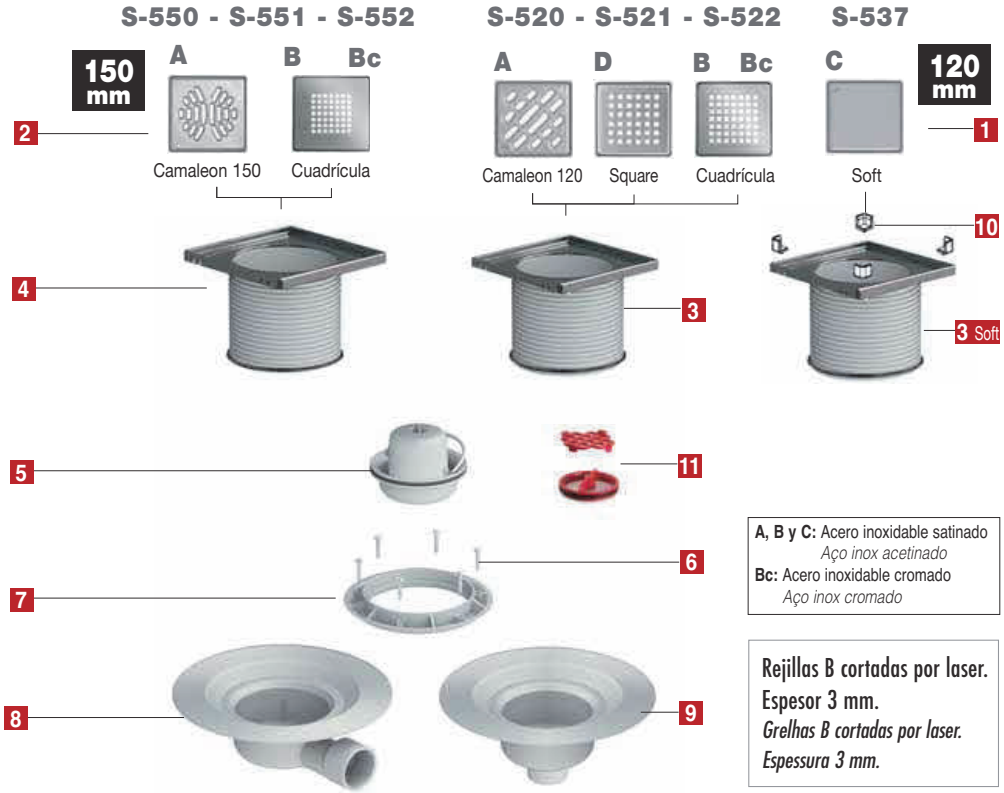

A, B y C: Acero inoxidable satinado
Aço inox acetinado
Bc: Acero inoxidable cromado
Aço inox cromado

Rejillas B cortadas por laser. Espesor 3 mm.
Grelhas B cortadas por laser. Espessura 3 mm.

	Ref.	Rejilla / Grelha	U/	n.°	€
1	31447	A	10	A-10	11,78
	131447	A Antivandalico	10	A-10	16,34
	31485	B	10	A-10	53,12
	31486	Bc	10	A-10	63,25
	31417*	C	10	A-10	13,46
	31614	D	10	A-10	11,83
	31615	Dc	10	A-10	26,81

Rejilla de Acero Inoxidable 112 x 112 mm.
Grelha aço.inox. 112 x 112 mm.
* Incluye distanciadores / *Inclui pines*

2	31448	A	10	A-10	14,15
	131448	A Antivandalico	10	A-10	18,34
	31487	B	10	A-10	63,97
	31488	Bc	10	A-10	82,62

Rejilla de Acero Inoxidable 142 x 142 mm.
Grelha aço.inox. 142 x 142 mm.

3	31449	Ac. inox.	10	A-9	18,26
3 Soft	31419	Soft	10	A-9	20,70
	31492	Cromo	10	A-9	25,77

Alargadera con embellecedor de Acero Inoxidable. 120 x 120 mm.
Extensível com embelezador aço inoxidável. 120 x 120 mm.

	Ref.		U/	n.°	€
4	31450	Ac. inox.	10	A-9	18,26
	31493	Cromo	10	A-9	25,77

Alargadera con embellecedor de Acero Inoxidable. 150 x 150 mm.
Extensível com embelezador aço inoxidável. 150 x 150 mm.

5	31451	10	A-2	3,66

Cuerpo de sifón con campana, junta y asa.
Corpo de sifão com campánula junta e pega.

6	31453	10	4114	1,42

Tornillo de acero Inoxidable (6 unidades). / *Parafuso aço inoxidável (6 unidades).*

7	31452	10	A-1	3,90

Arillo prensatelas. / *Anell de pressão.*

8	31454	10	A-9	20,07

Cuerpo sumidero. Salida horizontal Ø 40/50 mm.
Corpo caixa saída horizontal Ø 40/50 mm (M).

9	31455	10	A-9	20,07

Cuerpo sumidero. Salida vertical Ø 50 mm.
Corpo caixa saída vertical Ø 50 mm (M).

10	31418	1	-	1,16

Conjunto distanciadores para modelo Soft. / *Conjunto pines para modelo Soft.*

11	31640	10	A-1	5,73

Kit sistema DUAL sifón seco y filtro de pelos.
Kit Sistema DUAL sifão seco e filtro de cabelos.

Consulte las condiciones exclusivas que Amado Salvador puede ofrecerle en productos de Jimten

camaleon plus



	Ref.	Acabado / *Acabamento*	U/	n.°	€
1	31588	ABS Blanco	10	A-1	12,13
	31589	Ac. inox.	10	A-1	24,90
Embellecedor Ø161 mm. / *Embelezador Ø161mm.*					
2	31590	ABS Blanco	10	A-1	10,94
Rejilla Ø161 mm. / *Grelha Ø161mm.*					
3	31591		10	A-1	4,92
Sifón con junta. / *Sifão com junta.*					
3 bis	31600		10	A-2	5,09
Campana para Sifón. / *Campânula do sifão*					
4	31593		10	A-10	1,00
Filtro extraible. / *Filtro extraível.*					
5	31594		10	4114	5,30
Tornillo de acero Inoxidable (4 unidades) para prensatelas. *Parafuso aço inoxidável (4 unidades) para pressatelas.*					
6	31595		10	4114	3,35
Tornillo de acero Inoxidable antivandálico y pin de bloqueo para tapa y rejilla. *Parafuso aço inoxidável antivandálico e pin de bloqueio para tampa e grelha.*					
7	31597		10	A-1	2,24
Anillo prensatelas. / *Anell de pressão.*					
8	31599		10	A-10	2,41
Llave desmontaje rejilla/embellecedor. *Chave desmontagem grelha/embellezador.*					
9	31654		10	A-1	47,06
Cuerpo sumidero salida horizontal. *Corpo caixa saída horizontal.*					
10	31655		10	A-9	47,06
Cuerpo sumidero salida vertical. *Corpo caixa saída vertical.*					

Modelos anteriores a 2013

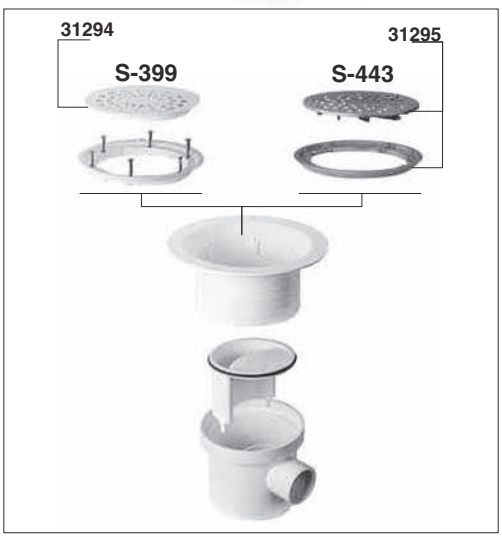

Modelos anteriores a 2013

Rejilla / *Grelha*	Ref.	U/	n.°	€
Ø125	31295	10	A-2	185,42
Rejilla metálica para sumidero suelo vinilico, con cerco y tornillos S-443. *Grelha metálica para sumidouro base com revestimento vinilico, com aro e parafusos. S-443*				
Ø125	31294	10	A-1	35,07
Rejilla para sumidero suelo vinilico PVC blanco, con cerco y tornillos S-399. *Grelha PVC branco para sumidouro base com revestimento vinilico, com aro e parafusos. S-399.*				

Consulte las condiciones exclusivas que Amado Salvador puede ofrecerle en productos de Jimten

S-995N / S-982N / S-980C

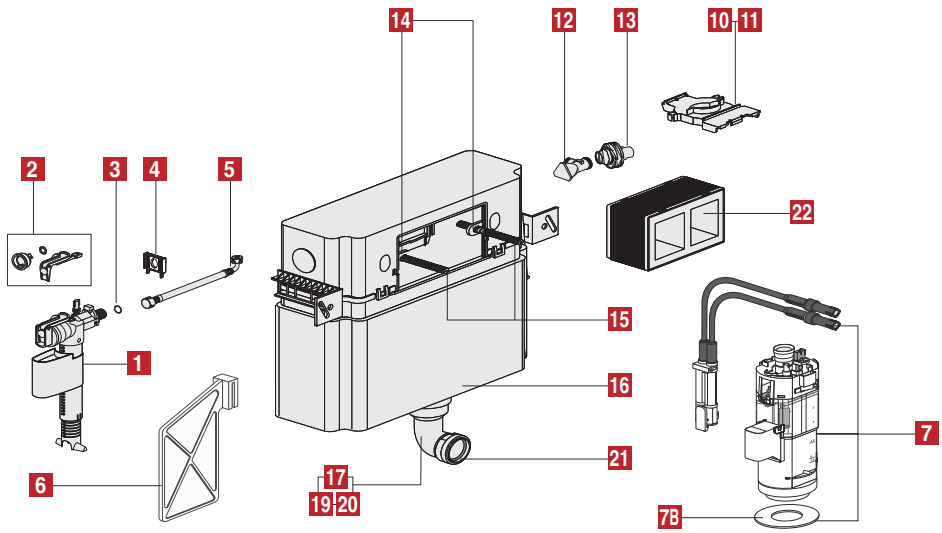

S-998 / S-999

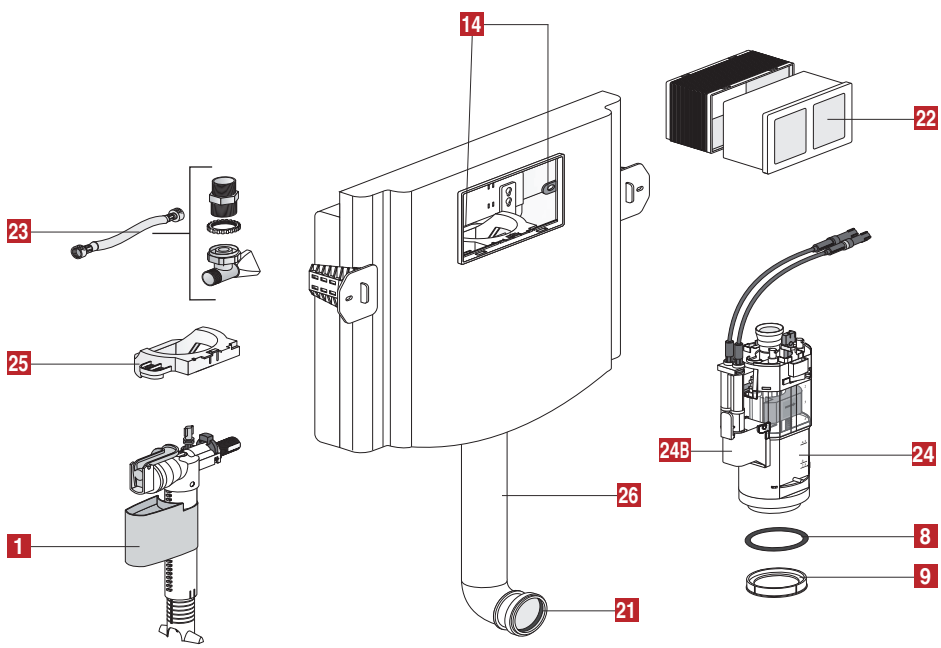

Consulte las condiciones exclusivas que Amado Salvador puede ofrecerle en productos de Jimten

S-806 / S-800

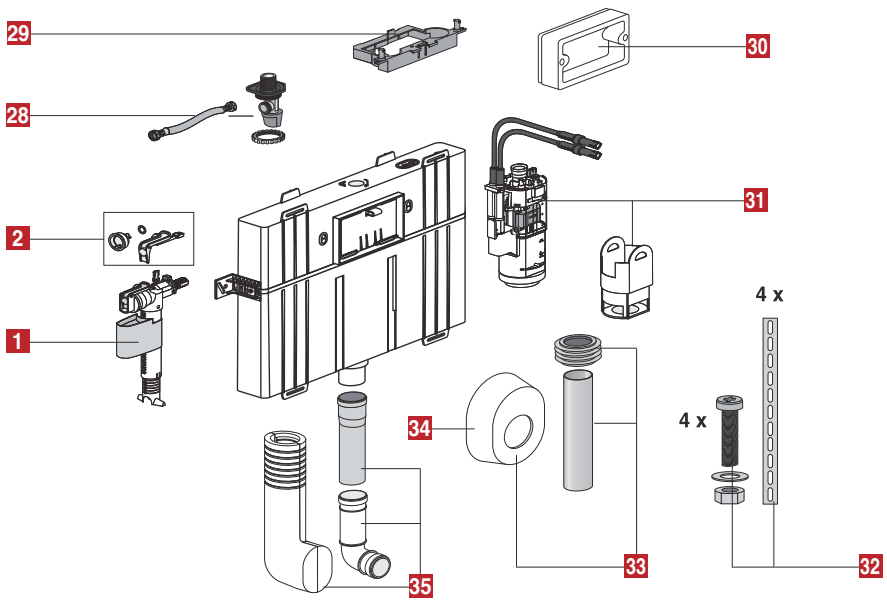

S-800 / ACCI. LEVAS (Descatalogada)

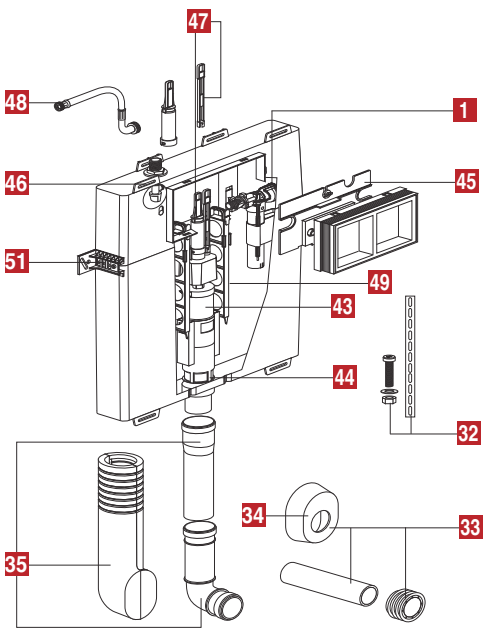

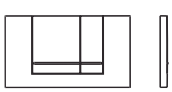

Ref.	Acabado / *Acabamento*	U/	n.º	€
23231	Blanco / *Branco*	1	-	23,04

Placa de mando doble descarga. / *Placa de comando dupla descarga.*

Consulte las condiciones exclusivas que Amado Salvador puede ofrecerle en productos de Jimten

CONEXIÓN CON INODORO
CONEXÃO A SANITA

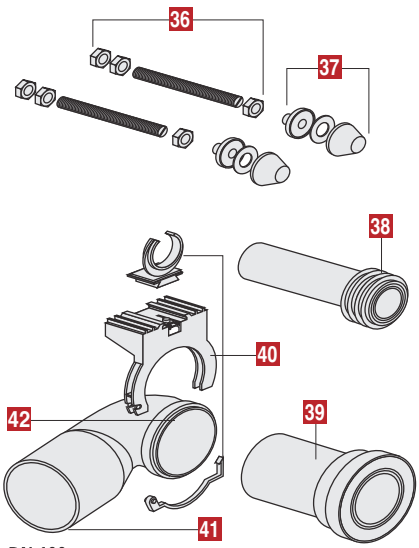

DN 100

REPUESTOS PARA CISTERNAS

PEÇAS DE SUBSTITUIÇÃO PARA AUTOCLISMOS

	Ref.		U/	n.º	€
1	23300		10	A-8	15,08
	Grifo flotador. / *Tomeira bóia.*				
2	31636		1	-	8,84
	Conjunto cierre grifo flotador. / *Conjunto fecho torneira bóia.*				
3	31394		1	-	1,58
	Junta cónica para latiguillo (Ø 8x1,5). / *Protector torneira bóia (Ø 8x1,5).*				
4	31372		1	-	2,64
	Soporte grifo flotador. / *Soporte torneira bóia.*				
5	31373		1	-	12,59
	Latiguillo con juntas 3/8". / *Mangueira com vedações 3/8".*				
6	31393		1	-	5,26
	Protector grifo flotador. / *Protector tomeira bóia.*				
7	31369		1	A-1	36,16
	Mecanismo descarga.(Incluye cables) / *Mecanismo de descarga.*				
7B	31641		-	-	2,58
	Junta mecanismo descarga Ø 31x64x2,8. / *Vedação mecanismo de descarga Ø 31x64x2,8.*				
8	31535		1	-	0,95
	Junta cónica Ø 55x5. / *Vedação cónica Ø 55x5.*				
9	31536		1	-	2,65
	Reductor de descarga. / *Reductor da descarga.*				
10	31456		1	4112	2,85
	Bloqueo mecanismo descarga S-980C. / *Bloqueio mecanismo descarga S-980C.*				
11	31375		1	4112	2,64
	Bloqueo mecanismo descarga S-995N - S-982N. *Bloqueio mecanismo descarga S-995N - S-982N.*				
12	31371		1	-	9,71
	Llave de alimentación (en escuadra) 1/2". *Chave de alimentação (em esquadro) 1/2".*				
13	31370		1	-	15,74
	Conexión roscada para suministro de agua. *Conexão roscada para abastecimento de água.*				
14	31392		1	-	1,58
	Soporte tornillos sujeción placa mando. *Suporte parafusos sujeção placa comando.*				
15	31374		1	-	2,64
	Tornillos sujeción placa (2 uds.). / *Parafusos fixação placa (2 unds.)*				
16	31380		1	-	1,71
	Junta tórica tubo descarga (Ø 49x6). / *Oring tubagem descarga (Ø 49x6).*				
17	31384		1	-	9,19
	Tubo descarga (cisterna 820 mm). / *Tubagem descarga (autoclismo 820 mm)*				
19	31382		1	-	8,40
	Tubo descarga (cisterna 1.185 mm). / *Tubagem descarga (autoclismo 1.185 mm)*				
20	31630		1	-	9,53
	Tubo descarga para S-980C. / *Tubagem descarga para S-980C.*				
21	31381		1	-	1,58
	Junta labiada tubo descarga (Ø45). *Vedação facetada tubagem descarga (Ø 45).*				
22	31376		1	-	10,55
	Protector para alicatado con tapa. *Protecção para colocação ladrilho cerámico com tampa.*				
23	31610	INEO	1	-	30,60
	Latiguillo con juntas + Llave de alimentación en escuadra r. 1/2 / *Mangueira com vedações + Chave de alimentação (em esquadro) 1/2"*				
24	31608	INEO	1	A-1	36,87
	Mecanismo descarga.(Incluye cables) / *Mecanismo de descarga.*				
24B	31641	INEO	-	-	2,58
	Junta mecanismo descarga. / *Vedação mecanismo de descarga.*				
25	31609	INEO	1	-	9,87
	Pin bloqueo soporte cisterna. / *Pin bloqueio suporte autoclismo.*				
26	31631	INEO	1	-	9,53
	Tubo descarga. / *Tubagem descarga.*				
28	31635	INEO 8cm	1	-	14,99
	Latiguillo con juntas + Llave de alimentación en escuadra r. 1/2 / *Mangueira com vedações + Chave de alimentação (em esquadro) 1/2"*				
29	31633	INEO 8cm	1	4112	2,75
	Bloqueo mecanismo descarga. / *Bloqueio mecanismo descarga.*				
30	31638	INEO 8cm	1	A-10	9,06
	Protector para alicatado. / *Protecção para colocação ladrilho cerámico.*				
31	31637	INEO 8cm	1	A-2	37,85
	Mecanismo descarga.(Incluye cables). / *Mecanismo de descarga.*				
32	31368		1	A-10	15,74
	Conjunto de fijación. / *Conjunto de fixação.*				
33	31364		1	A-2	10,55
	31365	Cromo / *Cromo*	1	A-2	31,49
	Alargadera horizontal tubo descarga. / *Alongador horizontal tubo descarga.*				

Consulte las condiciones exclusivas que Amado Salvador puede ofrecerle en productos de Jimten

REPUESTOS PARA CISTERNAS

PEÇAS DE SUBSTITUIÇÃO PARA AUTOCLISMOS

	Ref.		U/	n.º	€
34	31366	Blanco / *Branco*	1	-	5,28
	31367	Cromo / *Cromo*	1	-	9,99
	Plafón embellecedor. / *Espleho embelezador.*				
35	31363		1	A-2	15,74
	Codo de descarga con alargadera y protección. / *Codo de descarga com alongadore proteção.*				
36	31389		1	-	7,92
	Tornillos sujeción inodoro suspendido M12. / *Parafusos sujeção sanita suspensa M12.*				
37	31390		1	4115	3,68
	Embellecedores tornillos sujeción inodoro. / *Embelezadores parafusos sujeção sanita.*				
38	31388		1	A-10	5,23
	Alargadera horizontal tubo descarga. / *Alongador horizontal tubo descarga.*				
39	31387		1	A-1	13,09
	Manguito inodoro Ø 90 mm. / *Calção sanita Ø 90 mm.*				
40	31385		1	-	6,80
	Fijación codo evacuación Ø 90mm. / *Fisação curva evacuação.*				
41	31386		1	A-2	13,09
	Curva evacuación 90°. / *Curva evacuação 90°* - DN90/DN100.				
42	31639		1	4114	1,56
	Junta curva evacuación 90°. / *Vedação curva evacuação 90°* - DN90/DN100.				

	Ref.		U/	n.º	€
43	31354	ACCI. LEVAS	1	A-2	14,71
	Mecanismo descarga S-800. / *Mecanismo de descarga S-800.*				
44	31355	ACCI. LEVAS	1	-	2,10
	Junta inferior mecanismo descarga / *Vedação inferior mecanismo descarga.* (Ø20,3xØ50,5x2,8)				
45	31356	ACCI. LEVAS	1	A-1	7,88
	Placa actuador con tornillo operación . / *Placa actuador com parafuso operação.*				
46	31357	ACCI. LEVAS	1	-	9,71
	Llave de alimentación (en escuadra) 1/2". / *Chave de alimentação (em esquadro) 1/2".*				
47	31358	ACCI. LEVAS	1	4113	2,64
	Rebosadero. / *Respiro.*				
48	31359	ACCI. LEVAS	1	4113	12,07
	Latiguillo con juntas 3/8". / *Mangueira com vedações 3/8".*				
49	31360	ACCI. LEVAS	1	4762	2,64
	Fijación mecanismo descarga. / *Fixação mecanismo descarga.*				
51	31362	ACCI. LEVAS	1	-	6,30
	Soportes a pared (2 uds.) / *Suportes a parede (2 uds.)*				



Medida	Ref.	U/	n.º	€
-	23100	-	-	6,31

Fijación superior de cisterna con bastidor a pared. (2 unds.)
Fixação superior do autoclismo com bastidor a parede. (2 unds.)



Medida	Ref.	U/	n.º	€
-	23222	-	A-1	10,11

Placa de aislamiento acústico para WC o bidé suspendido. Calidad RG 70 kg/m2, 4 mm de espesor. Incluye fundas para tornillos.
Placa de isolamento acústico para WCo bidé suspenso. Qualidade RG 70 kg/m2, 4 mm de espessura. Contém coberturas para parafusos.

Consulte las condiciones exclusivas que Amado Salvador puede ofrecerle en productos de Jimten

S-340 Y S-405 - ACCIONAMIENTO POR LEVAS (Descatalogadas)

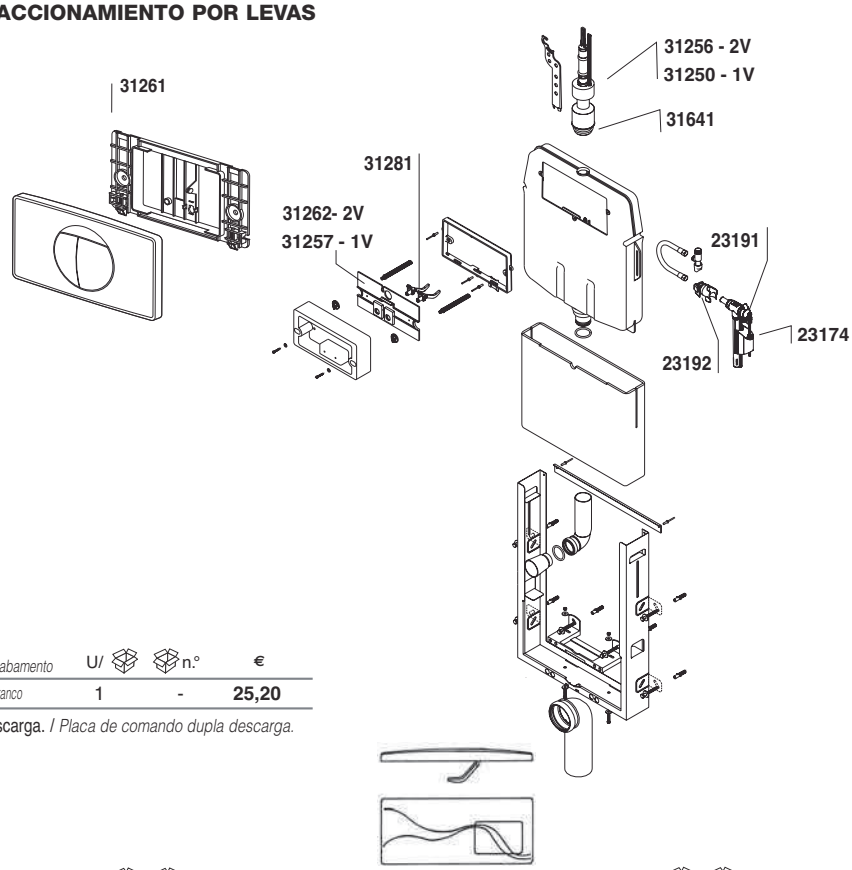

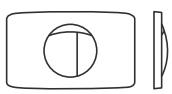

Ref.	Acabado / *Acabamento*	U/	n.°	€
23183	Blanco / *Branco*	1	-	25,20

Placa de mando doble descarga. / *Placa de comando dupla descarga.*

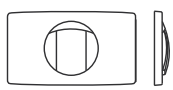

Ref.	Acabado / *Acabamento*	U/	n.°	€
23171	Blanco. ANTIVANDALICA	1	-	26,86

Placa de mando descarga única. / *Placa de comando descarga unica.*

Ref.	Acabado / *Acabamento*	U/	n.°	€
23141	Blanco / *Branco*	1	-	44,25

Placa de mando superior para S-982 y S-603.
Placa de comando superior para S-982 e S-603.

1 VOLUMEN

Ref.	U/	n.°	€
31250	1	A-10	13,76
Mecanismo de descarga. / *Mecanismo de descarga.*			
31641	1	A-10	2,58
Junta mecanismo de descarga. / *Vedação mecanismo de descarga.*			
23174	10	A-11	14,00
Grifo flotador. (necesario adaptador 23192) / *Torneira bóia. (Necessário adaptador 23192).*			
23192	20	A-1	1,90
Adaptador grifo flotador. / *Adaptador torneira.*			
23191	20	A-10	2,93
Junta grifo flotador. / *Vedação tornera bóia.*			

2 VOLUMENES

Ref.	U/	n.°	€
31256	5	A-2	14,81
Mecanismo de descarga. / *Mecanismo de descarga.*			
31641	50	A-10	2,58
Junta mecanismo de descarga. / *Vedação mecanismo de descarga.*			
23174	10	A-11	14,00
Grifo flotador. / *Torneira bóia.*			
23191	20	A-10	2,93
Junta grifo flotador. / *Vedação torneira bóia.*			
31262	6	A-2	10,55
Placa bisagra. / *Placa dobradiça.*			
31261	50	A-2	9,87
Placa sujeción. / *Placa fixadora.*			
31281	10	A-10	5,29
Levas placa mando. / *Manipulos para placa de comando.*			

Consulte las condiciones exclusivas que Amado Salvador puede ofrecerle en productos de Jimten

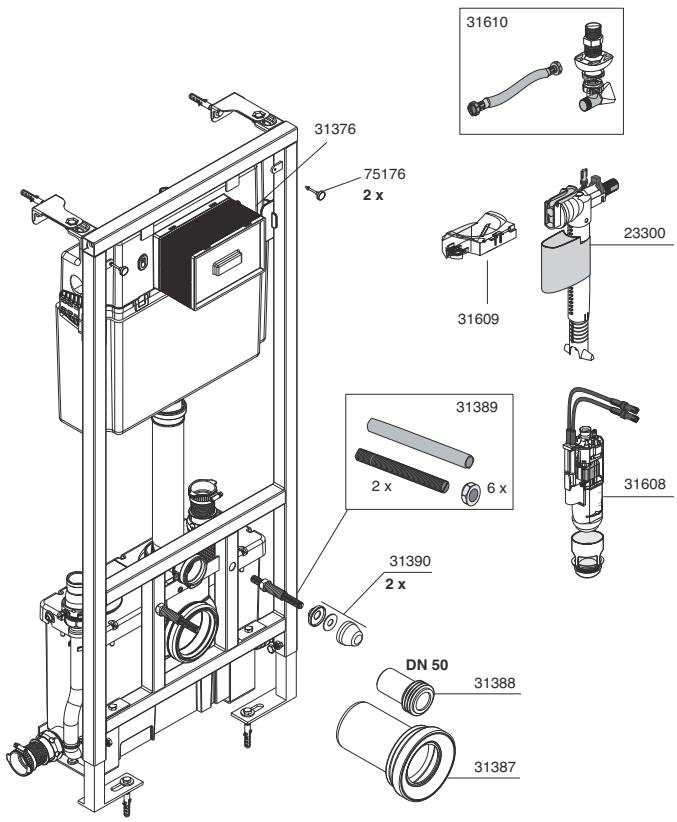

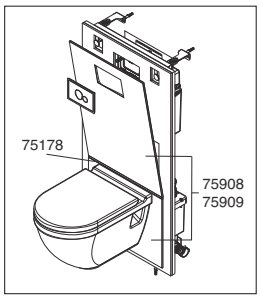

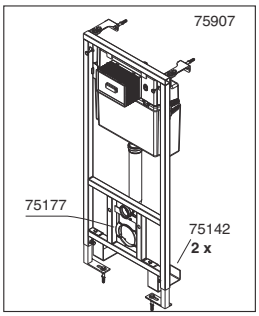

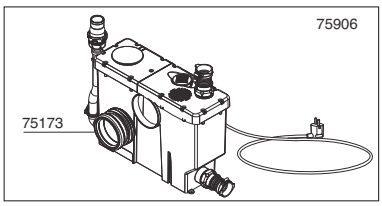

CICLON CC

Ref.	U/	n.º	€
31608	1	A-1	**36,87**
Mecanismo descarga.(Incluye cables). / Mecanismo de descarga .(inclui cabos).			
31610	1	-	**30,60**
Llave de alimentación 1/2". / *Chave de alimentação 1/2".*			
31609	1	4112	**9,87**
Bloqueo mecanismo descarga. / *Bloqueio mecanismo descarga.*			
23300	10	A-8	**15,08**
Grifo flotador. / *Tomeira bóia.*			
31376	1	-	**10,55**
Protector para alicatado con tapa. / *Protecção para colocação ladrilho cerámico com tampa.*			
75173	1	-	**22,38**
Conexión manguito inodoro Ø 90 mm. / *União calção sanita Ø 90 mm.*			
31387	1	A-1	**13,09**
Manguito inodoro Ø 90 mm. / *Calção sanita Ø 90 mm.*			
75176	1	-	**31,96**
Conjunto ventosas magnéticas. / *Conjunto ventosas magnéticas.*			
31388	1	A-10	**5,23**
Alargadera horizontal tubo descarga. / *Alongador horizontal tubo descarga.*			
31389	1	-	**7,92**
Tornillos sujeción inodoro suspendido M12. / *Parafusos sujeção sanita suspensa M12.*			

Ref.	U/	n.º	€
31390	1	4115	**3,68**
Embellecedores tornillos sujeción inodoro. / *Embelezadores parafusos sujeção sanita.*			
75177	1	-	**8,40**
Conjunto sujeción codo evacuación. / *Conjunto sujeição curva evacuação.*			
75178	1	A-11	**9,07**
Perfil ac.inox. placa frontal Ciclon CC. / *Perfil aço inox. placa frontal Ciclon CC.*			
75908	1	4961	**402,91**
Placa frontal cristal BLANCO. / *Placa frontal vidro BRANCO.* No incluye ventosas. / *Ventosas não fornecidas.*			
75909	1	4961	**402,91**
Placa frontal cristal NEGRO. / *Placa frontal vidro NEGRO.* No incluye ventosas. / *Ventosas não fornecidas.*			
75142	1	-	**40,50**
Soporte inferior bastidor triturador. / *Suporte inferior .*			
75906	1	-	**652,61**
Repuesto triturador completo. / *Peça de substituição bastidor autoclismo.*			
75907	1	-	**279,99**
Repuesto cisterna completa. / *Peça de substituição autoclismo completo.*			

Consulte las condiciones exclusivas que Amado Salvador puede ofrecerle en productos de Jimten

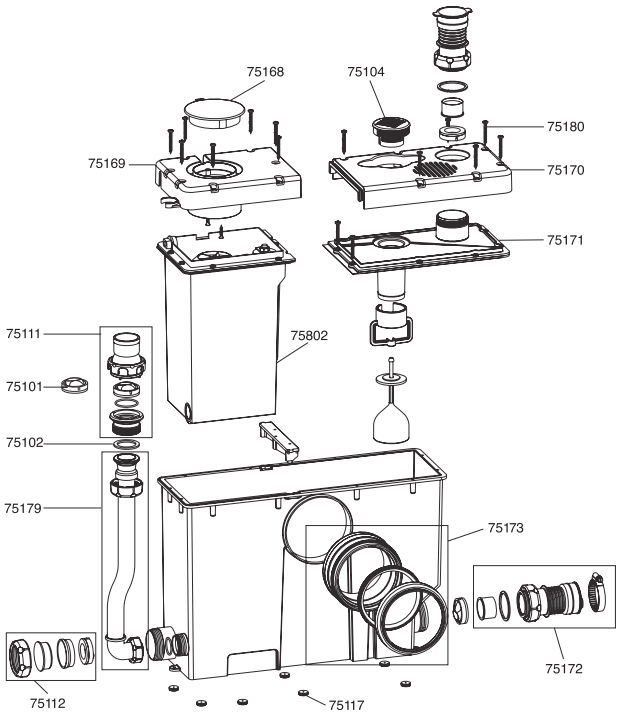

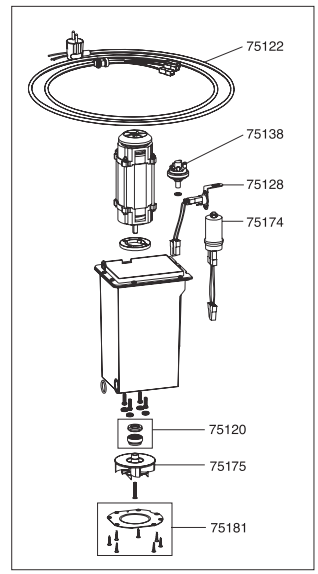

CICLON CC

Ref.	U/	n.°	€
75802	-	-	**392,11**
Conjunto caset Ciclon CC. / *Cassette Ciclón CC.*			
75168	-	-	**3,32**
Embellecedor circular Ciclon CC. / *Embelezador circular Ciclón CC.*			
75101	-	-	**0,86**
Junta Válvula antiretorno. / *Vedante da válvula de retenção.*			
75102	-	-	**0,35**
Junta plana v. antiretorno. / *Vedante plano da válvula de retenção.*			
75172	1	-	**5,62**
Conjunto manguito flexible conexión auxiliar. / *Conjunto manga flexível união auxiliar.*			
75104	-	-	**2,36**
Cartucho carbon activo. / *Depósito de carvão activo.*			
75174	-	-	**18,13**
Condensador Ciclon CC. / *Condensador Ciclón CC.*			
75179	1	-	**8,71**
Tubo impulsión Ciclon CC. / *Tubo saída Ciclón CC.*			
75111	-	-	**5,59**
Conjunto válvula antiretorno. / *Jogo da válvula de retenção saída.*			
75112	-	-	**2,74**
Tapón cierre lateral. / *Jogo da tampão laterais.*			
75171	-	-	**9,95**
Tapa estanca cuerpo con junta. / *Tampa do corpo com vedante.*			
75175	-	-	**40,06**
Rotor. / *Rotor.*			

Ref.	U/	n.°	€
75117	-	-	**1,33**
Juego topes cuerpo inferior. / *Jogo do batentes inferiores do corpo.*			
75169	-	-	**8,47**
Tapa superior caset Ciclon CC. / *Tampa decorativa cassette Ciclón CC.*			
75170	-	-	**9,03**
Tapa superior cuerpo Ciclon CC. / *Tampa decorativa corpo Ciclon CC.*			
75120	-	-	**43,12**
Cierre cerámico. / *Fecho cerâmico.*			
75173	1	-	**22,38**
Manguito inodoro. / *Manga de ligacão à sanita.*			
75122	-	-	**23,58**
Cable con enchufe. / *Cabo de três fios com vedante.*			
75138	-	-	**73,83**
Presostato roscado. / *Interruptor de pressão roscado.*			
75180	-	-	**1,42**
Tornillo tapas exterior Ciclon CC. / *Parafuso tampas exterior Ciclon CC.*			
75128	-	-	**28,24**
Kit TRIAC. / *Kit TRIAC.*			
75181	-	-	**34,05**
Conjunto cuchilla exterior. / *Conjunto cortadora exterior.*			

Consulte las condiciones exclusivas que Amado Salvador puede ofrecerle en productos de Jimten

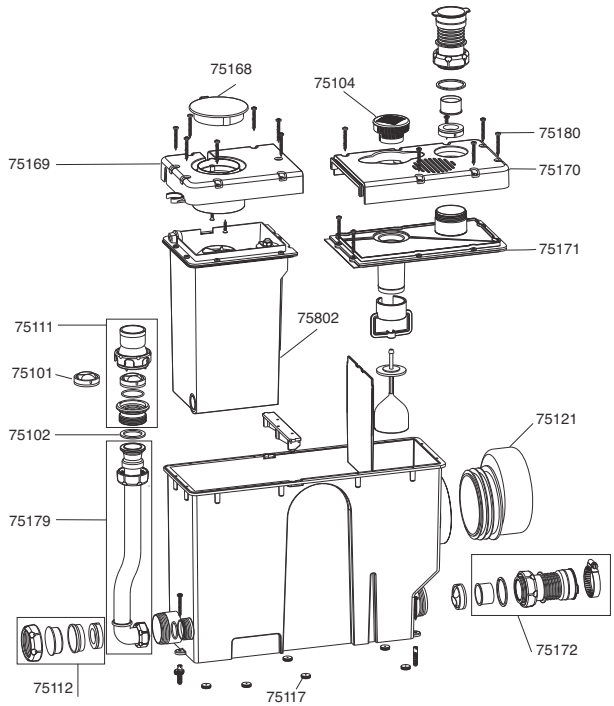

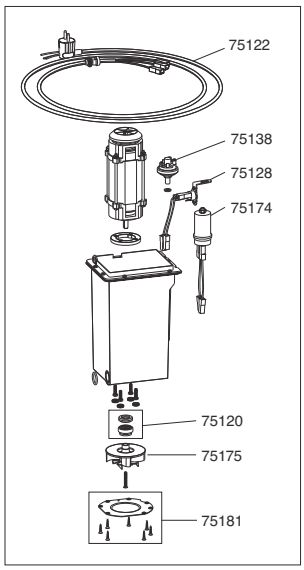

CICLON CS

Ref.	U/	n.°	€
75802	-	-	**392,11**
Conjunto caset Ciclon CS. / *Cassette Ciclón CS.*			
75168	-	-	**3,32**
Embellecedor circular Ciclon CS. / *Embelezador circular Ciclón CS.*			
75101	-	-	**0,86**
Junta Válvula antiretorno. / *Vedante da válvula de retenção.*			
75102	-	-	**0,35**
Junta plana v. antiretorno. / *Vedante plano da válvula de retenção.*			
75172	1	-	**5,62**
Conjunto manguito flexible conexión auxiliar. / *Conjunto manga flexível união auxiliar.*			
75104	-	-	**2,36**
Cartucho carbon activo. / *Depósito de carvão activo.*			
75174	-	-	**18,13**
Condensador Ciclon CS. / *Condensador Ciclón CS.*			
75179	1	-	**8,71**
Tubo impulsión Ciclon CS. / *Tubo saída Ciclón CS.*			
75111	-	-	**5,59**
Conjunto válvula antiretorno. / *Jogo da válvula de retenção saída.*			
75112	-	-	**2,74**
Tapón cierre lateral. / *Jogo da tampão laterais.*			
75171	-	-	**9,95**
Tapa estanca cuerpo con junta. / *Tampa do corpo com vedante.*			
75175	-	-	**40,06**
Rotor. / *Rotor.*			

Ref.	U/	n.°	€
75117	-	-	**1,33**
Juego topes cuerpo inferior. / *Jogo do batentes inferiores do corpo.*			
75169	-	-	**8,47**
Tapa superior caset Ciclon CS. / *Tampa decorativa cassette Ciclón CS.*			
75170	-	-	**9,03**
Tapa superior cuerpo Ciclon CS. / *Tampa decorativa corpo Ciclon CS.*			
75120	-	-	**43,12**
Cierre cerámico. / *Fecho cerâmico.*			
75121	-	-	**12,22**
Manguito inodoro. / *Manga de ligacão à sanita.*			
75122	-	-	**23,58**
Cable con enchufe. / *Cabo de três fios com vedante.*			
75138	-	-	**73,83**
Presostato roscado. / *Interruptor de pressão roscado.*			
75180	-	-	**1,42**
Tornillo tapas exterior Ciclon CS. / *Parafuso tampas exterior Ciclon CS.*			
75128	-	-	**28,24**
Kit TRIAC. / *Kit TRIAC.*			
75181	-	-	**34,05**
Conjunto cuchilla exterior. / *Conjunto cortadora exterior.*			

Consulte las condiciones exclusivas que Amado Salvador puede ofrecerle en productos de Jimten

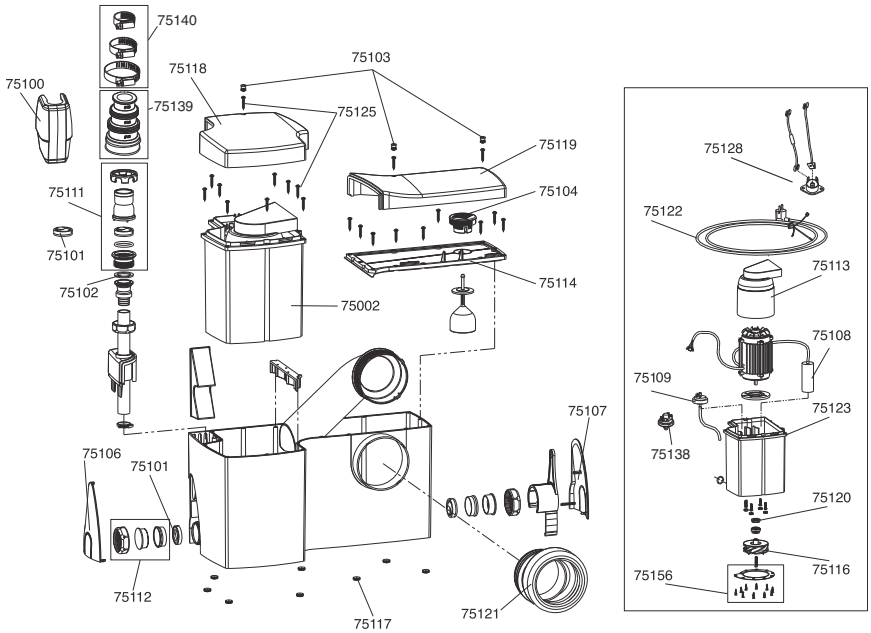

CICLON L

Ref.	U/	n.°	€
75002	-	-	**397,61**
Conjunto caset. / *Cassette Ciclón L.*			
75100	-	-	**1,61**
Embellecedor v. antiretorno. / *Embeleçador válvula de retenção.*			
75101	-	-	**0,86**
Válvula antiretorno. / *Vedante da válvula de retenção.*			
75102	-	-	**0,35**
Junta plana v. antiretorno. / *Vedante plano da válvula de retenção.*			
75103	-	-	**1,33**
Junta Embellecedor tornillos. / *Embelezador parafusos.*			
75104	-	-	**2,36**
Cartucho carbon activo. / *Depósito de carvão activo.*			
75106	-	-	**1,80**
Tapón lateral embellecedor izquierdo. / *Tampa decorativa lateral esquerda.*			
75107	-	-	**1,80**
Tapón lateral embellecedor derecho. / *Tampa decorativa lateral direita.*			
75108	-	-	**19,82**
Condensador Ciclon L. / *Condesador do Ciclón L.*			
75111	-	-	**5,59**
Conjunto válvula antiretorno. / *Jogo da válvula de retenção saída.*			
75112	-	-	**2,74**
Tapón cierre lateral. / *Jogo da tampão laterais.*			
75113	-	-	**4,64**
Campana ventilación motor. / *Caixa de ventilação do motor.*			
75114	-	-	**7,10**
Tapa estanca cuerpo con junta. / *Tampa do corpo com vedante.*			
75116	-	-	**53,17**
Rotor. / *Rotor.*			

Ref.	U/	n.°	€
75117	-	-	**1,33**
Juego topes cuerpo inferior. / *Jogo do batentes inferiores do corpo.*			
75118	-	-	**8,71**
Tapa superior caset Ciclon L. / *Tampa decorativa cassette.*			
75119	-	-	**6,83**
Tapa superior cuerpo. / *Tampa decorativa corpo.*			
75120	-	-	**43,12**
Cierre cerámico. / *Fecho cerâmico.*			
75121	-	-	**12,22**
Manguito inodoro. / *Manga de ligacão à sanita.*			
75122	-	-	**23,58**
Cable con enchufe. / *Cabo de três fios com vedante.*			
75123	-	-	**2,36**
Junta estanqueidad caset. / *Vedante de cassette.*			
75109 Anterior a 2013	-	-	**73,83**
Presostato con tubo. / *Interruptor de pressão com tubo.*			
75138 Posterior a 2013	-	-	**73,83**
Presostato roscado. / *Interruptor de pressão roscado.*			
75125	-	-	**0,35**
Tornillo tapas exterior. / *Parafuso tampas exterior.*			
75128	-	-	**28,24**
Kit TRIAC. / *Kit TRIAC.*			
75139	-	-	**8,73**
Manguito flexible impulsión. / *União flexivel impulsão.*			
75140	-	-	**4,57**
Kit bridas manguito impulsión. / *Kit abraçadeiras união impulsão.*			
75156	-	-	**32,13**
Conjunto cuchilla exterior. / *Conjunto cortadora exterior.*			

Consulte las condiciones exclusivas que Amado Salvador puede ofrecerle en productos de Jimten

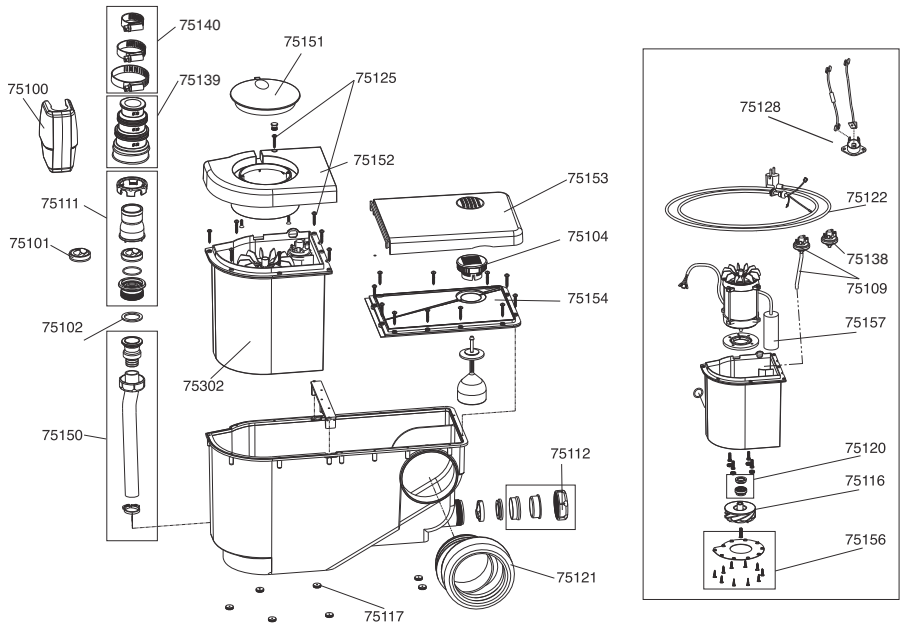

CICLON XS

Ref.		U/	n.°	€
75302		-	-	**358,46**
Conjunto caset. / *Cassette Ciclón XS.*				
75100		-	-	**1,61**
Embellecedor v. antiretorno. / *Embeleçador válvula de retenção.*				
75101		-	-	**0,86**
Junta Válvula antiretorno. / *Vedante da válvula de retenção.*				
75102		-	-	**0,35**
Junta plana v. antiretorno. / *Vedante plano da válvula de retenção.*				
75104		-	-	**2,36**
Cartucho carbon activo. / *Depósito de carvão activo.*				
75109	Anterior a 2013	-	-	**73,83**
Presostato con tubo. / *Interruptor de pressão com tubo.*				
75138	Posterior a 2013	-	-	**73,83**
Presostato roscado. / *Interruptor de pressão roscado.*				
75111		-	-	**5,59**
Conjunto válvula antiretorno. / *Jogo da válvula de retenção saída.*				
75112		-	-	**2,74**
Tapón cierre lateral. / *Jogo da tampão laterais.*				
75116		-	-	**53,17**
Rotor. / *Rotor.*				
75117		-	-	**1,33**
Juego topes cuerpo inferior. / *Jogo do batentes inferiores do corpo.*				
75120		-	-	**43,12**
Cierre cerámico. / *Fecho cerâmico.*				

Ref.	U/	n.°	€
75121	-	-	**12,22**
Manguito inodoro. / *Manga de ligacão à sanita.*			
75122	-	-	**23,58**
Cable con enchufe. / *Cabo de três fios com vedante.*			
75125	-	-	**0,35**
Tornillo tapas exterior. / *Parafuso tampas exterior.*			
75128	-	-	**28,24**
Kit TRIAC. / *Kit TRIAC.*			
75139	-	-	**8,73**
Manguito flexible impulsión. / *União flexivel impulsão.*			
75140	-	-	**4,57**
Kit bridas manguito impulsión. / *Kit abraçadeiras união impulsão.*			
75150	-	-	**7,10**
Tubo impulsión. / *Tubo saída.*			
75151	-	-	**3,32**
Embellecedor superior. / *Tampa decorativa circular.*			
75152	-	-	**9,01**
Tapa caset. / *Tampa decorativa do cassette.*			
75153	-	-	**5,21**
Embellecedor cuerpo. / *Tampa decorativa do depósito.*			
75154	-	-	**9,01**
Conjunto estanco cuerpo. / *Jogo estanco corpo.*			
75156	-	-	**32,13**
Conjunto cuchilla exterior. / *Conjunto cortadora exterior.*			
75157	1	-	**18,00**
Condensador. / *Condensador.*			

Consulte las condiciones exclusivas que Amado Salvador puede ofrecerle en productos de Jimten

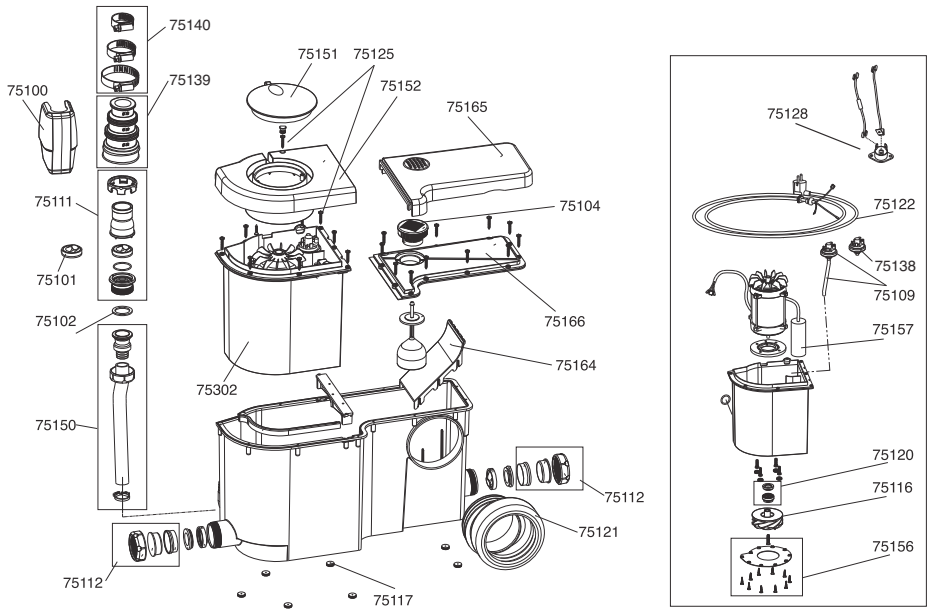

CICLON FIT 3 FIT 2 FIT 1

Code		U/	n.°	€
75100		-	-	**1,61**
Embellecedor v. antiretorno. / *Embeleçador válvula de retenção.*				
75101		-	-	**0,86**
Junta Válvula antiretorno. / *Vedante da válvula de retenção.*				
75102		-	-	**0,35**
Junta plana v. antiretorno. / *Vedante plano da válvula de retenção.*				
75104		-	-	**2,36**
Cartucho carbon activo. / *Depósito de carvão activo.*				
75109	Anterior a 2013	-	-	**73,83**
Presostato con tubo. / *Interruptor de pressão com tubo.*				
75138	Posterior a 2013	-	-	**73,83**
75111		-	-	**5,59**
Conjunto válvula antiretorno. / *Jogo da válvula de retenção saída.*				
75112		-	-	**2,74**
Tapón cierre lateral. / *Jogo da tampão laterais.*				
75116		-	-	**53,17**
Rotor. / *Rotor.*				
75117		-	-	**1,33**
Juego topes cuerpo inferior. / *Jogo do batentes inferiores do corpo.*				
75120		-	-	**43,12**
Cierre cerámico. / *Fecho cerâmico.*				
75121		-	-	**12,22**
Manguito inodoro. / *Manga de ligação à sanita.*				
75122		-	-	**23,58**
Cable con enchufe. / *Cabo de três fios com vedante.*				

Code	U/	n.°	€
75125	-	-	**0,35**
Tornillo tapas exterior. / *Parafuso tampas exterior.*			
75128	-	-	**28,24**
Kit TRIAC. / *Kit TRIAC.*			
75139	-	-	**8,73**
Manguito flexible impulsión. / *União flexivel impulsão.*			
75140	-	-	**4,57**
Kit bridas manguito impulsión. / *Kit abraçadeiras união impulsão.*			
75150	-	-	**7,10**
Tubo impulsión. / *Tubo saída.*			
75151	-	-	**3,32**
Embellecedor superior. / *Tampa decorativa circular.*			
75152	-	-	**9,01**
Tapa caset. / *Tampa decorativa do cassette.*			
75156	-	-	**32,13**
Conjunto cuchilla exterior. / *Conjunto cortadora exterior.*			
75157	1	-	**18,00**
Condensador. / *Condensador do.*			
75164	-	-	**6,91**
Deflector cuerpo. / *Deflector corpo.*			
75165	-	-	**6,62**
Tapa superior caset / *Tampa decorativa cassette.*			
75166	-	-	**8,45**
Tapa estanca cuerpo con junta. / *Tampa do corpo com vedante.*			
75302	-	-	**358,46**
Conjunto caset. / *Cassette Ciclón FIT.*			

Consulte las condiciones exclusivas que Amado Salvador puede ofrecerle en productos de Jimten

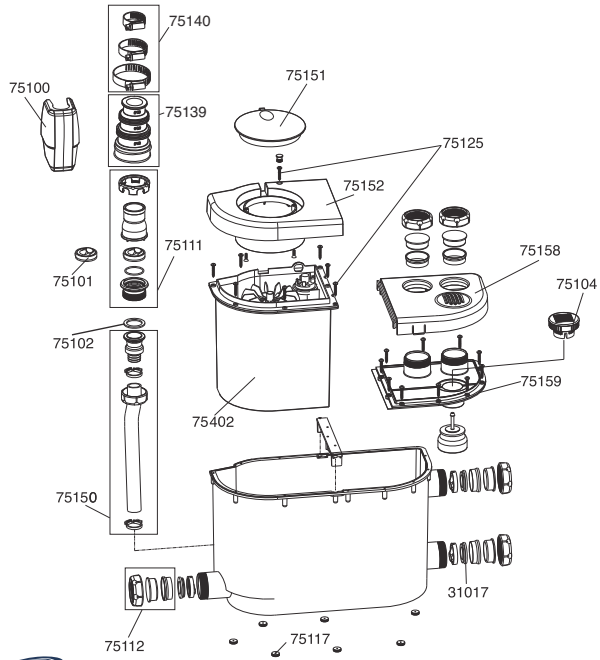

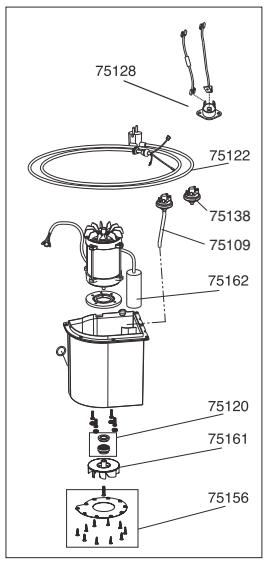

CICLON LS

Ref.		U/	n.°	€
31017		-	-	**0,43**
Junta reducida 1 1/2 x 32. / *Vedante reducida 1 1/2 x 32.*				
75100		-	-	**1,61**
Embellecedor v. antiretorno. / *Embeleçador válvula de retenção.*				
75101		-	-	**0,86**
Junta Válvula antiretorno. / *Vedante da válvula de retenção.*				
75102		-	-	**0,35**
Junta plana v. antiretorno. / *Vedante plano da válvula de retenção.*				
75104		-	-	**2,36**
Cartucho carbon activo. / *Depósito de carvão activo.*				
75109	Anterior a 2013	-	-	**73,83**
Presostato con tubo. / *Interruptor de pressão com tubo.*				
75138	Posterior a 2013	-	-	**73,83**
Presostato roscado. / *Interruptor de pressão roscado.*				
75111		-	-	**5,59**
Conjunto válvula antiretorno. / *Jogo da válvula de retenção saída.*				
75112		-	-	**2,74**
Tapón cierre lateral. / *Jogo da tampão laterais.*				
75117		-	-	**1,33**
Juego topes cuerpo inferior. / *Jogo do batentes inferiores do corpo.*				
75120		-	-	**43,12**
Cierre cerámico. / *Fecho cerâmico.*				
75122		-	-	**23,58**
Cable con enchufe. / *Cabo de três fios com vedante.*				
75125		-	-	**0,35**
Tornillo tapas exterior. / *Parafuso tampas exterior.*				

Ref.	U/	n.°	€
75128	-	-	**28,24**
Kit TRIAC. / *Tit TRIAC.*			
75139	-	-	**8,73**
Manguito flexible impulsión. / *União flexivel impulsão.*			
75140	-	-	**4,57**
Kit bridas manguito impulsión. / *Kit abraçadeiras união impulsão.*			
75151	-	-	**3,32**
Embellecedor superior. / *Tampa decorativa circular.*			
75152	-	-	**9,01**
Tapa caset. / *Tampa decorativa do cassette.*			
75156	-	-	**32,13**
Conjunto cuchilla exterior. / *Conjunto cortadora exterior.*			
75158	-	-	**4,92**
Embellecedor cuerpo. / *Decorativa do corpo.*			
75159	-	-	**7,10**
Tapa estanqueidad. / *Jogo estanco corpo.*			
75161	-	-	**28,91**
Rotor Ciclon LS. / *Rotor do Ciclón LS.*			
75162	-	-	**17,24**
Condensador Ciclon LS. / *Condensador do Ciclón LS.*			
75150	-	-	**7,10**
Tubo impulsión completo. / *Tubo saída completo .*			
75402	-	-	**343,97**
Conjunto caset Ciclon LS. / *Cassette Ciclon LS.*			

Consulte las condiciones exclusivas que Amado Salvador puede ofrecerle en productos de Jimten

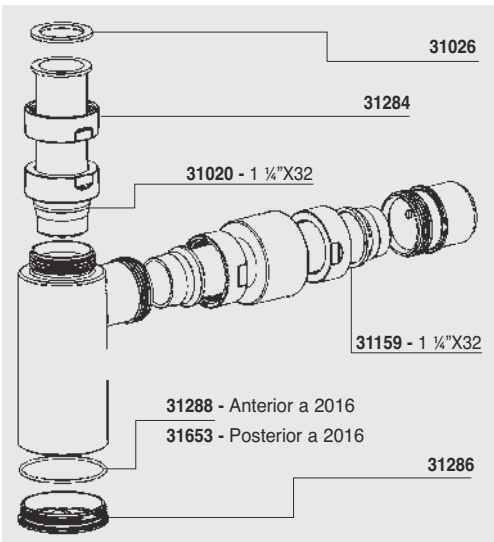

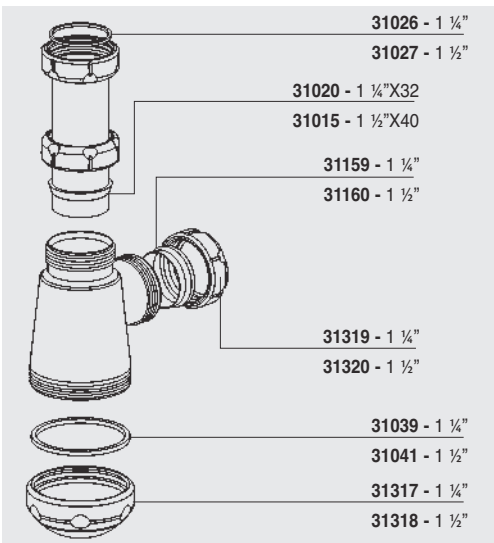



ABS

Color/Côr	Medida	Ref.	U/	n.º	€
Cromo	-	**31397**	-	-	**15,48**

Tapón registro para sifón botella ABS (junta incluida).
(Para modelo S-509).
Tampão registo para sifão garrafa. ABS (Vedação incluida)
(Para modelo S-509).

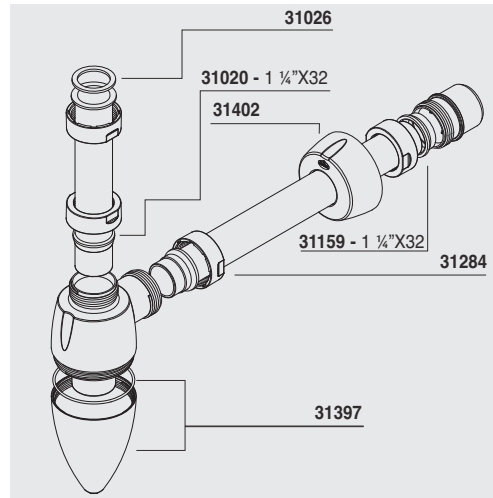



ABS

Color/Côr	Medida	Ref.	U/	n.º	€
Cromo	1 ¼"	**31317**	25	A-10	**3,88**
Cromo	1 ½	**31318**	25	-	**4,32**

Tapón registro para sifón botella ABS (junta incluida).
(Para modelos S-182, S-402, S-392 y S-205).
Tampão registo para sifão garrafa. ABS (Vedação incluida)
(Para modelos S-182, S-402, S-392 e S-205).



ABS

Color/Côr	Medida	Ref.	U/	n.º	€
Cromo	1 ¼"	**31286**	25	A-10	**4,58**

Tapón registro para sifón botella ABS (junta incluida).
(Para modelos S-438, S-470 y S-448).
Tampão registo para sifão garrafa. ABS (Vedação incluida)
(Para modelos S-438, S-470 e S-448).



ABS

Color/Côr	Medida	Ref.	U/	n.º	€
Cromo	1 ¼"	**31319**	25	A-10	**3,20**
Cromo	1 ½"	**31320**	25	A-10	**3,90**

Tuerca ABS. / *Porca.*



ABS

Color/Côr	Medida	Ref.	U/	n.º	€
Cromo	1 ¼"	**31284**	25	A-10	**3,23**

Tuerca lisa ABS. (Para modelos S-438, S-470 y S-448).
Porca lisa. (Para modelos S-438, S-470 e S-448).

Consulte las condiciones exclusivas que Amado Salvador puede ofrecerle en productos de Jimten



A-83

AC. INOX.

Color/*Côr*	Medida	Ref.	U/	n.º	€
Cromo	380 mm	22214	50	10,7x8,3x11	2,54

Cadena de bolas con anillas.
Corrente de bolas com argolas.







A-61

LAT. / AC. INOX.

Color/*Côr*	Ref.	U/	n.º	€
Cromo	22018	10	10,7x8,3x11	13,71

Tapón latón con anilla y junta y rejilla ac.inox.
Tampão latão com argola e vedação e ralo ac.inox.



A-30

LAT. / AC. INOX.

Color/*Côr*	Medida	Ref.	U/	n.º	€
Cromo	70 mm	22550	10	A-2	35,07

Conjunto bañera. (Incluye tornillos).
Conjunto banheira. (Contém parafusos).



A-31

LAT. / AC. INOX.

Color/*Côr*	Medida	Ref.	U/	n.º	€
Cromo	70 mm	22600	10	A-2	26,01

Conjunto lavabo-bidé, fregadero. (Incluye tornillo).
Conjunto lavatório-bidé, banca. (Contém parafusos).



A-32

LAT. / AC. INOX.

Color/*Côr*	Medida	Ref.	U/	n.º	€
Cromo	70 mm	22650	10	A-2	29,12

Conjunto lavabo-bidé, con espiguilla. (Incluye tornillo).
Conjunto lavatório-bidé, com espigão. (Contém parafusos).



A-33

AC. INOX.

Color/*Côr*	Medida	Ref.	U/	n.º	€
Cromo	80 mm	22700	10	A-2	9,08

Rejilla plato ducha. (Incluye tornillo).
Ralo base chuveiro. (Contém parafusos).

	Medida	Ref.	Descripción / *Descrição*	U/	n.º	€
	M6X35	31119	Tornillo válvula bañera. Cromo. *Parafuso válvula banheira. Cromo..*	10	10,7x8,3x11	1,25
	M6X45	31121	Tornillo rebosadero bañera. Cromo. *Parafuso respiro banheira. Cromo.*	10	10,7x8,3x11	2,12
	M6X65	31123	Tornillo válvula lavabo y plato ducha. Cromo. *Parafuso válvula lavatório e base chuveiro. Cromo.*	10	10,7x8,3x11	2,17
	4,2X22	31158	Tornillo rosca chapa, tapa bote sifónico. Cromo. *Parafuso rosca chapa, tampa sifão pavimento. Cromo.*	10	10,7x8,3x11	1,86

Consulte las condiciones exclusivas que Amado Salvador puede ofrecerle en productos de Jimten

Repuestos saneamiento

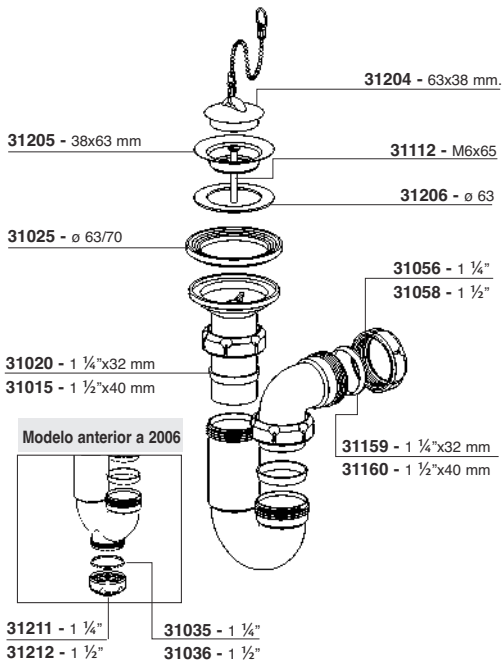

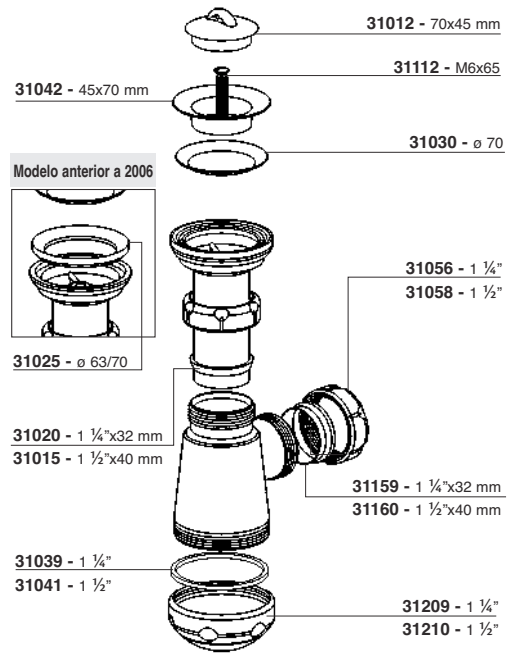

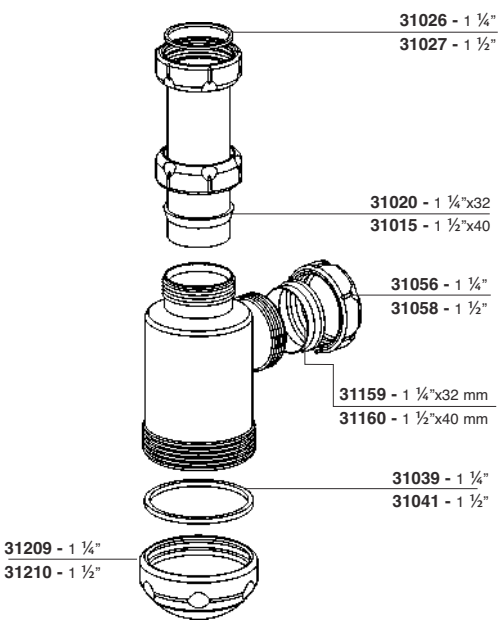

PP Blanco

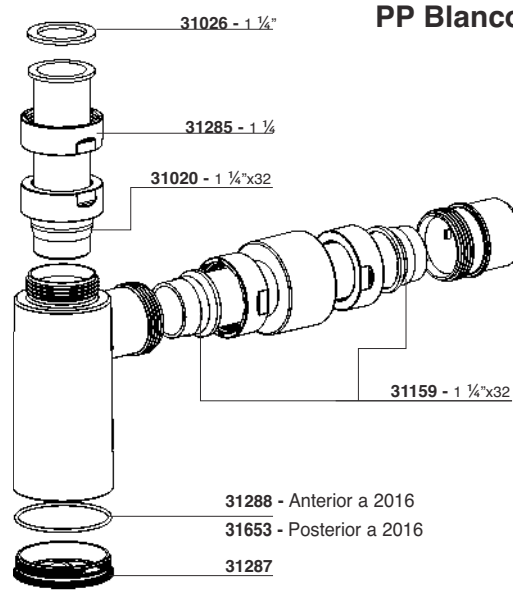

Consulte las condiciones exclusivas que Amado Salvador puede ofrecerle en productos de Jimten

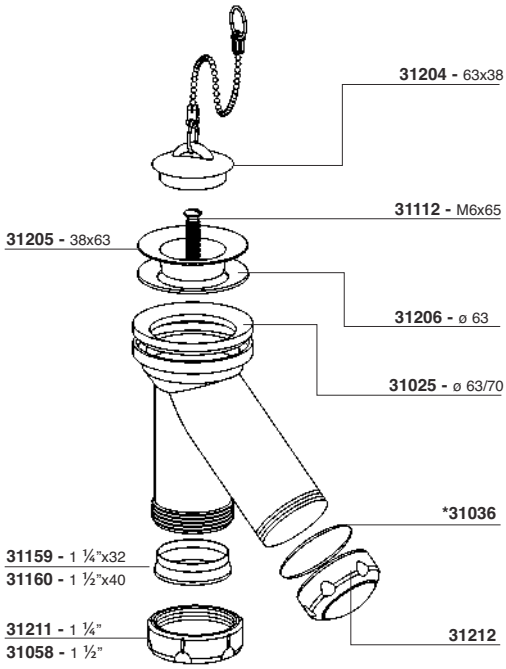

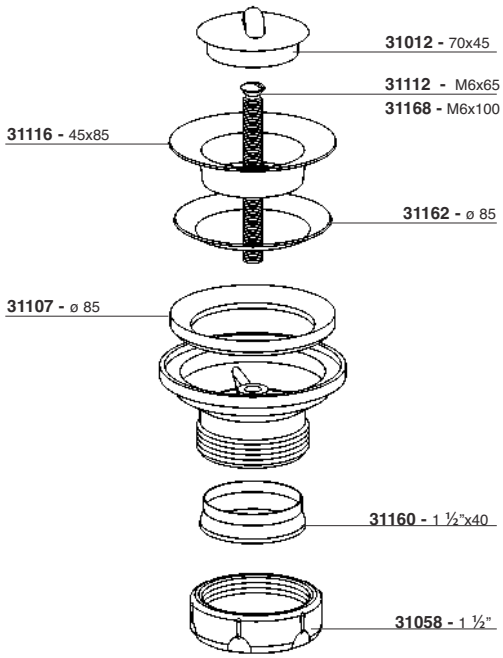

S-174

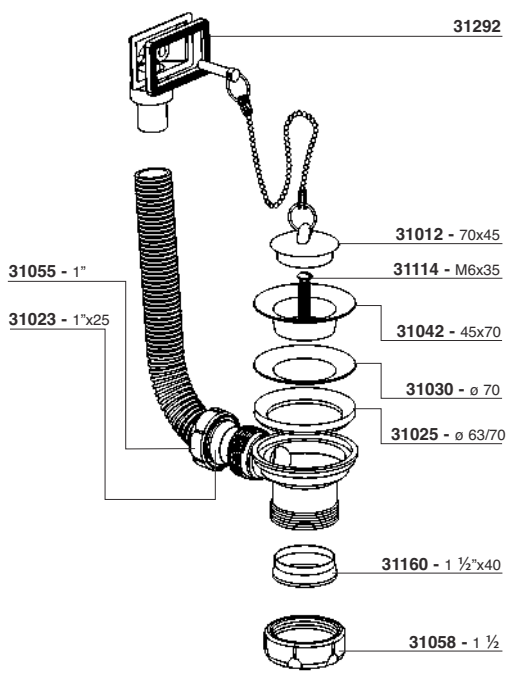

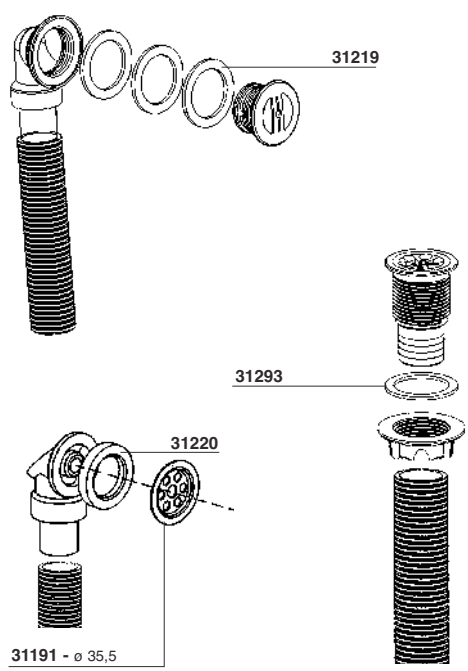

Consulte las condiciones exclusivas que Amado Salvador puede ofrecerle en productos de Jimten

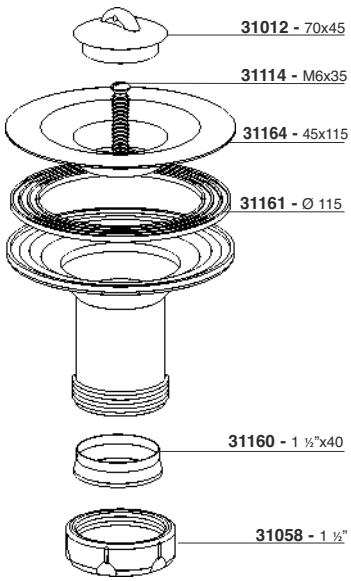

Modelos anteriores a 2012

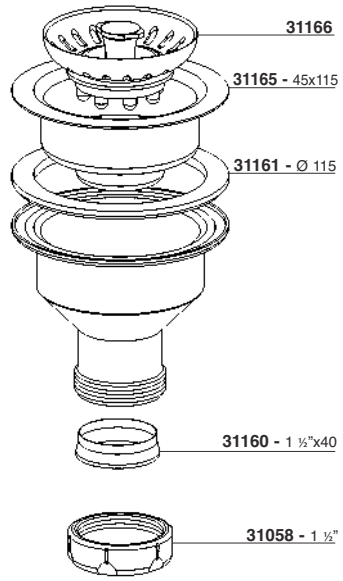

S-236 / S-237 / S-337

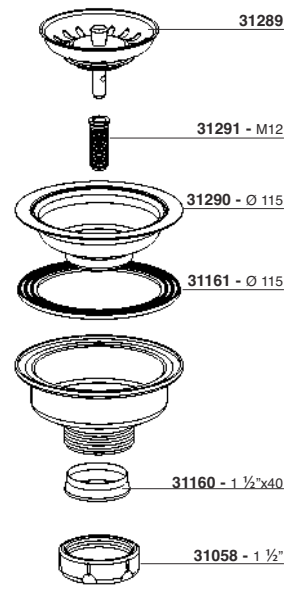

S-435 / S-436 / S-437

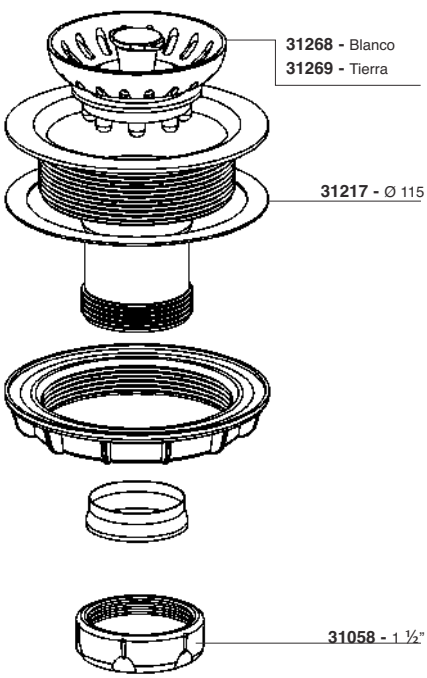

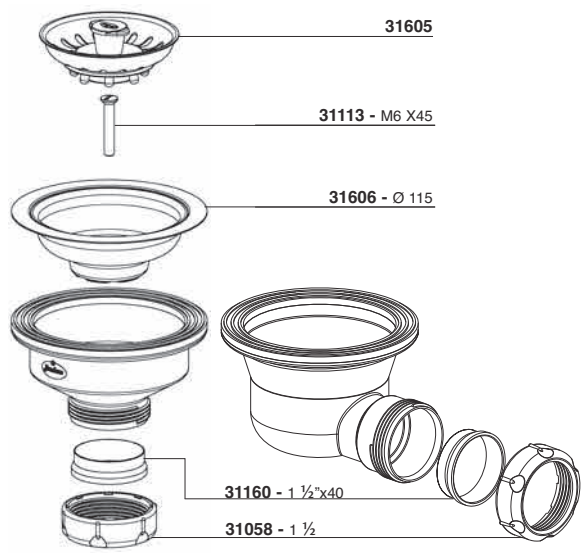

S-236 / S-237 / S-337 posterior a 2012
S-635 / S-636 / S-637

Consulte las condiciones exclusivas que Amado Salvador puede ofrecerle en productos de Jimten

Repuestos saneamiento

Válvula con sistema de apertura Click-Clack

Válvula com sistema de abertura/fecho Click-Clack

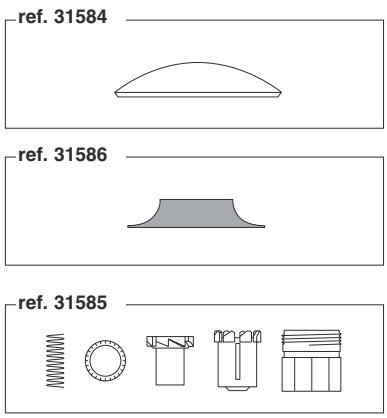

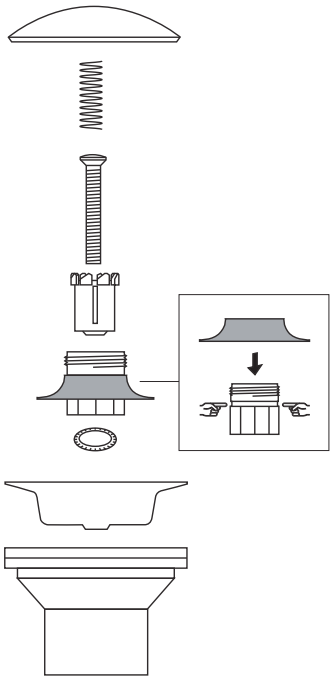

Accionamiento Sistema CLICK-CLACK POR PULSACION

Acionamento Sistema CLICK-CLACK POR PULSAÇÃO

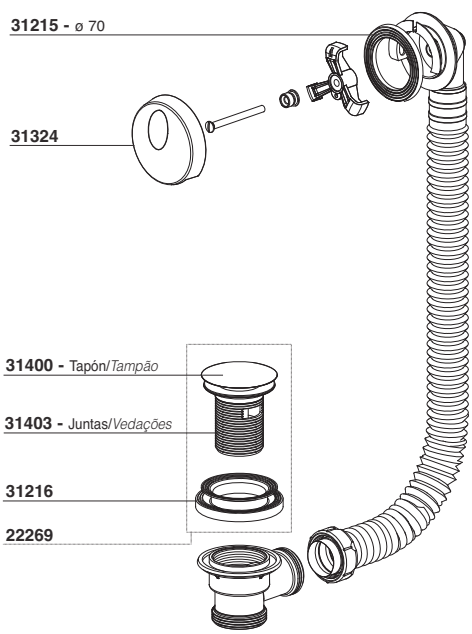

Accionamiento Manual

Acionamento Manual

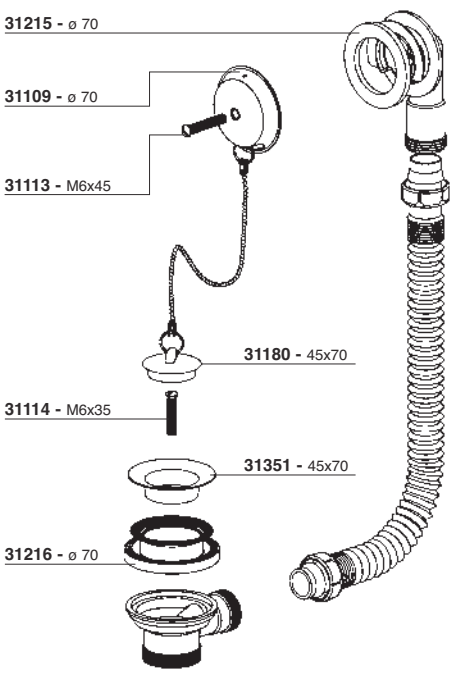

Consulte las condiciones exclusivas que Amado Salvador puede ofrecerle en productos de Jimten

Accionamiento Automático
Acionamento Automático

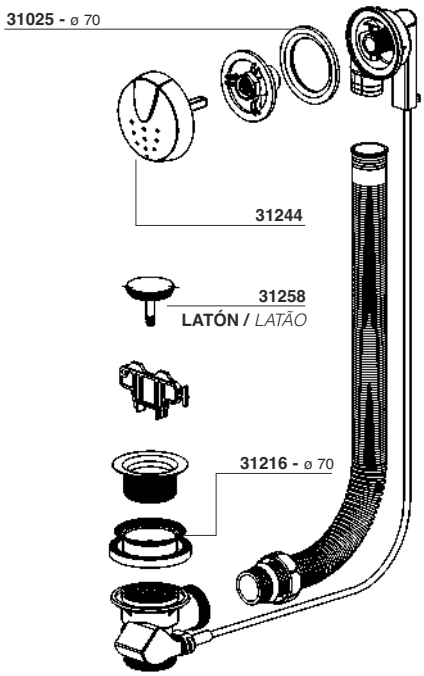

Accionamiento Automático
Acionamento Automático

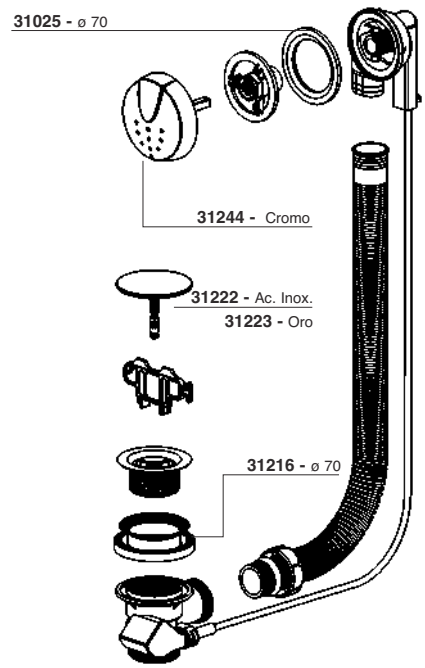

Accionamiento Manual
Acionamento Manual

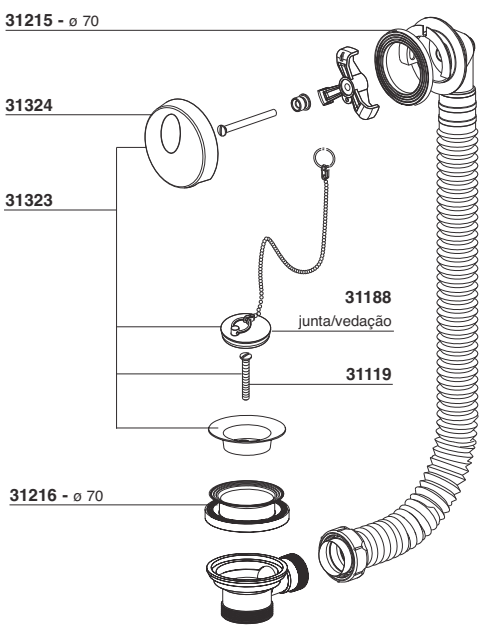

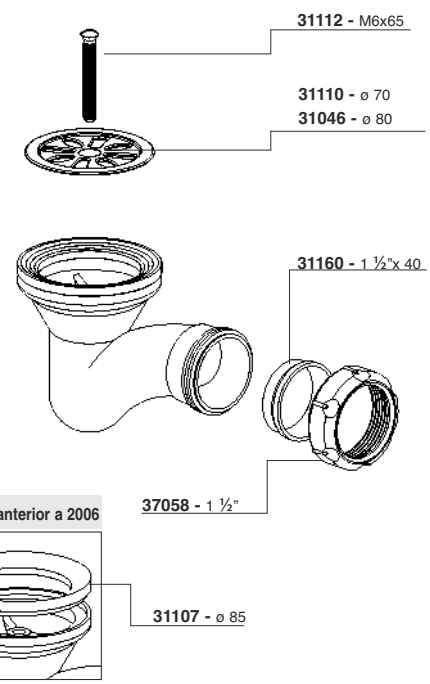

Consulte las condiciones exclusivas que Amado Salvador puede ofrecerle en productos de Jimten

Repuestos saneamiento

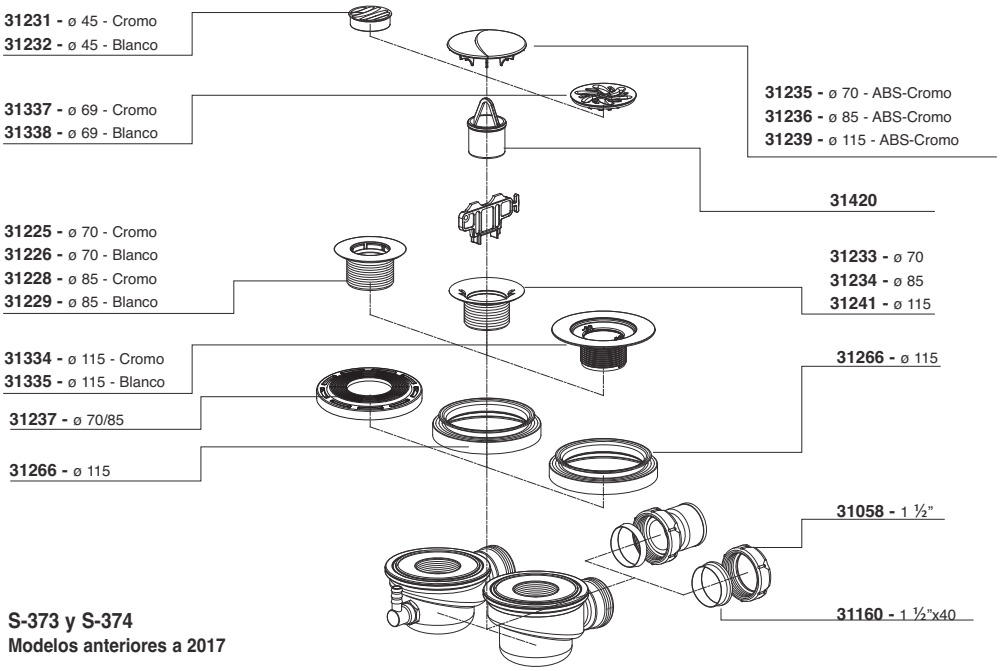

S-373 y S-374
Modelos anteriores a 2017

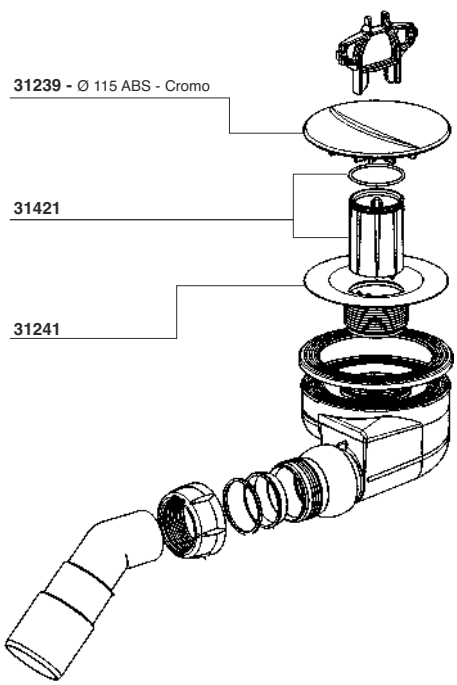

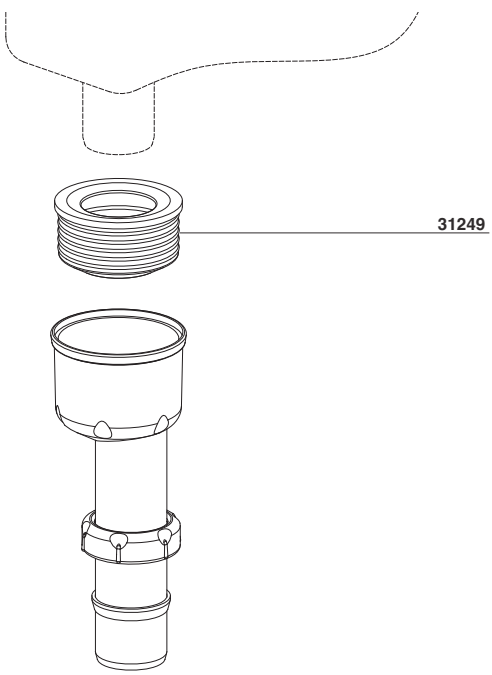

Consulte las condiciones exclusivas que Amado Salvador puede ofrecerle en productos de Jimten

Repuestos saneamiento

S-578 / S-579 - Ø70 - Ø85

Pag. 44 y 45 Tarifa

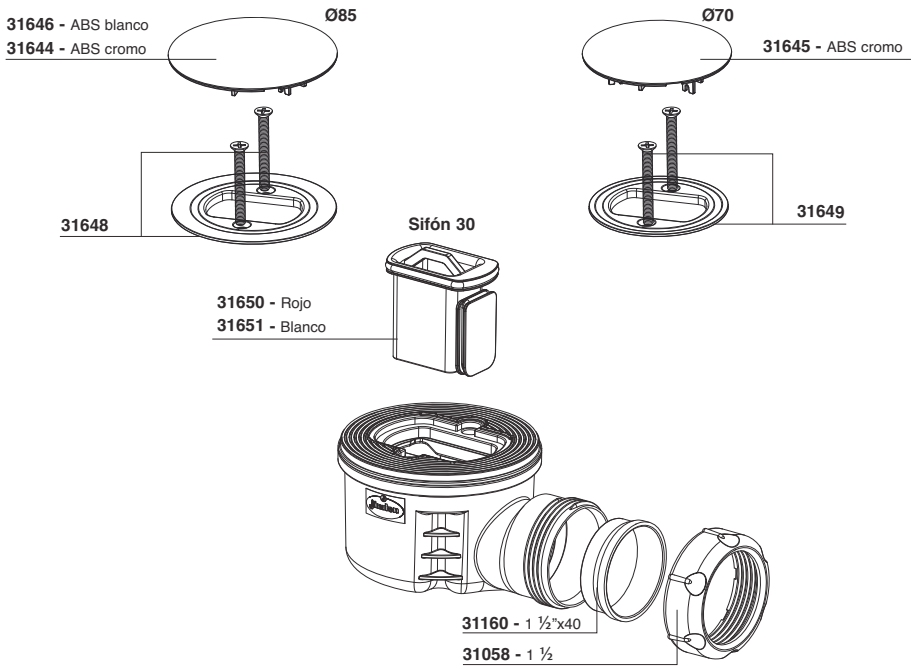

S-578 / S-579 / S-577 - Ø115

Pag. 44 y 45 Tarifa

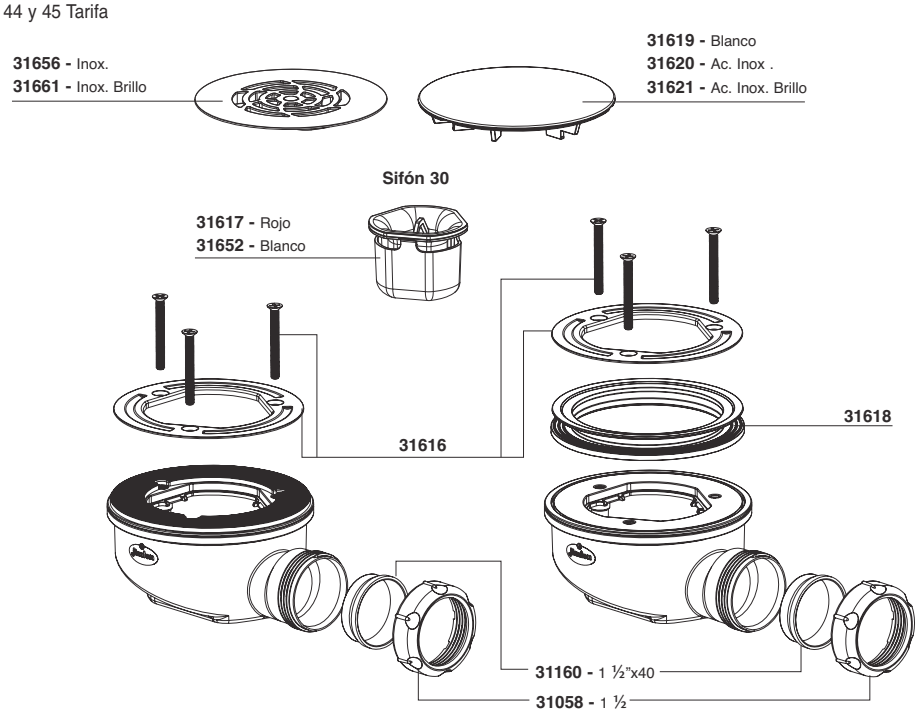

Consulte las condiciones exclusivas que Amado Salvador puede ofrecerle en productos de Jimten

S-374 / S-574 - Ø70 - Ø85 / EN274

Pag. 46 y 47 Tarifa

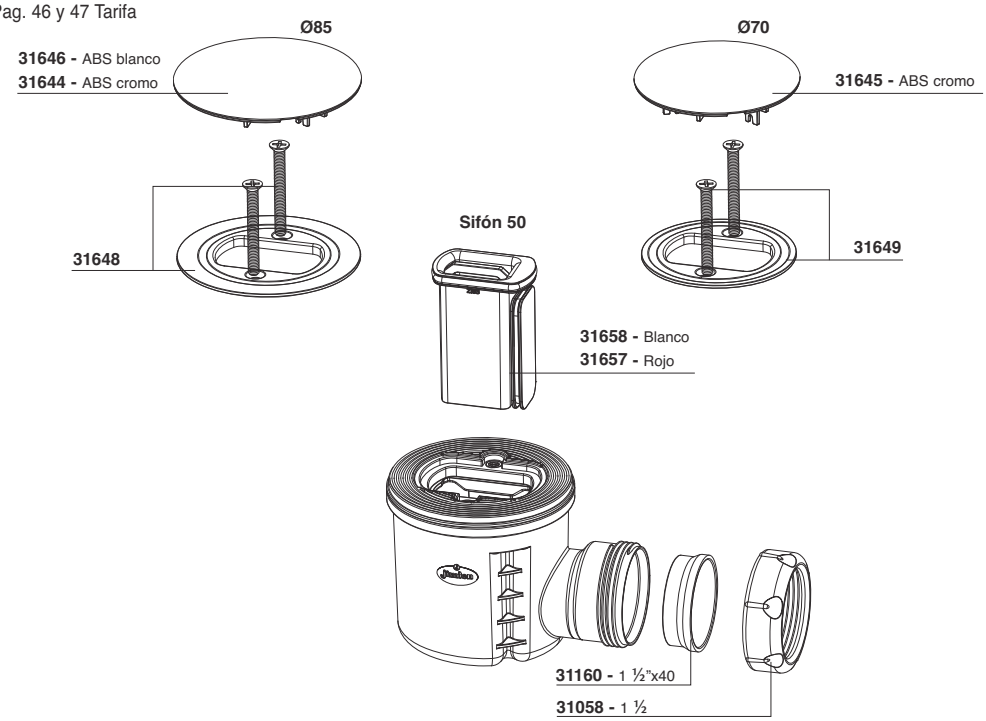

S-374 / S-574/S-373 - Ø115 / EN274

Pag. 46 y 47 Tarifa

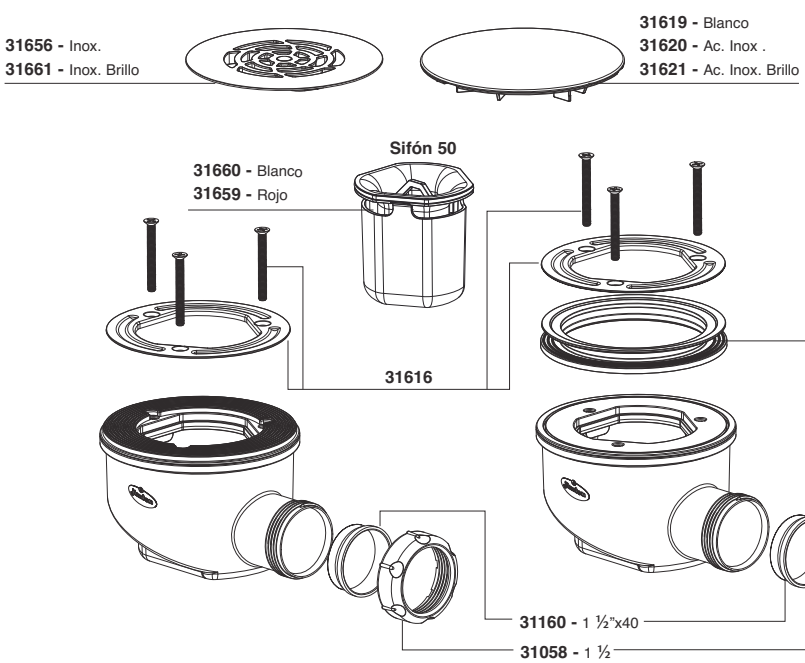

Consulte las condiciones exclusivas que Amado Salvador puede ofrecerle en productos de Jimten

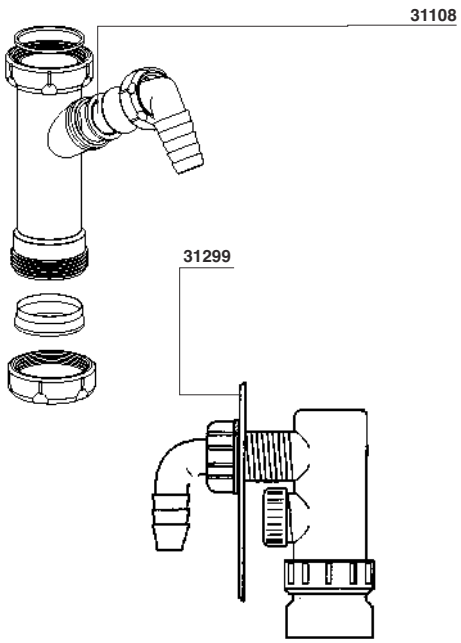

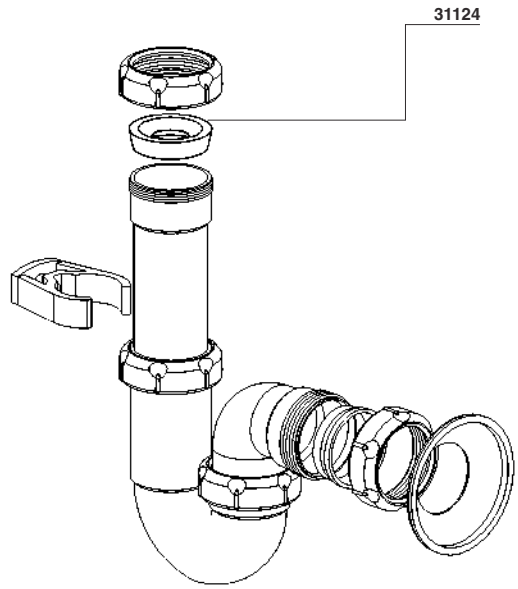

Junta cónica PVC flexible.
Vedação cónica PVC flexível.
31015 - 1 ½"x40 mm
31020 - 1 ¼"x32 mm
31021 - ¼"x30 mm
31017 - ½"x32 mm
31016 - ½"x35 mm

Junta cónica PE.
Vedação cónica PE.
31160 - 1 ½"x40 mm
31159 - 1 ¼"x32 mm

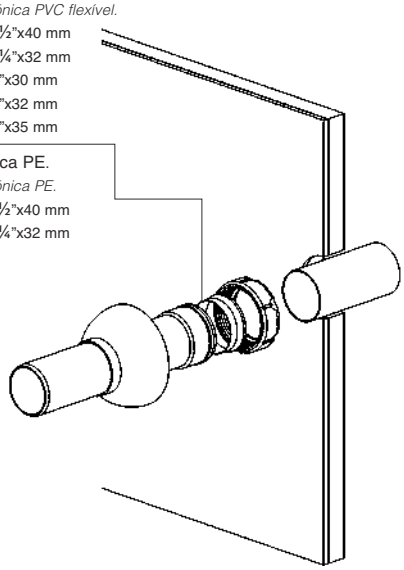

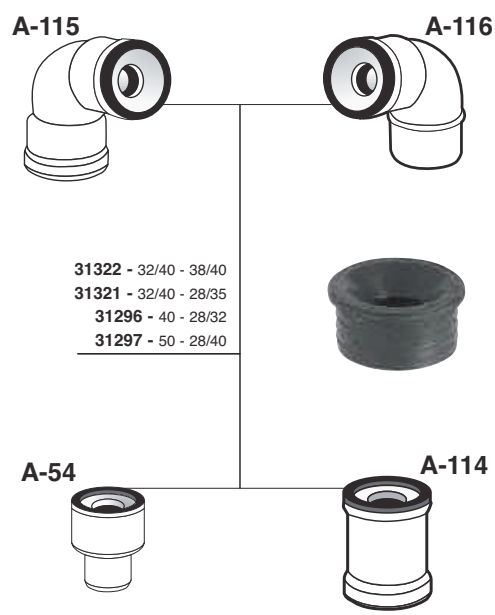

Consulte las condiciones exclusivas que Amado Salvador puede ofrecerle en productos de Jimten

S-130 V

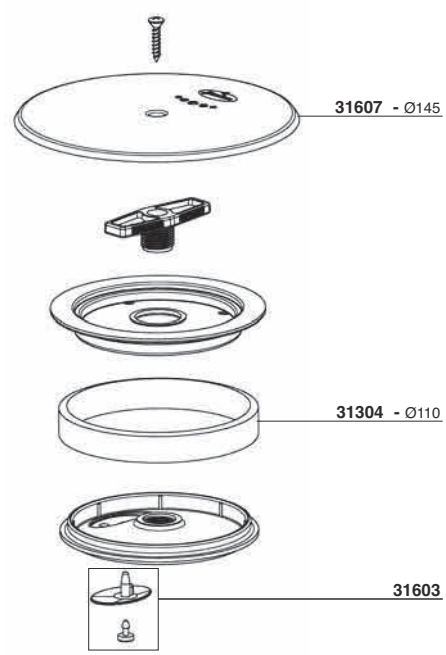

S-130

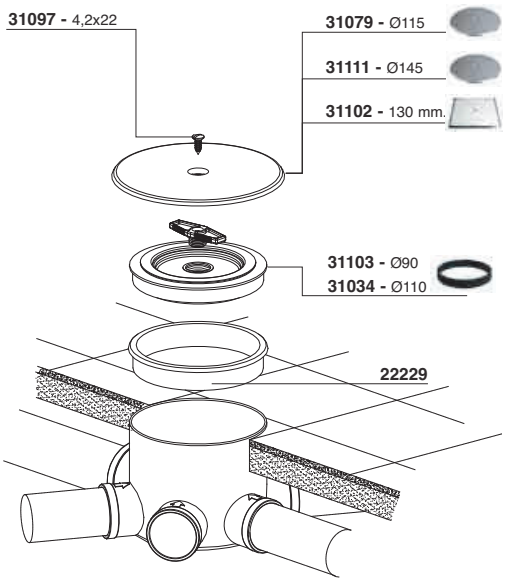

A-143

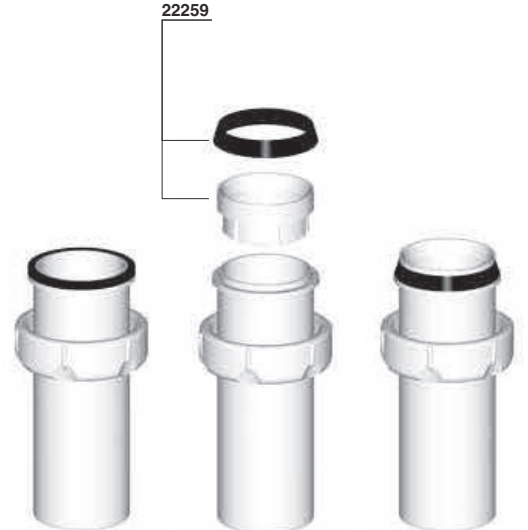

Consulte las condiciones exclusivas que Amado Salvador puede ofrecerle en productos de Jimten

REPUESTOS / *PEÇAS SUBSTITUIÇÃO*

	Medida	Ref.	Descripción / *Descrição*	U/	n.º	€
			JUNTAS CONICAS / *VEDAÇÕES CÓNICAS*			
	1 ¼x32	**31159**	Junta cónica PE. *Vedação cónica PE.*	200	A-10	**0,43**
	1 ½x40	**31160**	Junta cónica PE. *Vedação cónica PE.*	200	A-1	**0,43**
	2x50	**31091**	Junta cónica PVC flexible. Para tubo ø 50. *Vedação cónica PVC flexível. Para tubo ø 50.*	25	A-10	**0,46**
	1 ½x40	**31015**	Junta cónica PVC flexible. Para tubo ø 40. *Vedação cónica PVC flexível. Para tubo ø 40.*	200	A-10	**0,43**
	1 ½x35	**31016**	Junta cónica PVC flexible. Para tubo de plomo ø 35. *Vedação cónica PVC flexível. Para tubo metal ø 35.*	200	A-10	**0,43**
	1 ½x32	**31017**	Junta cónica PVC flexible. Para tubo ø 32. *Vedação cónica PVC flexível. Para tubo ø 32.*	200	A-10	**0,43**
	1 ¼x32	**31020**	Junta cónica PVC flexible. Para tubo ø 32. *Vedação cónica PVC flexível. Para tubo ø 32.*	200	A-10	**0,43**
	1 ¼x30	**31021**	Junta cónica PVC flexible. Para tubo plomo ø 30. *Vedação cónica PVC flexível. Para tubo metal ø 30.*	200	A-10	**0,43**
	1x25	**31023**	Junta cónica PVC flexible. Para tubo ø 25. *Vedação cónica PVC flexível. Para tubo ø 25.*	50	4114	**0,43**
			JUNTAS PARA REGISTROS SIFONES / *VEDAÇÕES PARA REGISTOS SIFÕES*			
	-	**31039**	Sifones botella 1 ¼. *Sifões garrafa 1 ¼.*	50	A-10	**0,43**
	-	**31041**	Sifones botella 1 ½. *Sifões garrafa 1 ½.*	50	A-10	**0,43**
	-	**31035**	Cuerpos curvos 1 ¼ y especiales. *Corpos curvos 1¼ e especiais.*	50	A-10	**0,43**
	-	**31036**	Cuerpos curvos y verticales de 1 ½. (S-11 y S-137 de - 1 ¼") *Corpos curvos e verticais de 1½. (S-11 y S-137 de - 1 ¼")*	50	4113	**0,43**
	-	**31037**	Sifones verticales de 1 ¼. *Sifões verticais de 1¼.*	50	A-10	**0,43**
	-	**31188**	Junta tórica tapón Serie Carta Oro. (oro y cromo). *Vedação tampão Série Carta Ouro. (ouro e cromo).*	50	4115	**1,59**
			**Junta tórica para tapón registro sifón botella.** **(Para modelos S-438, S-439, S-448, S-449 y S-470).** *Vedação tampão para tampão registo sifão garrafa.* *(Para modelos S-438, S-439, S-448, S-449 e S-470).*			
	49x2	**31653**	Posterior 2016	50	4114	**2,54**
	52x2	**31288**	Anterior 2016	50	4114	**2,54**
			JUNTAS PARA VALVULAS / *VEDAÇÕES PARA VÁLVULAS*			
	ø 70	**31025**	Junta inferior válvula. *Vedação inferior válvula.*	50	A-10	**0,46**
	ø 70	**31283**	Junta inferior válvula **transparente** *Vedação inferior válvula transparente.*	50	A-10	**0,58**
	ø 85	**31107**	Junta inferior válvula. *Vedação inferior válvula.*	50	A-10	**0,48**
	ø 115	**31161**	Junta inferior válvula. *Vedação inferior válvula.*	50	A-10	**0,68**

Consulte las condiciones exclusivas que Amado Salvador puede ofrecerle en productos de Jimten

	Medida	Ref.	Descripción / *Descrição*	U/	n.º	€
	ø70	**31216**	Junta multifución válvula de bañera. *Vedação multifunções válvula de banheira.*	50	A-1	**1,32**
	ø 70/85	**31237**	Junta inferior válvula sifónica plato ducha 70/85 (S-373 y S-374). *Vedação inferior válvula sifónica base chuveiro 70/85 (S-373 e S-374).*	50	A-1	**1,02**
	Ø 115	**31266**	Junta multifunción válvula plato ducha S-373 Ø 115, S-374 y S-419. *Vedação multifunções válvula base chuveiro S-373 Ø 115, S-374 e S-419.*	50	A-2	**1,41**
	ø 63	**31206**	Junta plana superior válvula. *Vedação plana superior válvula.*	50	A-10	**0,46**
	ø 70	**31030**	Junta plana superior válvula. *Vedação plana superior válvula..*	50	A-10	**0,46**
	ø 85	**31162**	Junta plana superior válvula. *Vedação plana superior válvula.*	50	A-10	**0,66**
	ø 115	**31217**	Junta plana superior válvula de cesta. *Vedação plana superior válvula cesta.*	50	A-10	**0,68**
	ø 63	**31403**	Junta tapón válvula clic-clac lavabo S-451. *Vedação tampão válvula clic-clac lavatório S-451.*	10	4114	**1,33**

JUNTAS PLANAS PARA CUELLOS / *VEDAÇÕES PLANAS PARA RACOR*

	1 ¼	**31026**	Junta plana para racor. *Vedação plana para porca.*	50	4113	**0,43**
	1 ½	**31027**	Junta plana para racor. *Vedação plana para porca.*	50	A-10	**0,43**

JUNTAS PARA REBOSADERO / *VEDAÇÕES PARA RESPIRO*

	ø 40	**31219**	Junta plana rebosadero redondo (S-337, y S-333). *Vedação plana respiro redondo (S-337 e S-333).*	50	A-10	**0,60**
	ø 35,5	**31220**	Junta plana rebosadero redondo acero inoxidable (S-293). *Vedação plana respiro redondo aço inox. (S-293).*	50	A-10	**0,45**
	-	**31292**	Juego de juntas para rebosadero rectangular. *Jogo de vedações para respiro rectangular.*	25	A-10	**1,92**
	ø70	**31215**	Junta rebosadero bañera tipo clip. *Vedação respiro banheira tipo clip.*	50	A-10	**0,42**

Consulte las condiciones exclusivas que Amado Salvador puede ofrecerle en productos de Jimten

	Medida	Ref.	Descripción / *Descrição*	U/	n.º	€
			JUNTAS ESPECIALES / *VEDAÇÕES ESPECIALES*			
	-	**31108**	Junta retención toma desagüe electrodoméstico. Incluye disco. *Vedação retenção ligação saída electrodoméstico. Inclui disco.*	50	4115	**0,82**
	-	**31249**	Junta repuesto adaptador urinario (para S-380, S-393, S-394 y S-392) *Vedação acessório adaptador urinol (para S-380, S-393, S-394 e S-392).*	25	A-1	**6,33**
	40x25	**31124**	Junta especial labiada para S-118. *Vedação especial labiada para S-118.*	50	A-10	**1,43**
	-	**31103**	Junta tapa bote expansión ø 90. *Vedação tampa sifão expansão.*	25	A-10	**0,99**
	-	**31034**	Junta tapa bote expansión ø 110. *Vedação tampa sifão expansão.*	25	A-10	**1,18**
	32/40-28/35	**31321**	Junta repuesto para manguito unión tubo metálico. *Vedação para calção união tubo metálico.*	25	A-10	**2,08**
	32/40-38/40	**31322**	Junta repuesto para manguito unión tubo metálico. *Vedação para calção união tubo metálico.*	25	A-10	**2,08**
	40-28/32	**31296**	Junta repuesto para manguito unión tubo metálico. *Vedação para calção união tubo metálico.*	25	A-10	**2,17**
	50-28/40	**31297**	Junta repuesto para manguito unión tubo metálico. *Vedação para calção união tubo metálico.*	25	A-10	**2,17**
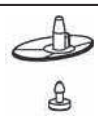	-	**31603**	Junta válvula aireación. *Vedação válvula respiro.*	1	-	**2,76**
			TUERCAS SANEAMIENTO / *PORCAS SANEAMENTO*			
	1"	**31055**	Tuerca. *Porca.*	50	A-10	**0,71**
	1 ¼"	**31056**	Tuerca. *Porca.*	100	A-1	**0,81**
	1 ½"	**31058**	Tuerca. *Porca.*	100	A-1	**0,98**
	2 "	**31096**	Tuerca (Negra). *Porca (Negra).*	25	A-10	**1,23**
	1 ¼"	**31285**	Tuerca lisa. (Para modelos S-439 y S-449) *Porca lisa. (Para modelos S-439 e S-449)*	50	-	**1,84**

Consulte las condiciones exclusivas que Amado Salvador puede ofrecerle en productos de Jimten

	Medida	Ref.	Descripción / *Descrição*	U/	n.º	€
TAPONES REGISTRO PARA SIFONES / *TAMPÕES REGISTO PARA SIFÕES*						
	-	**31008**	Sifones verticales de 1 ¼. *Sifões verticais de 1¼.*	25	A-10	**0,68**
	-	**31209**	Sifones registro botella 1 ¼. *Sifões garrafa 1¼.*	25	A-10	**1,23**
	-	**31210**	Sifones registro botella 1 ½. *Sifões garrafa 1½.*	25	A-1	**1,38**
	-	**31211**	Sifones registro curvos 1 ¼. *Sifões curvos 1¼.*	25	A-10	**0,81**
	-	**31212**	Sifones registro curvos y vertical 1 ½. S-11 y S-137 de 1 ¼" *Sifões curvos e verticais 1½. S-11 y S-137 de 1 ¼"*	25	A-10	**0,68**
	1 ¼"	**31287**	Sifones botella S-439 y S-449 (Junta incluida). *Tampão registo para sifão garrafa S-439 e S-449 (Vedação incluida).*	25	A-10	**1,87**
CHAPAS Y REJILLAS / *CHAPAS E GRELHAS*						
	38x63	**31205**	Chapa para válvula lavabo-bidé. *Chapa para válvula lavatório-bidé.*	50	A-10	**2,19**
	45x70	**31042**	Chapa para válvula fregadero. *Chapa para válvula banca.*	50	A-10	**2,19**
	45x85	**31116**	Chapa para válvula fregadero gres y fibra. *Chapa para válvula banca granito e fibra.*	25	A-10	**2,97**
	ø 70	**31351**	Chapa para desagüe bañera. *Chapa para saída banheira.*	50	A-10	**2,11**
	45x115	**31164**	Chapa para válvula fregadero acero inoxidable. *Válvula para banca aço inoxidável.*	10	A-10	**3,95**
	**Para modelos S-236, S-237 y S-337 anteriores a 2012.**					
	45x115	**31165**	Chapa para válvula de cesta. *Chapa para válvula de cesta.*	10	A-1	**8,51**
	Para modelos S-236, S-237 y S-337 posteriores a 2012 y S-635, S-636, S-637.					
	45x115	**31606**	Chapa para válvula de cesta. *Chapa para válvula de cesta.*	10	A-1	**5,49**
	**Para modelos S-236, S-237 y S-337 anteriores a 2012.**					
	-	**31166**	Rejilla de cesta válvula de cesta. *Grelha completa válvula de cesta.*	25	A-1	**5,11**
	Para modelos S-236, S-237 y S-337 posteriores a 2012 y S-635, S-636, S-637.					
	-	**31605**	Rejilla de cesta válvula de cesta. *Grelha completa válvula de cesta.*	25	A-1	**5,11**
	**Para modelos S-332 y S-333**					
	-	**31268**	Rejilla válvula de cesta sintética. Blanco. *Grelha completa válvula de cesta sintética. Branco.*	25	A-1	**4,91**
	-	**31269**	Rejilla válvula de cesta sintética. Tierra. *Grelha completa válvula de cesta sintética. Terra.*	25	A-1	**4,91**

Consulte las condiciones exclusivas que Amado Salvador puede ofrecerle en productos de Jimten

	Medida	Ref.	Descripción / *Descrição*	U/	n.º	€
			**Para modelos S-435, S-436 y S-437**			
	ø 115	**31290**	Chapa para válvula de cestaS-435, S-436 y S-437 *Chapa para válvula de cesta S-435, S-436 e S-437*	10	A-10	**7,46**
			**Para modelos S-435, S-436 y S-437**			
	-	**31289**	Rejilla completa válvulas de cesta S-435, S-436 y S-437 *Grelha completa válvulas de cesta S-435, S-436 e S-437*	25	A-1	**7,76**
			**Modelos anteriores a 2017**			
	ø 70	**31110**	Chapa para válvula plato ducha. *Válvula aço base chuveiro.*	25	A-10	**2,19**
	ø 80	**31046**	Chapa para válvula plato ducha. *Válvula aço base chuveiro.*	25	4113	**2,73**
	ø 115	**31352**	Chapa para válvula plato ducha. *Válvula aço base chuveiro.*	10	4113	**6,06**
			**Modelos anteriores a 2017**			
	ø 70/85	**31231**	Rejilla válvula plato ducha, S-373 y S-421, ABS-Cromo. *Ralo válvula sifónica base chuveiro, S-373 e S-421.*	25	A-10	**2,33**
	ø 70/85	**31232**	Rejilla válvula plato ducha, S-373 y S-421, ABS-Blanco. *Ralo válvula sifónica base chuveiro, S-373 e S-421.*	25	A-10	**2,18**
			**Modelos anteriores a 2017**			
	ø 115	**31337**	Rejilla válvula plato ducha, S-373 y S-421, ABS-Cromo. *Ralo válvula sifónica base chuveiro, S-373 e S-421.*	25	A-10	**2,44**
	ø 115	**31338**	Rejilla válvula plato ducha, S-373 y S-421, ABS-Blanco. *Ralo válvula sifónica base chuveiro, S-373 e S-421.*	25	A-10	**2,30**
			**Modelos anteriores a 2017**			
	ø 70	**31225**	Adapt. roscado vál. plato ducha S-373 y S-421, ABS-Cromo. *Adaptador roscado válvula sifónica base chuveiro S-373 e S-421.*	25	A-1	**6,00**
	ø 70	**31226**	Adapt. roscado vál. plato ducha S-373 y S-421, ABS-Blanco. *Adaptador roscado válvula sifónica base chuveiro S-373 e S-421.*	25	A-1	**5,64**
	ø 85	**31228**	Adapt. roscado vál. plato ducha S-373 y S-421, ABS-Cromo. *Adaptador roscado válvula sifónica base chuveiro S-373 e S-421.*	25	A-1	**6,57**
	ø 85	**31229**	Adapt. roscado vál. plato ducha S-373 y S-421, ABS-Blanco. *Adaptador roscado válvula sifónica base chuveiro S-373 e S-421.*	25	A-1	**5,90**
	ø 115	**31334**	Adapt. roscado vál. plato ducha S-373 y S-421, ABS-Cromo. *Adaptador roscado válvula sifónica base chuveiro S-373 e S-421.*	25	A-1	**6,91**
	ø 115	**31335**	Adapt. roscado vál. plato ducha S-373 y S-421, ABS-Blanco. *Adaptador roscado válvula sifónica base chuveiro S-373 e S-421.*	25	A-2	**6,22**
			**Modelos anteriores a 2017**			
	ø 70	**31235**	Emb. vál. plato ducha S-374 y S-419, ABS-Cromo. *Embelezador válvula sifónica base chuveiro S-374 e S-419.*	10	A-10	**11,81**
	ø 85	**31236**	Emb. vál. plato ducha S-374 y S-419, ABS-Cromo. *Embelezador válvula sifónica base chuveiro S-374 e S-419.*	10	A-10	**13,49**
	ø 115	**31239**	Emb. vál. plato ducha S-320, S-374 y S-419, ABS-Cromo. *Embelezador válvula sifónica base chuveiro S-320, S-374 e S-419.*	20	A-1	**18,80**
			**Modelos anteriores a 2017**			
	ø 70	**31233**	Adaptador roscado válvula plato ducha S-374 y S-419. *Adaptador roscado válvula base chuveiro S-374 e S-419.*	25	A-1	**6,07**
	ø 85	**31234**	Adaptador roscado válvula plato ducha S-374 y S-419. *Adaptador roscado válvula base chuveiro S-374 e S-419.*	25	A-1	**7,08**
	ø 115	**31241**	Adaptador roscado válvula plato ducha S-374 y S-419 y S-320. *Adaptador roscado válvula base chuveiro S-374, S-419 e S-320.*	20	A-1	**7,49**

Consulte las condiciones exclusivas que Amado Salvador puede ofrecerle en productos de Jimten

	Medida	Ref.	Descripción / *Descrição*	U/	n.º	€
	-	**9006723**	Embellecedor cromado para válvula INEO FLUX. Para modelo S-4403 *Embelezador cromo para válvula INEO FLUX.Para modelo S-4403*	200	-	**3,35**
	ø 70	**31645**	Emb. vál. plato ducha S-578 y S-374 (pags. 44 y 47), ABS-Cromo. *Embelezador válvula sifónica base chuveiro S-578 e S-374 (pag. 44 e 47), ABS- Cromo.*	20	A-1	**11,81**
	ø 85	**31646**	Emb. vál. plato ducha S-578 y S-374 (pags. 44 y 47), ABS-Blanco. *Embelezador válvula sifónica base chuveiro S-578 e S-374 (pag. 44 e 47), ABS-Branco.*	20	A-1	**13,56**
	ø 85	**31644**	Emb. vál. plato ducha S-578 y S-374 (pags. 44 y 47), ABS-Cromo. *Embelezador válvula sifónica base chuveiro S-578 e S-374 (pag. 44 e 47), ABS- Cromo.*	20	A-1	**13,49**
	ø 115	**31619**	Emb. vál. plato ducha S-578 y S-374 (pags. 44 y 47), ABS-Blanco. *Embelezador válvula sifónica base chuveiro S-578 e S-374 (pag. 44 e 47), ABS-Branco.*	20	A-1	**13,81**
	ø 115	**31620**	Emb. vál. plato ducha S-578 y S-374 (pags. 44 y 47), Ac. inox. *Embelezador válvula sifónica base chuveiro S-578 e S-374 (pag. 44 e 47), Aço. Inox.*	20	A-1	**14,42**
	ø 115	**31621**	Emb. vál. plato ducha S-578 y S-374 (pags. 44 y 47), Ac. inox. Brillo. *Embelezador válvula sifónica base chuveiro S-578 e S-374 (pag. 44 e 47), Aço. inox. Brilho.*	20	A-1	**21,34**
	ø 115	**31656**	Rejilla con clip fijación para válvula plato duha S-579 y S-574, Ac. inox. *Grelha com fixação para válvula base chuveiro S-579 e S-574, Aço. Inox.*	10	A-10	**14,13**
	ø 115	**31661**	Rejilla con clip fijación para válvula plato duha S-579 y S-574, Ac. inox brillo. *Grelha com fixação para válvula base chuveiro S-579 e S-574, Aço. Inox brilhar.*	10	A-10	**19,00**
	ø 70	**31649**	Brida metálica con tornillos. *Flange metálica com parafusos.*	10	A-10	**10,04**
	ø 85	**31648**	Brida metálica con tornillos. *Flange metálica com parafusos.*	10	A-10	**10,50**
	Ø 115	**31616**	Brida metálica con tornillos. *Flange metálica com parafusos.*	10	A-10	**12,40**
	ø 70 - 85	**31657**	Conjunto sifón S-374, Rojo. *Conjunto sifão S-374, Vermelho.*	10	A-10	**6,15**
	ø 70 - 85	**31658**	Conjunto sifón S-574, Blanco. *Conjunto sifão S-574, Branco.*	10	A-10	**6,15**
	ø 115	**31659**	Conjunto sifón S-374, Rojo. *Conjunto sifão S-374, Vermelho.*	10	A-12	**6,70**
	ø 115	**31660**	Conjunto sifón S-574 y S-373, Blanco. *Conjunto sifão S-574 e S-373, Branco.*	10	A-12	**6,70**
	ø 70 - 85	**31650**	Conjunto sifón S-578, Rojo. *Conjunto sifão S-578, Vermelho.*	10	A-1	**6,05**
	ø 70 - 85	**31651**	Conjunto sifón S-579, Blanco. *Conjunto sifão S-579, Branco.*	10	A-1	**6,05**
	ø 115	**31617**	Conjunto sifón S-578, Rojo. *Conjunto sifão S-578, Vermelho.*	10	A-10	**6,60**
	ø 115	**31652**	Conjunto sifón S-579 y S-577, Blanco. *Conjunto sifão S-579 e S-577, Branco.*	10	A-10	**6,60**
	ø 115	**31618**	Junta labiada S-579 y S-574. *Vedação facetada S-579 e S-574.*	50	A-2	**1,36**

Consulte las condiciones exclusivas que Amado Salvador puede ofrecerle en productos de Jimten

Repuestos saneamiento

	Medida	Ref.	Descripción / *Descrição*	U/	n.º	€
	ø 35,5	**31191**	Chapa para rebosadero redondo para S-293 *Válvula aço inox. furo redondo para S-293*	25	4115	**3,14**
	-	**31221**	Tapón latón desagüe bañera automático. (S.C.O. antiguo sistema). *Tampão latão saída banheira automático. (S.C.O. antiguo sistema).*	10	A-10	**22,20**
	-	**31258**	Tapón latón desagüe bañera automático. (S.C.O. nuevo sistema). *Tampão latão saída banheira automático. (S.C.O. novo sistema).*	10	A-10	**22,20**
	ø 70	**31222**	Tapón de acero inox. desagüe bañera automático ø 70. *Tampão aço inox. saída banheira automático.*	10	A-10	**11,56**
	ø 70	**31399**	Tapón de acero inox. desagüe lavabo clic-clac. *Tampão aço inox. saída lavatório clic-clac.*	10	-	**6,84**
	ø 70	**31400**	Tapón de acero inox. desagüe bañera clic-clac. *Tampão aço inox. saída banheira clic-clac.*	10	-	**6,84**
	ø 70	**22269**	Válvula completa para S-490, S-491 y S-653. *Válvula completa para S-490, S-491 e S-653.*	10	A-1	**26,03**
	-	**31324**	Embellecedor Serie Elite desagüe bañera. Cromo. *Embelezador Serie Elite válvula banheira. Cromo.*	10	A-10	**11,10**
	-	**31244**	Mando accionamiento desagüe bañera automático. Cromo. *Comando descarga válvula banheira automático. Cromo.*	10	A-10	**11,62**
	ø 70	**31109**	Plafón embellecedor rebosadero bañera. *Espelho embelezador respiro banheira.*	25	A-10	**3,01**
	ø 115	**31079**	Embellecedor acero tapa bote expansión redondo. *Embelezador aço tampa caixa expansão, redondo.*	10	A-10	**6,02**
	ø 145	**31111**	Embellecedor acero tapa bote expansión redondo. *Embelezador aço tampa caixa expansão, redondo.*	10	A-10	**6,07**
	ø 145	**31607**	Embellecedor acero tapa bote expansión con válvula de aireación. *Embelezador aço tampa caixa expansão com válvula respiro.*	10	A-10	**6,16**
	130x130	**31102**	Embellecedor tapa bote expansión cuadrado. *Embelezador tampa caixa expansão, quadrado.*	10	A-10	**6,02**
	-	**31299**	Embellecedor rectangular acero inox. (Sifón empotrado S-265). *Embelezador rectangular aço inox. (Sifão para embutir S-265).*	10	A-10	**6,00**
			TORNILLOS / *PARAFUSOS*			
	M6X20	**31218**	Tornillo cabeza hexagonal. Sin taladro. *Parafuso cabeça hexagonal. Sem boca.*	100	A-10	**1,70**
	M6X35	**31114**	Tornillo acero inoxidable A2. *Parafuso aço inoxidável A2.*	100	A-10	**1,17**

Consulte las condiciones exclusivas que Amado Salvador puede ofrecerle en productos de Jimten

	Medida	Ref.	Descripción / *Descrição*	U/	n.°	€
	M6X45	**31113**	Tornillo acero inoxidable A2. *Parafuso aço inoxidável A2.*	100	4113	**1,50**
	M6X65	**31112**	Tornillo acero inoxidable A2. *Parafuso aço inoxidável A2.*	100	A-10	**1,70**
	M6x100	**31168**	Tornillo acero inoxidable A2. *Parafuso aço inoxidável A2.*	100	A-10	**2,00**
	4,2X22	**31097**	Tornillo acero inoxidable tapa bote sifónico. *Parafuso aço inox. tampa sifão pavimento.*	100	6,7x9,2x12,1	**1,17**
	-	**31291**	Tornillo para válvula de cestaS-435, S-436 y S-437 *Parafuso para válvula de cesta S-435, S-436 e S-437*	50	4112	**4,32**
			VARIOS / *VARIOS*			
		**31421**	Sifón para válvula plato ducha S-320. *Sifão para válvula base chuveiro S-320.*	10	A-10	**4,94**
		**31420**	Sifón para válvula plato ducha S-373 y S-374. *Sifão para válvula base chuveiro S-373 e S-374.*	10	A-10	**4,83**
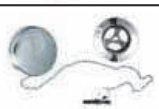	70x45	**31323**	Conjunto bañera Serie Elite. *Conjunto banheira Serie Elite.*	10	A-10	**18,64**
	70x45	**31012**	A-46 - Tapón con anilla. *A-46 - Tampão com argola.*	100	A-1	**1,23**
	70x45	**31179**	A-46 - Tapón con cadena de 270 mm. *A-46 - Tampão com corrente de 270 mm.*	100	A-1	**3,41**
	70x45	**31180**	A-46 - Tapón con cadena de 380mm. *A-46 - Tampão com corrente de 380mm.*	100	A-1	**3,62**
	63x38	**31203**	A-46 - Tapón con anilla. *A-46 - Tampão com argola.*	100	A-1	**1,23**
	63x38	**31204**	A-46 - Tapón con cadena de 270 mm. *A-46 - Tampão com corrente de 270 mm.*	100	A-1	**3,41**
			VÁLVULA CON SISTEMA DE APERTURA/CIERRE CLICK-CLACK / *VÁLVULA COM SISTEMA DE ABERTURA/FECHO CLICK-CLACK*			
		**31584**	Pulsador de accionamiento. *Botão de acionamento.*	10	4112	**6,55**
		**31586**	Junta de cierre *Vedação de fecho*	10	-	**1,79**
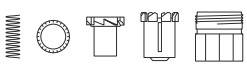		**31585**	Conjunto mecanismo de accionamiento. *Conjunto mecanismo de acionamento.*	10	4112	**3,01**
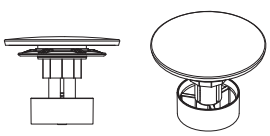		**14047**	Kit tapón válvula CLICK-CLACK FLAT. *Kit tampão válvula CLICK-CLACK FLAT.*	10	A-1	**11,50**

Consulte las condiciones exclusivas que Amado Salvador puede ofrecerle en productos de Jimten

REPUESTOS MECANISMOS / PEÇAS DE SUBSTITUIÇÃO MECANISMOS



A-162

Medida	Ref.	U/	n.º	€
-	23309	20	A-11	3,30

Kit adaptador a base "Roca".
Kit adaptador a base "Roca".



Medida	Ref.	U/	n.º	€
-	23109	50	A-10	0,87

Junta de obturación mecanismo **S-294** y **S-376**.
Vedação de obturação mecanismo S-294 e S-376.

-	23190	50	A-10	1,14

Junta de obturación mecanismo **S-285**.
Vedação de obturação S-285.

-	23256	50	A-10	1,25

Junta de obturación mecanismo 3g S-585, S-575 y S-576
Vedação de obturação 3g S-585, S-575 e S-576



Medida	Ref.	U/	n.º	€
3/8"	23251	10	A-10	6,03
1/2"	23261	10	A-10	5,68

Conjunto toma lateral/inferior grifo flotador 2g S-465.
Conjunto ligação lateral/inferior torneira bóia 2g S-465.



A-53

Medida	Ref.	U/	n.º	€
-	23108	10	A-10	5,95

Kit cisterna (junta con tornillos).
Kit autoclismo (vedação com parafusos).



Medida	Ref.	U/	n.º	€
-	23253	10	A-10	3,14

Junta de obturacion grifo flotador 2g S-465.
Vedação de obturação torneira bóia 2g S-465.



Medida	Ref.	U/	n.º	€
-	23191	20	4115	3,16

Junta de obturación grifo flotador Mod. S-398.
Vedação de obturação torneira bóia (Mod. S-398).

-	23201	20	A-10	3,10

Junta de obturación grifo flotador Mod. S-450, S-455 y S-460.
Vedação de obturação torneira bóia (Mod. S-450, S-455 y S-460).

-	23204	20	-	7,11

Junta de obturación grifo flotador Mod. S-560.
Vedação de obturação torneira bóia (Mod. S-560).

Consulte las condiciones exclusivas que Amado Salvador puede ofrecerle en productos de Jimten



Circular bajo

Color/*Côr*	Ref.	U/	n.º	€
Cromo	**23255**	10	A-10	**10,31**

Pulsador mecanismo doble volumen, S-285, S-575, S-576 y S-585.
Puxador para mecanismo, S-285, S-575, S-576 y S-585.

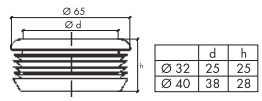

	d	h
Ø 32	25	25
Ø 40	38	28



A-82

Medida	Ref.	U/	n.º	€
ø 65 x 25 Para tubo ø 32	**23130**	20	A-10	**4,52**
ø 65 x 38 Para tubo ø 40	**23131**	20	A-10	**4,52**

Junta de conexión del tubo al WC.
Vedação de ligação do tubo ao WC.

CISTERNAS TANQUE ALTO / *AUTOCLISMOS RESERVATÓRIO ALTO*



Medida	Ref.	U/	n.º	€
-	**31067**	50	A-10	**0,86**

Junta cierre descargador cisterna (S-149)
Vedação de obturação descargador autoclismo (S-149)



Medida	Ref.	U/	n.º	€
-	**31028**	50	A-10	**0,30**

Junta plana descargador cisterna (S-149).
Vedação liso descargador autoclismo (S-149).

Consulte las condiciones exclusivas que Amado Salvador puede ofrecerle en productos de Jimten

REPUESTOS Y ACCESORIOS / *PEÇAS E ACESSÓRIOS*





	Medida	Ref.	U/	n.º	€
1	-	31238	50	A-1	0,36

Campana sumidero, para modelos S-54, S-191 y S-192.
Campânula sumidouro, para modelos S-54, S-191 e S-192.

	Acabado	Ref.	U/	n.º	€
2	Acero. inox.	31624	50	A-10	2,90

Rejilla acero inoxidable de sumidero, para modelos S-54, S-150, S-191 y S-192.
Grelha aço inoxidável de sumidouro, para modelos S-54, S-150, S-191 y S-192.

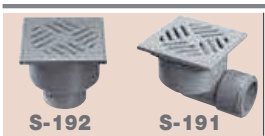



	Medida	Ref.	U/	n.º	€
1	-	31182	25	A-2	2,10

Rejilla PVC (para S-191 y S-192).
Grelha PVC (para S-191 e S-192).



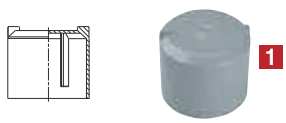

	Medida	Ref.	U/	n.º	€
1	Ø 40/50	31259	50	A-8	1,26
	Ø 75/90	31330	50	A-4	5,26

Campana sumidero para modelos S-150.
Campânula sumidouro, para modelos S-150.





	Medida	Ref.	U/	n.º	€
1	-	31331	5	A-10	1,19

Anillo prensatelas para sumideros S-150 (08110).
Anel de pressão para sumidouros S-150 (08110).

1	-	31517	5	A-10	1,19

Anillo prensatelas para sumideros S-132 y S-133, Ø90.
Anel de pressão para sumidouros S-132 e S-133, Ø90.

1	-	31518	5	A-1	1,19

Anillo prensatelas para sumideros S-132, S-133, S-167 y S-168, Ø110.
Anel de pressão para sumidouros S-132, S-133, S-167 e S-168, Ø110.

A-36

	Medida	Ref.	U/	n.º	€
2	197øx90 mm	22820	10	A-2	4,30

Rejilla alta caldereta extensible de 110 mm (para Ref.: 08140, 08150, 08330, 08080 y 08090).
Grelha alta caixa extensível de 110 mm (para Ref.: 08140, 08150, 08330, 08080 e 08090).

	Medida	Ref.	U/	n.º	€
3	190X190-ø183	31085	10	A-2	4,51

Rejilla PP. caldereta para Ref. 08120, 08130 y 08310.
Grelha PP. caixa para Ref. 08120, 08130 e 08310.

3	210X210-ø195	31086	10	A-2	4,87

Rejilla PP. caldereta para Ref. 08080, 08090 y 08320.
Grelha PP. caixa para Ref. 08080, 08090 e 08320.

3	170X170-ø163	31181	10	A-1	4,51

Rejilla PP. caldereta para Ref. 08110.
Grelha PP. caixa para Ref. 08110.

	Medida	Ref.	U/	n.º	€
4	90	31328	5	A-2	6,37
	110	31329	5	A-2	5,99

Campana para sumideros S-132, S-133, S-167 y S-168.
Campânula para sumidouros S-132, S-133, S-167 y S-168.

	Medida	Ref.	U/	n.º	€
5	170X170	31308	5	A-11	6,37
	190X190	31306	5	A-11	7,21
	210X210	31307	5	A-9	10,20

Extensible caldereta sifónica.
Extensível caixa sifónica.

Rejillas fabricadas con material estabilizado contra las radiaciones ultravioleta. / *Grelhas fabricadas com material estabilizado contra as radiações ultravioleta.*

Consulte las condiciones exclusivas que Amado Salvador puede ofrecerle en productos de Jimten



A-58

Medida	Ref.	U/	n.º	€
200x200-ø175	**31247**	5	A-8	**6,34**
250x250-ø220	**31198**	5	A-9	**6,52**
300x300-ø250	**31248**	5	A-4	**8,37**

Rejilla alta en PP para S-258 y S-388.
Grelha alta em PP para S-258 e S-388.

250X250-ø230	**31194**	5	A-9	**7,38**

Rejilla alta en PVC para S-257.
Grelha alta em PVC para S-257.



A-58

PVC

Medida	Color / Côr	Ref.	U/	n.º	€
200X200 - Ø175	PVC	**31554**	15	A-8	**5,26**
200X200 - Ø175	PP	**31569**	15	A-8	**4,74**
250X250 - Ø220	PVC	**31555**	12	A-4	**7,90**
250X250 - Ø220	PP	**31570**	12	A-4	**7,12**
300X300 - Ø250	PVC	**31556**	8	A-4	**9,55**
300X300 - Ø250	PP	**31571**	8	A-4	**8,61**

Rejilla para sumideros autolimpiantes.
Grelha alta para sumidouros autolimpantes.



PARA AUTOLIMPIANTES

Medida	Color / Côr	Ref.	U/	n.º	€
150 X 150-ø50	Ac. inox	**31542**	5	A-2	**47,70**
200 X 200-ø75	Ac. inox	**31543**	5	A-11	**56,73**
250 X 250-ø90	Ac. inox	**31544**	5	A-2	**83,89**
150 X 150-ø50	PVC	**31475**	5	A-2	**6,35**
200 X 200-ø75	PVC	**31476**	5	A-2	**11,01**
250 X 250-ø90	PVC	**31477**	5	A-2	**15,03**
150 X 150-ø50	PVC	**31489**	5	A-2	**6,79**
200 X 200-ø75	PVC	**31490**	5	A-11	**11,78**
250 X 250-ø90	PVC	**31491**	5	A-2	**16,08**
150 X 150-ø50	PP	**31472**	5	A-2	**4,50**
200 X 200-ø75	PP	**31473**	5	A-2	**9,40**
250 X 250-ø90	PP	**31474**	5	A-2	**10,95**

Extensible caldereta sifónica.
Extensível caixa sifónica.



A-56 A: autolimpiante - B y C: no autolimpiante

Medida	Color / Côr	Ref. A	Ref. B	U/	n.º	€
150 X 150-ø135	Ac. inox	**31464**		5	A-1	**17,05**
200 X 200-ø176	Ac. inox	**31465**		5	A-2	**20,71**
250 X 250-ø225	Ac. inox	**31466**		5	A-8	**26,63**
150 X 150-ø135	PVC	**31342**	**31184**	5	A-1	**5,10**
200 X 200-ø176	PVC	**31343**	**31185**	5	A-2	**5,37**
250 X 250-ø225	PVC	**31344**	**31186**	5	A-8	**5,52**
300 X 300-ø260	PVC	**31416**	**31213**	5	A-4	**10,52**
150 X 150-ø135	PVC	**31345**	**31313**	5	A-1	**5,45**
200 X 200-ø176	PVC	**31346**	**31314**	5	A-2	**5,72**
250 X 250-ø225	PVC	**31347**	**31315**	5	A-8	**5,91**
150 X 150-ø135	PP	**31348**	**31195**	5	A-1	**5,10**
200 X 200-ø176	PP	**31349**	**31196**	5	A-2	**5,37**
250 X 250-ø225	PP	**31350**	**31197**	5	A-8	**5,52**
300 X 300-ø260	PP	**31415**	**31246**	5	A-8	**9,47**

Rejilla plana para S-246, S-247 y S-248.
Grelha plana para S-246, S-247 y S-248.

Medida	Color / Côr	Ref. C	U/	n.º	€
250X250-ø225	PVC	**31207**	5	A-8	**7,07**

Rejilla plana en PVC para **S-370**. / *Grelha plana em PVC para S-370.*

250X250-ø225	PVC	**31253**	5	A-8	**6,86**

Rejilla plana en PVC para **S-370**. / *Grehla plana em PVC para S-370.*



Color / Côr	Ref.	U/	n.º	€
	31613	25	-	**0,26**

Mecanismo de cierre rejilla sumidero autolimpiante.
Mecanismo de fecho grelha sumidouro autolimpante.

Consulte las condiciones exclusivas que Amado Salvador puede ofrecerle en productos de Jimten

VÁLVULA ANTI-RETORNO / *VÁLVULA ANTI-RETORNO*



Medida	Ref.	U/	n.º	€
Ø 110/125	70015	1	A-10	27,45
Ø 160	70009	1	A-2	31,60
Ø 200	70010	1	A-2	79,08
Ø 250	70011	1	A-2	100,26
Ø 315	70012	1	A-11	165,93
Ø 400	70013*	1	-	297,56

Tapa registro válvula antiretorno. (*Sin bloqueo).
*Tampa registo válvula anti-retorno. (*Sem bloqueio).*



Medida	Ref.	U/	n.º	€
Ø 110-125	70023	1	-	21,65
Ø 160	70024	1	-	21,65
Ø 200	70025	1	-	42,26
Ø 250-315	70026	1	-	83,20

Maneta de bloqueo (incluye mecanismo interior).
Alavanca de bloqueio (inclui mecanismo interno)



Medida	Ref.	U/	n.º	€
Ø 110	70035	1	A-10	74,36
Ø 125/160	70036	1	A-2	100,95

Tapa registro válvula antiretorno. (*Sin bloqueo).
*Tampa registo válvula anti-retorno. (*Sem bloqueio).*

SIFONES EN LINEA / *SIFÕES EM LINHA*





Medida del sifón	Ref.	Color	U/	n.º	€
110	32272	Teja	10	A-1	15,05
110	32265	Gris	10	-	15,05
125	32273	Teja	10	A-1	16,23
125	32266	Gris	10	A-1	16,23
160	32274	Teja	10	A-2	20,45
160 y 250	32302	Gris	10	A-2	20,45
200	32275	Teja	6	A-2	24,19
200 y 315	32303	Gris	6	A-2	24,19

Tapa registro sifón en línea con junta.
Tampa registo sifão em linha com vedação.





Medida	Ref.	U/	n.º	€
Ø 110/125	70014	1	A-10	17,50
Ø 160	70016	1	A-10	24,99
Ø 200/250	70017	1	A-1	61,48
Ø 315	70019	1	A-2	156,94
Ø 400	70020	1	A-11	443,21

Clapeta con junta válvula antiretorno. **PLASTICA**
Obturador com vedação válvula anti-retorno.

Ø 110/125	70021	1	A-10	86,00
Ø 160	70022	1	A-10	126,14

Clapeta metálica con junta válvula antiretorno. **INOX**
Obturador metalico com vedação válvula anti-retorno.

Modelos posteriores a 2012



Medida	Ref.	U/	n.º	€
110	70037	1	A-10	54,70
125/160	70038	1	A-10	83,07

Kit segunda clapeta para S-220 y S-223.
Kit segundo obturador para S-220 e S-223.



Medida	Ref.	U/	n.º	€
110/125/160	70034	1	A-10	104,08

Maneta + 4 bloqueos para tapa de registro.
Alavanca + 4 bloqueios para tampa de registo.

ACCESORIOS GRAN EVACUACIÓN
ACESSOÓRIOS GRANDE EVACUAÇÃO



Medida	Ref.	U/	n.º	€
110	32109	10	A-10	0,85
125	32110	10	A-10	1,21
160	32111	10	A-10	1,88
200	32112	10	A-10	6,58
250	32113	10	A-11	11,94
315	32114	10	A-2	15,54
400	32115	10	A-11	33,05
500	32286	10	A-11	32,13

Junta labiada de recambio (válida para Válvula Anti-Retorno Sifón en línea, Accs. Gran Evacuación y Bajante insonorizada dBlue).
Junta facetada de retorno (válida para Válvula Anti-Retorno Sifão em Linha, Acessórios grande Evacuação e Conduta insonorizada - dBlue).

Consulte las condiciones exclusivas que Amado Salvador puede ofrecerle en productos de Jimten



Medida	Ref.	U/	n.°	€
20-½"	52547	10	A-10	1,45
25-¾"	52548	10	4113	1,58
32-1"	52549	10	4113	1,71
40-1 ¼"	52550	10	4113	1,71
50-1 ½"	52551	10	A-10	1,83
63-2"	52552	10	A-10	2,01
75-2 ½"	52553	10	A-10	3,36
90-3"	52554	10	A-10	4,12
110-125	52555	10	A-10	9,16
125 P.T.	52611	10	A-10	10,94

Conjunto de juntas tóricas (NBR) para Válvulas de esfera desmontables de 2 vías en PVC.
Conjunto orings (NBR), válvulas esfera desmontáveis de 2 vías em PVC.



Medida	Ref.	U/	n.°	€
20-½"	152547	10	A-10	13,76
25-¾"	152548	10	4113	16,83
32-1"	152549	10	4113	23,21
40-1 ¼"	152550	10	4113	25,35
50-1 ½"	152551	10	A-10	34,86
63-2"	152552	10	A-10	44,44
75-2 ½"	152553	10	A-10	84,11
90-3"	152554	10	A-10	96,69

Conjunto de juntas tóricas (Vitón-FPM) para Válvulas de esfera desmontables de 2 vías en PVC.
Conjunto orings (Viton-FPM), válvulas de esfera desmontáveis de 2 vías em PVC.



Medida	Ref.	U/	n.°	€
20-½"	152577	10	A-10	10,85
25-¾"	152578	10	A-10	12,53
32-1"	152579	10	A-10	14,22
40-1 ¼"	152580	10	A-10	20,91
50-1 ½"	152581	10	A-10	23,67
63-2"	152582	10	A-10	28,99

Conjunto de juntas tóricas (Vitón-FPM) para Válvulas de esfera semicompactas PP.
Conjunto orings (Viton-FPM), para válvulas de esfera semi-compactas PP.



Medida	Ref.	U/	n.°	€
20-25	52559	10	A-10	3,26
32-40	52560	10	A-10	3,26
50-63	52561	10	A-10	3,26
75	52562	10	A-10	3,66
90	52563	5	A-10	3,65
110-125	52564	5	A-2	4,65

Conjunto maneta para válvulas de esfera desmontables.
Conjunto manípulo para válvulas de esfera desmontáveis.



Medida	Ref.	U/	n.°	€
½"- ¾""	52556	10	A-10	3,26
1"-1 ¼"	52557	10	A-10	3,26
1 ½"-2"	52558	10	A-10	3,35

Conjunto maneta para válvulas de esfera semicompactas PP.
Conjunto manípulo para válvulas de esfera semi-compactas PP.



Medida	Ref.	U/	n.°	€
50-63	52565	10	A-10	3,26
75	52566	10	A-10	3,26

Conjunto maneta para válvulas de esfera de bridas.
Conjunto manípulo para válvulas de esfera de flanges.

Consulte las condiciones exclusivas que Amado Salvador puede ofrecerle en productos de Jimten



Medida	Ref.	U/	n.º	€
40	52621	10	A-10	3,26
50-63	52622	10	A-10	3,26

Conjunto maneta para válvula de estera de 3 vías.
Conjunto manípulo para válvulas de estera de 3 vias.



Medida	Ref.	U/	n.º	€
140	52326	1	A-2	28,25

Conjunto maneta.
Conjunto manípulo.



Medida	Ref.	U/	n.º	€
20	52597	60	A-10	0,50
25	52598	50	A-1	0,71
32	52599	30	A-1	1,03
40	52600	30	A-1	1,68
50	52601	40	A-2	2,24
63	52602	40	A-11	3,37
75	52612	30	A-9	10,09
90	52613	20	A-9	17,06
110-125	52614	10	A-9	29,25
125 P.T.	52615	10	A-9	33,46

Tuerca para válvulas de esfera desmontables (PVC) y enlaces de 3 piezas.
Porcas para válvulas esfera desmontáveis (PVC) e uniões 3 peças.



Medida	Ref.	U/	n.º	€
140	52327	1	-	29,88

Conjunto de juntas tóricas para válvula de esfera (EPDM).
Conjunto orings para válvula de estera (EPDM).



Medida	Ref.	U/	n.º	€
20	252603	10	A-10	2,66
25	252604	10	A-10	2,85
32	252605	10	A-10	3,09
40	252606	10	A-10	3,31
50	252607	10	A-10	3,93
63	252608	10	A-10	4,23

Conjunto de juntas tóricas para válvulas de esfera serie superior (EPDM).
Conjunto orings para válvulas de esfera série superior (EPDM).



Medida	Ref.	U/	n.º	€
20	152603	10	A-10	16,50
25	152604	10	A-10	20,19
32	152605	10	A-10	27,84
40	152606	10	A-10	30,38
50	152607	10	A-10	41,81
63	152608	10	A-10	53,33

Conjunto de juntas tóricas para válvulas de esfera serie superior (FPM - Vitón).
Conjunto orings para válvulas de esfera série superior (FPM - Viton).



Medida	Ref.	U/	n.º	€
20-½"	54037	25	4115	0,51
25-¾"	54038	25	4115	0,58
32-1"	54039	25	4115	0,89
40-1 ¼"	54040	25	4115	1,21
50-1 ½"	54041	25	4114	1,48
63-2"	54042	25	4109	2,19

Junta tórica para enlace de tres piezas (NBR).
Orings para uniões tres peças (NBR).

Consulte las condiciones exclusivas que Amado Salvador puede ofrecerle en productos de Jimten



Medida	Ref.	U/	n.º	€
63-75	**62018**	1	A-1	**28,92**
90	**62019**	1	A-1	**33,74**
110	**62023**	1	A-1	**32,75**
125-140-160	**62020**	1	A-2	**42,27**
200-225	**62021**	1	A-2	**56,22**
250	**62022**	1	A-2	**66,66**

Conjunto maneta para válvula mariposa. (Gama anterior a tarifa 2011)
Conjunto manípulo para válvula mariposa. (Gama tarifa anterior à 2011)



Medida	Ref.	U/	n.º	€
63-75	**62035**	1	A-1	**33,20**
90-110	**62036**	1	A-2	**36,53**
125-140-160	**62037**	1	A-2	**42,91**
200-225	**62038**	1	A-2	**55,24**
**250	**62039**	1	A-2	**360,50**

Conjunto maneta para válvula mariposa. (Gama posterior a tarifa 2011)
Conjunto manípulo para válvula mariposa. (Gama tarifa mais tarde à 2011)
**Reductor manual. / *Redutor manual.*

Consulte las condiciones exclusivas que Amado Salvador puede ofrecerle en productos de Jimten



Medida	Ref.	U/	n.º	€
½"	59412	50	4115	0,15
¾"	59413	50	A-10	0,20
1"	59414	50	A-10	0,32
1 ¼"	59415	50	A-10	0,64
1 ½"	59416	25	A-10	0,71
2"	59417	25	A-10	1,10

Junta tórica.
Vedação torica.



Medida	Ref.	U/	n.º	€
½"	59406	50	14,5x7,5x11,5	0,95
¾"	59407	50	14,5x7,5x11,5	1,12
1"	59408	50	14,5x7,5x11,5	1,31
1 ¼"	59409	50	14,5x7,5x11,5	3,29
1 ½"	59410	25	14,5x7,5x11,5	3,80
2"	59411	25	A-1	6,95

Arandela cierre latón.
Arruela de estancamento latão.



Medida	Ref.	U/	n.º	€
½"	59418	50	A-10	0,32
¾"	59419	50	A-10	0,40
1"	59420	50	A-10	0,54
1 ¼"	59421	50	A-10	0,71
1 ½"	59422	25	A-10	0,95
2"	59423	25	A-1	1,67

Casquillo dentado plástico.
Casquilho dentado plástico



Medida	Ref.	U/	n.º	€
½"	59400	50	14,5x7,5x11,5	1,57
¾"	59401	50	14,5x7,5x11,5	1,89
1"	59402	50	14,5x7,5x11,5	2,40
1 ¼"	59403	50	14,5x7,5x11,5	4,33
1 ½"	59404	25	A-10	5,85
2"	59405	25	A-10	9,66

Casquillo dentado latón.
Casquilho dentado latão.



Medida	Ref.	U/	n.º	€
½"	59424	50	4115	0,41
¾"	59425	50	A-1	0,64
1"	59426	50	A-1	0,71
1 ¼"	59427	50	A-1	0,95
1 ½"	59428	25	A-10	1,10
2"	59429	25	A-1	2,33

Arandela cierre plástico.
Arruela de estancamento plástico.

Consulte las condiciones exclusivas que Amado Salvador puede ofrecerle en productos de Jimten

REPUESTOS FITTING / *PEÇAS DE SUBSTITUIÇÃO FITTING*



Medida	Ref.	U/	n.º	€
16	**55232**	50	A-10	**0,46**
20	**55233**	50	A-10	**0,49**
25	**55234**	50	A-1	**0,52**
32	**55235**	50	A-2	**0,84**
40	**55236**	50	A-11	**1,41**
50	**55237**	25	A-11	**2,28**
63	**55238**	25	A-8	**3,95**
75	**55239**	15	A-8	**5,58**
90	**55240**	15	A-4	**8,73**
110	**55241**	10	A-4	**19,18**

Racor. Gama 55.
Racor. Gama 55.



Medida	Ref.	U/	n.º	€
16	**55200**	50	A-10	**0,28**
20	**55201**	50	A-10	**0,39**
25	**55202**	50	A-10	**0,45**
32	**55203**	50	A-10	**0,50**
40	**55204**	50	A-10	**0,66**
50	**55205**	25	A-10	**0,84**
63	**55206**	25	A-10	**1,33**
75	**55207**	15	A-10	**1,96**
90	**55208**	15	A-1	**2,17**
110	**55167**	10	A-1	**2,54**

Arandela Fitting. Gama´55.
Anilha novo sistema Fitting. Gama´55.



Medida	Ref.	U/	n.º	€
16	**55156**	50	A-10	**0,37**
20	**55046**	50	A-10	**0,43**
25	**55047**	50	A-10	**0,58**
32	**55048**	50	A-10	**0,68**
40	**55049**	50	A-10	**0,79**
50	**55050**	25	A-10	**1,09**
63	**55051**	25	A-1	**1,18**
75	**55064**	15	A-1	**2,79**
90	**55065**	15	A-2	**3,29**
110	**55168**	15	A-2	**4,60**

Casquillo cónico partido.Gama´55.
Casquilho cónico partido.Gama´55.



Medida	Ref.	U/	n.º	€
16-14,7x3,6	**55157**	50	4115	**0,37**
20-19x3,9	**55052**	50	4115	**0,43**
25-23,8x4,4	**55053**	50	4115	**0,48**
32-31,6x5,1	**55054**	50	A-10	**0,78**
40-38,9x5,9	**55055**	50	A-10	**1,07**
50-49,8x6,6	**55056**	25	A-10	**1,32**
63-61,9x8,5	**55057**	25	A-10	**1,90**
75-72,5x9,6	**55066**	15	A-10	**2,37**
90-88x10,7	**55067**	15	A-10	**2,85**
110-105x9,5	**55166**	10	A-10	**3,36**

Junta tórica. Gama´55. / *Oring. Gama´55.*

Medida	Ref.	U/	n.º	€
-	**55268**	25	A-10	**2,70**

Junta plana manguito adaptador para bidón J-91.
Vedação liso para união adaptador para tambor J-91.

Medida	Ref.	U/	n.º	€
3/4"	**55269**	25	-	**2,93**
1"	**55270**	25	-	**3,52**

Junta plana manguito pasamuros J-92.
Vedação liso para união canhão depósito J-92.

Consulte las condiciones exclusivas que Amado Salvador puede ofrecerle en productos de Jimten

BRIDAS / *FLANGES*



Medida	Ref.		U/	n.°	€
50	**58024**	*	25	A-10	**1,42**
63	**58025**	*	25	A-10	**1,53**
75	**58026**	**	25	A-10	**1,66**
90	**58027**	**	25	A-10	**1,77**
110	**58028**	***	25	A-1	**3,44**
125	**58029**	***	25	A-1	**3,76**

Junta especial bridas. / *Vedação especial flange.*
***Material EVA. **Caucho termoplástico. *Polietileno.

COLLARINES EN PP / *COLARINHOS EM PP*



Ø Interior x espesor	Ref.	U/	n.°	€
28,17x3,53	**53203**	50	4115	**0,62**
36,10x3,53	**53204**	50	4115	**0,62**
17,12x2,62	**53205**	50	4115	**0,62**
20,22x3,53	**53206**	50	4115	**0,62**
29,74x3,53	**53207**	50	4115	**0,62**
53,57x3,53	**53208**	25	4115	**0,95**
66,27x3,53	**53209**	25	4115	**0,95**
56,74x3,53	**53210**	25	4115	**0,95**

*Junta de repuesto para collarines en PP.
**Junta anular para colarinhos em PP.*

*** Junta de repuesto para collarines en PP. /** *Junta de substituição para colarinhos em PP.*

		Diámetro del tubo / *Diâmetro do tubo*										
		25	32	40	50	63	75	90	110	125	140	160
Rosca	½"	**53205**	**53206**	**53207**	**53207**	**53203**	**53203**	**53203**	**53204**			
	¾"		**53206**	**53207**	**53207**	**53203**	**53203**	**53203**	**53204**	**53204**		
	1"		**53206**	**53207**	**53207**	**53203**	**53203**	**53203**	**53204**	**53204**	**53210**	**53210**
	1 ¼"					**53208**	**53204**	**53208**	**53208**	**53210**	**53210**	**53210**
	1 ½"					**53208**	**53210**	**53208**	**53208**	**53210**	**53209**	**53209**
	2"						**53210**	**53210**	**53208**	**53210**	**53209**	**53209**

Consulte las condiciones exclusivas que Amado Salvador puede ofrecerle en productos de Jimten

VENTOSAS / *VENTOSAS*

PATROL X-380



	Medida	Ref.	U/	n.º	€
1	¾" - 1"	**93114**	10	-	**6,01**
	Junta de cierre ventosa. *Vedaçao fecho ventosa.*				
2	¾" - 1"	**93113**	10	A-10	**5,40**
	Flotador esférico. *Bóia esférica.*				
3	¾" - 1"	**93112**	10	A-10	**6,79**
	Cuna filtro. *Cuna filtro*				
4	¾" - 1"	**93105**	20	A-10	**1,78**
	Junta cierre cuerpo ventosa. *Vedaçao fecho corpo ventosa.*				

X-294

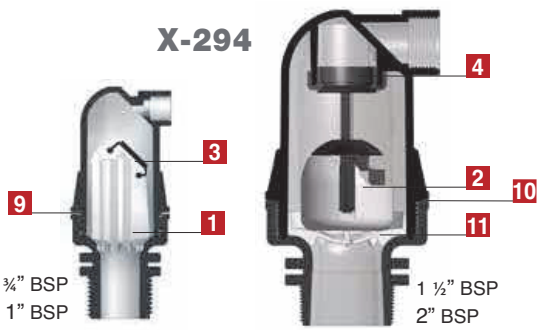

	Medida	Ref.	U/	n.º	€
1	¾" - 1"	**93091**	10	A-10	**6,03**
2	1 ½" - 2"	**93093**	5	A-2	**15,37**
	Flotador para ventosas doble efecto con junta. *Boia para ventosa efecto duplo com vedação.*				
3	¾" - 1"	**93096**	10	4115	**4,63**
	Junta flotador ventosa doble efecto. *Vedação boia ventosa efeito duplo.*				
4	1 ½" - 2"	**93098**	10	4114	**5,42**
	Junta cierre flotador ventosa doble y triple efecto. *Vedação fecho boia ventosa efeito duplo e triplo.*				
11	1 ½" - 2"	**93115**	10	A-10	**4,01**
	Cuna amortiguador ventosa. / *Cuna amortecedor ventosa.*				

X-295

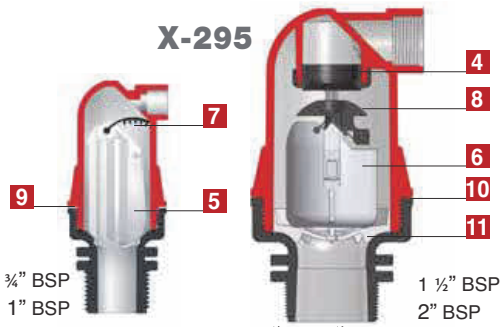

	Medida	Ref.	U/	n.º	€
5	¾" - 1"	**93092**	10	A-10	**17,94**
6	1 ½" - 2"	**93094**	5	A-2	**74,90**
	Flotador para ventosas triple efecto con junta. *Boia para ventosa efeito triplo com vedação.*				
7	¾" - 1"	**93097**	10	4115	**5,22**
8	1 ½" - 2"	**93099**	10	A-10	**5,35**
	Junta flotador ventosa triple efecto. / *Vedação boia ventosa efeito triplo.*				
9	¾" - 1"	**93105**	20	A-10	**1,78**
10	1 ½" - 2"	**93106**	10	4112	**2,70**
	Junta cierre cuerpo ventosa doble y triple efecto. *Vedação fecho corpo ventosa duplo y triplo efeito.*				

Consulte las condiciones exclusivas que Amado Salvador puede ofrecerle en productos de Jimten

FILTERMASTER

PARA FILTROS
¾", 1", 1 ¼" Y 1 ½".
PARA FILTRADO DE
¾", 1", 1 ¼" y 1 ½".



	Medida	Ref.	U/	n.º	€
1	1" - ¾" 100 M	**91088**	5	A-10	**12,79**
	1 ¼"-1 ½"100 M	**91089**	5	A-2	**18,67**
	1" - ¾" 130 M	**91090**	5	A-10	**12,79**
	1 ¼"-1 ½"130 M	**91091**	5	A-2	**18,13**
	1" - ¾" 130 M	**91098** ANTIALGAS	5	A-10	**19,16**
	Repuesto cartucho anillas. / *Peça de substituição cartucho anilhas.*				
2	1" - ¾" 100 M	**91084**	5	A-10	**10,46**
	1 ¼"-1 ½"100 M	**91085**	5	A-2	**15,58**
	1" - ¾" 130 M	**91086**	5	A-10	**10,46**
	1 ¼"-1 ½"130 M	**91087**	5	A-2	**15,58**
	Repuesto cartucho malla de acero inoxidable. *Peça de substituição cartucho malha de aço inóvidavel.*				
2	1" - ¾" 100 M	**191084**	5	A-10	**9,73**
	1 ¼"-1 ½"100 M	**191085**	5	A-2	**15,09**
	1" - ¾" 130 M	**191086**	5	A-10	**9,73**
	1 ¼"-1 ½"130 M	**191087**	5	A-2	**15,09**
	Repuesto cartucho malla de PP. / *Peça de substituição cartucho malha de PP.*				
3	¾" - 1"	**97790**	10	4114	**1,21**
	1 ¼" - 1 ½"	**97791**	10	4114	**1,18**
	Junta tórica cartucho anillas/malla. / *Vedação cartucho anilhas/malha.*				
4	¾" - 1"	**97792**	10	A-10	**2,46**
	1 ¼" - 1 ½"	**97793**	10	A-10	**2,30**
	Junta tórica cierre filtro. / *Vedação blindagem filtro.*				
5	¾" - 1"	**91422**	10	A-2	**4,85**
	1 ¼" - 1 ½"	**91423**	10	A-10	**6,92**
	Tapón filtro purga. / *Tampão filtro expurgo.*				

Consulte las condiciones exclusivas que Amado Salvador puede ofrecerle en productos de Jimten

Cuerpos para filtros automáticos y manuales

FILTERMASTER





Coloque en el cartucho las anillas de 20 micras con la cara estriada hacia abajo.
Coloque no cartucho os anéis de 20 mícrons com a parte ranhurada para baixo

Repuesto filtros automáticos

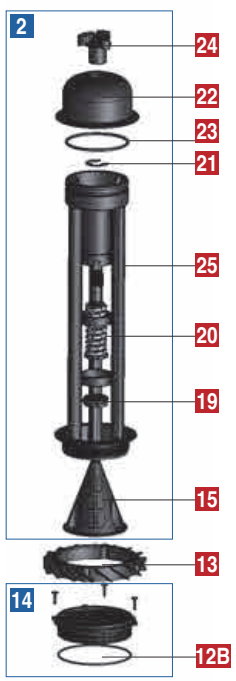

Repuesto filtros manuales



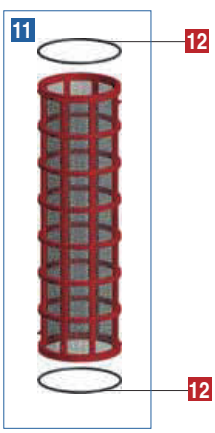

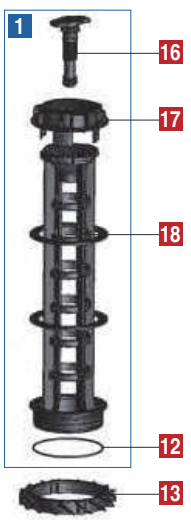

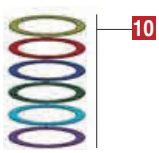

	Medida	Ref.	U/	n.º	€
1	2" Std.	97830	1	-	41,63
	2"	98892	1	A-2	48,49
	3"	98891	1	A-4	67,54

Repuesto cartucho filtro manual sin anillas.
Peça de substituição cartucho sem anilhas.

2	-	98796	1	A-8	1.014,25

Repuesto cartucho sin anillas Filtro Automático. • (3" y 2" largo)
*Peça de substituição cartucho anilhas filtragem automático. *(3" e 2" largo).*

Consulte las condiciones exclusivas que Amado Salvador puede ofrecerle en productos de Jimten

	Medida	Ref.		U/	n.º	€
1	2" Std.	97824		1	A-2	62,75
	2" Negro	97345		1	A-11	66,94
	3"/2" L - Negro	97346		1	A-4	78,63
	2" transp.	97347		1	A-2	175,57
	3"/2" L - transp.	97348		1	A-4	182,90
	Vaso filtro. / *Vaso filtro.*					
2	2" - 3"	97350		1	A-1	81,41
	Abrazadera cierre filtros. / *Braçadeira blindagem filtros.*					
3	2" - 3"	97759		1	A-2	57,96
	Abrazadera PAFV cierre filtros. / *Braçadeira plástica blindagem filtros.*					
4	2" - 3"	97351		10	A-10	2,05
	Junta tórica cierre filtro. / *Vedação blindagem filtro.*					
5	2" - BBB	97770		1	A-11	51,11
	2" - VBV	97772		1	A-11	51,11
	2" - VVB	97771		1	A-11	65,79
	2" - NNN	97773		1	A-11	51,11
	2" - VNV	97775		1	A-11	51,11
	2" - VVN	97774		1	A-11	51,11
	3" - BBB	97777		1	A-8	75,67
	3" - VBV	97779		1	A-8	58,79
	3" - VVB	97778		1	A-8	58,79
	3" - NNN	97780		1	A-8	58,79
	3" - VNV	97782		1	A-8	58,79
	3" - VVN	97781		1	A-8	58,79
	Cuerpo conexión. / *Corpo conexão.*					
6	3" – BB	97785		1	A-9	60,16
	3" – NN	97784		1	A-9	60,16
	3" – VV	97786		1	A-9	60,16
	4" – BB	97788		1	A-8	65,12
	4" – NN	97787		1	A-8	65,12
	4" – VV	97789		1	A-9	65,12
	Cuerpo doble conexíon. / *Corpo conexão dupla.*					
7	2"	97802		1	4114	2,58
	3"	97803		1	A-1	3,73
	Junta tórica cierre tapón. / *Vedação blindagem tampão.*					
8	2"	51512		25	A-1	3,21
	3"	51535		15	A-2	7,00
	Tapón cierre. / *Tampão feche.*					
	20 M	98813		1	A-11	94,04
10	25 M	98495		1	A-11	94,04
	50 M	98814		1	A-11	94,04
	100 M	98815		1	A-11	94,04
	130 M	98816		1	A-11	94,04
	200 M	98817		1	A-11	94,04
	Anillas para filtros. (500 Und.) / *Anilhas para filtros. (500 Und.)*					
11	2" Std. - 100	98678	S	1	A-2	122,05
	2" Std. - 130	98680	S	1	A-2	122,05
	2" y 3" - 100	98679	M	1	A-19	126,77
	2" y 3" - 130	98681	M	1	A-19	163,17
	3"/2" L - 200	98918	M	1	A-19	126,77
	Repuesto cartucho malla. / *Peça de substituição cartucho malha.*					
12	2" - 3"	97349		10	A-10	0,91
	Junta tórica cartucho filtro manual e hidrociclónico. *Vedação cartucho filtro manual e hidrociclone.*					

	Medida	Ref.		U/	n.º	€
12B	2" - 3"	97335		10	A-10	1,13
	Junta tórica cartucho filtro automático y manual anterior a 2015. *Vedação cartucho filtro automático e manual anterior a 2015.*					
9	2" Std.- 20	97825	S	1	A-2	75,98
	2" Std.- 50	97826	S	1	A-2	75,98
	2" Std.- 100	97827	S	1	A-2	75,98
	2" Std.- 130	97828	S	1	A-2	75,98
	2" Std.- 200	97829	S	1	A-2	75,98
	2" - 20	98647	M	1	A-11	108,46
	2" - 50	98674	M	1	A-11	108,46
	2" - 100	97341	M	1	A-11	84,26
	2" - 130	97342	M	1	A-11	84,26
	2" - 200	98676	M	1	A-11	84,26
	3"/2" L - 20	98648*	L	1	4126	125,36
	3"/2" L - 50	98675*	L	1	4126	101,29
	3"/2" L - 100	97343*	L	1	4126	101,29
	3"/2" L - 130	97344*	L	1	4126	101,29
	3"/2" L - 200	98677*	L	1	4126	101,29
	Aut. - 25	98649	L	1	4126	1.114,39
	Aut. - 50	98777	L	1	4126	1.114,39
	Aut. - 100	98778	L	1	4126	1.114,39
	Aut. - 130	98779	L	1	4126	1.114,39
	Aut. - 200	98780	L	1	4126	1.114,39
	Repuesto cartucho anillas. / *Peça de substituição cartucho anilhas.* *(3" y 2" largo).					
13	2" - 3"	97336		1	A-10	36,54
	Corona deflectora hodrociclónico. / *Coroa deflectora hodrociclone.*					
14	2" - 3"	98782		-	4112	52,68
	kit adaptador filtro automático. / *kit adaptador filtro automático.*					
15	-	98781		1	4109	74,80
	Conjunto válvula antiretorno filtro automático. /*Conjunto válvula antiretorno filtro automático.*					
16	-	97801		1	-	4,76
	Palomilla extensible cartucho anillas. / *Palomilla extensível cartucho anilhas.*					
17	-	97800		5	A-10	7,90
	Tapón cartucho anillas. / *Tampa cartucho anilhas.*					
18	2"	97798		1	A-2	40,76
	3"	97799		1	A-8	46,07
	Cuerpo cartucho anillas. / *Corpo cartucho anilhas.*					
19	-	97761		1	-	53,44
	Tapón obturador con junta. / *Tampão obturador com vedação.*					
20	-	97762		1	-	74,91
	BAJA PRESION	97833		1	-	73,87
	Conjunto eje/muelle pistón hidráulico. / *Conjunto eixo/berço pistón hidráulico.*					
21	-	97763		1	-	47,82
	Arandela pistón hidráulico. / *Arruela pistón hidráulico.*					
22	-	97765		1	A-10	74,91
	Tapón pistón hidráulico. / *Tampão pistón hidráulico*					
23	2" - 3"	97764		1	-	1,62
	Junta torica para piston hidráulico. / *Vedação para pistón hidráulico.*					
24	-	97766		1	-	34,41
	Palomilla superior. / *Asa superior.*					
25	-	97767		1	A-8	941,11
	Portaláminas. / *Portafolhas.*					

Consulte las condiciones exclusivas que Amado Salvador puede ofrecerle en productos de Jimten

Filtros / *Filtros*
¾", 1", 1 ¼", 1 ½"

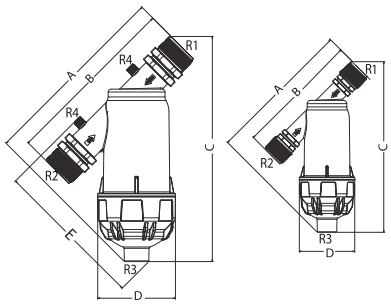

BSP (mm)

Modelo	A	B	C	D	E	R1 - R2	R3	R4
¾"	194,5	160	231	78	-	¾" BSP	½" BSP	-
1"	195,5	160	234	78	-	1" BSP	½" BSP	-
1 ¼"	265	243	311	108,5	210	1 ¼" BSP	¾" BSP	¼"
1 ½"	265	243	314	108,5	210	1 ½" BSP	¾" BSP	¼"

NPT (mm)

Modelo	A	B	C	D	E	R1 - R2	R3	R4
¾"	197,5	164	233	78	-	¾" NPT	½" NPT	-
1"	202	174	239	78	-	1" NPT	½" NPT	-
1 ¼"	267	246	312	108,5	210	1 ¼" NPT	¾" NPT	¼"
1 ½"	267	246	314	108,5	210	1 ½" NPT	¾" NPT	¼"

Filtros / *Filtros*
2" STD anillas
2" malla
4256

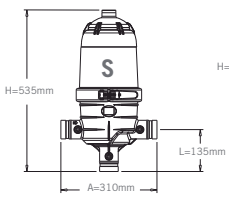

Filtros / *Filtros*
2" anillas
2" L malla
4140

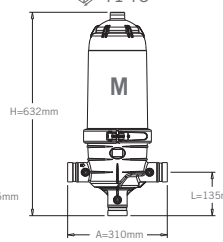

Filtros / *Filtros*
2" L anillas
4139

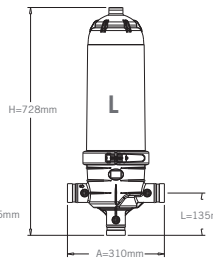

Filtros / *Filtros*
3" anillas
4139

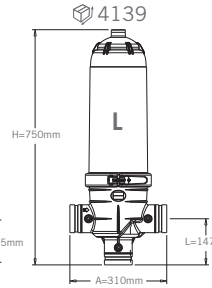

Filtros / *Filtros*
3" malla
4140

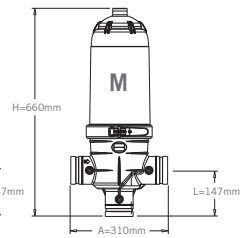

3" Doble cuerpo
Duplo corpo 3"
4163

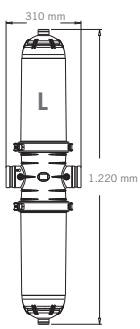

3" Doble cuerpo
Duplo corpo 3"
COMPACTO
4969

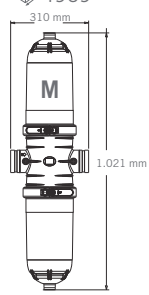

3" Doble cuerpo
Duplo corpo 3"
SUPER COMPACTO
4969

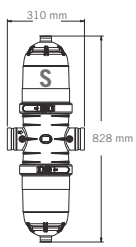

4" Doble cuerpo
Duplo corpo 4"
4163

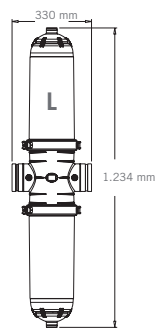

4" Doble cuerpo
Duplo corpo 4"
COMPACTO
4969

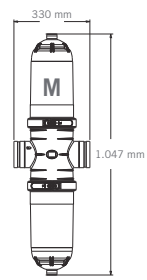

4" Doble cuerpo
Duplo corpo 4"
SUPER COMPACTO
4969

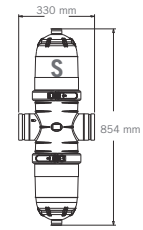

Cartuchos malla 3", 2" largo y 2"
Cartuchos malha 3", 2" largo e 2"

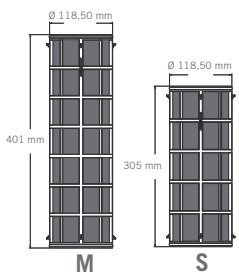

Cartuchos anillas 3", 2" y 2" standard
Cartuchos anilhas 3", 2" e 2" standard

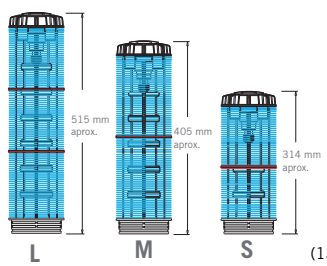

(130 microns)

	1	2	3
4139	32	x 24,5	x 77,5
4140	31	x 24,5	x 66,5
4163	26	x 35	x 127
4164	25	x 33	x 125
4256	24,5	x 27,5	x 56,5
4969	33	x 25	x 105

Consulte las condiciones exclusivas que Amado Salvador puede ofrecerle en productos de Jimten

Repuestos para válvula de contralavado ángulo
Peças de substituição para válvula de contralavado angulo



ref. 98651



Medida	Ref.	U/	n.º	€
2" x 2" x 2"	**98895**	1	-	**117,61**

Membrana. / *Membrana*

Repuestos para válvula de contralavado ángulo
Peças de substituição para válvula de contralavado angulo



ref. 98650

Medida	Ref.	U/	n.º	€
3" x 3" x 2"	**98905**	3	A-10	**103,44**
Membrana. / *Membrana*				
3" x 3" x 2"	**98906**	3	4114	**1,63**
Junta tórica pistón. / *Vedação o-ring.*				
3" x 3" x 2"	**98907**	3	4114	**1,21**
Arandela M-8. / *Anilha M-8.*				
3" x 3" x 2"	**98910**	3	4114	**68,90**
Arandela cierre plano. / *Anilha fecho plano.*				

Medida	Ref.	U/	n.º	€
2"	**97839**	10	A-2	**5,07**
3"	**97840**	10	A-2	**6,46**
4"	**97841**	4	A-2	**8,59**

Junta unión victaulic.
Vedação união victaulic.

COLECTORES / *COLECTORES*



Medida	Ref.	U/	n.º	€
Para machón	**90137**	50	A-10	**0,40**
Para te, codo y tapón	**90138**	50	A-10	**0,40**

Junta tórica repuesto. / *Vedação o ring de substituição.*

VÁLVULAS HIDRÁULICAS / *VÁLVULAS HIDRÁULICAS*



Medida	Ref.	U/	n.º	€
3"	**93095**	1	4112	**116,22**

Membrana para válvula hidráulica.
Membrana para válvula hidráulica.

Consulte las condiciones exclusivas que Amado Salvador puede ofrecerle en productos de Jimten

TABLA DE EQUIVALENCIA CAJAS / *TABELA DE EQUIVALÊNCIA DE CAIXAS*

Cajas *Caixas*	Equivalencia *Equivalência*	Cajas *Caixas*	Equivalencia *Equivalência*
A-1	B	Nº 26	J
Nº 1	K	Nº 61	L
A-2	C	Nº 62	J
Nº 2	D	Nº 64	I
Nº 3	D	Nº 65	K
A-4	G	Nº 66	H
A-5	I	Nº 70	G
A-7	L	Nº 90	G
A-8	E	Nº 94	F
A-9	F	Nº 95	D
A-10	A	Nº 98	E
A-11	D	Nº 103	B
A-12	H	Nº 103	C
Nº 12	K	Nº 118	E
A-13	J	Nº 131	B
A-14	L	4139	N
A-15	K	4140	N
A-16	G	4163	M
A-17	G	4256	O
A-19	D	4739	P
A-22	C	4969	M

Consulte las condiciones exclusivas que Amado Salvador puede ofrecerle en productos de Jimten

CAJAS / *CAIXAS*					PALETS / *PALETES*		
Cajas *Caixas*		**Equivalencia** *Equivalência*	**Medidas en cm Ancho/Largo/Alto** *Lar./Comp./Alt.*	**Uds/pallet** *Uds/paletes*	**Nº Cajas por palet** *Nº Caixas por palet*	**Volumen m³** *Volumen m³*	
	**A**	A-10	**20x20x10**	96	4x6x7	0,6	
	**B**	A-1 / Nº 103 Nº 131	**20x20x20**	120	6x4x5	1,2	
	**C**	A-2 / A-22 Nº 103	**20x40x20**	60	4x2x5	1,4	
	**D**	A-11 / A-19 Nº 2 / Nº 3 Nº 95	**20x40x30**	48	4x3x4	1,4	
	**E**	A-8 / Nº 98 Nº 118	**40x40x20**	36	2x3x6	1,4	
	**F**	A-9 / Nº 94	**40x40x30**	24	2x3x4	1,4	
	**G**	A-4 / A-16 A-17 / Nº 70 Nº 90	**40x40x40**	18	2x3x3	1,4	
	**H**	A-12 / Nº 66	**40x40x50**	48	4x3x4	2,2	
	**I**	A-5 / Nº 64	**60x40x40**	12	2x2x3	1,4	
	**J**	A-13 / Nº 26 Nº 62	**60x40x50**	16	2x4x2	2,2	
	**K**	A-15 / Nº 1 Nº 12 / Nº 65	**80x40x50**	12	2x2x3	2,5	
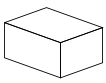	**L**	A-7 / A-14 Nº 61	**60x80x50**	6	2x3x0,8	1,4	
	M	4163	**25x34x121**				
	N	4139 / 4140	**32x25x78**				
	O	4256	**25x28x55**				
	P	4739	**71x21x17**				

Consulte las condiciones exclusivas que Amado Salvador puede ofrecerle en productos de Jimten

Amado Salvador

amadosalvador.es

Solicitenos presupuesto de cualquiera de los productos de este catálogo, estaremos encantados de ayudarle. Realizamos envíos de material a España y Europa.

Request a budget for any of the products in this catalog, we will be glad to help you, we deliver material to all of Europe.



EMPRESA:

Desde **1965** llevamos en Amado Salvador dedicados a la distribución de productos de calidad para tu hogar: muebles de baño, sanitarios, electrodomésticos, cerámicas, piedras naturales y un largo etcétera.

Una exigente especialización conformada año tras año ha conseguido situarnos como referente en materiales para la construcción y mobiliario para hacer de tú hogar un buen sitio en el que vivir.

CENTRAL EXPOSICIÓN Y VENTA

Joaquín Costa 7, 8 y 10.
Telf.: 96 379 25 43
Fax.: 96 370 14 96
46950 XIRIVELLA (VALENCIA)
tiendaxirivella@amadosalvador.es

EXPOSICIÓN Y VENTA

Avda. Pío XII, 1.
Telf.: 96 347 51 77
Fax.: 96 348 42 86
46009 VALENCIA
tiendavalencia@amadosalvador.es

EXPOSICIÓN Y VENTA

Gran Vía Marqués del Turia, 48.
Telf.: 96 112 05 22
Fax.: 96 381 69 72
46005 VALENCIA
tiendagranvia@amadosalvador.es

ADMINISTRACIÓN, ALMACÉN LOGÍSTICO
Y VENTA DIRECTA DE MATERIALES DE CONSTRUCCIÓN

A3 Valencia - Madrid, Km. 0.
Telf.: 96 112 05 00
Fax.: 96 112 05 70
46930 QUART DE POBLET (VALENCIA)
info@amadosalvador.es